systemtronic

TARIFA CROMA 2026
NACIONAL

systemtronic

Registro de proyecto

FECHA:

DISTRIBUIDOR:

NOMBRE DEL PROYECTO:

PRESCRIPTOR:

FECHA DE INSTALACIÓN:

UBICACIÓN DEL PRODUCTO:

COMPETENCIA DE SYSTEMTRONIC:

CONOCIMIENTO DEL PROYECTO:

NOTAS:

RESPUESTA DE SYSTEMTRONIC:

Enviar a la atención del departamento comercial: comercial@st-systemtronic.com.

Índice

Lagranja Design

Lagranja Design es un reconocido estudio de diseño español con una identidad distintiva y una destacada trayectoria en el campo creativo. Fundado en 2002 por Gabriele Schiavo y Gerard Sanmartí, este equipo se caracteriza por su enfoque multidisciplinario, donde se fusionan diversas disciplinas como el interiorismo, el diseño de productos y gráfico, el paisajismo, la arquitectura y la dirección de arte. Su trabajo se destaca por la combinación de conceptos creativos con una estética contemporánea y un cuidado minucioso por los detalles, involucrando siempre su habilidad para transmitir los valores y la esencia de cada marca a través del diseño. Entre sus socios y clientes se encuentran Marset, Camper, Poltrona Frau, Santa & Cole, entre otros. Algunos de sus productos han recibido prestigiosos premios internacionales de diseño como el Red Dot.



Condiciones de venta

CONDICIONES DE VENTA:

• La presente tarifa entra en vigor a partir del 16 de marzo de 2026.
• El PVP recomendado que refleja la presente tarifa está exento de IVA e incluye el embalaje.
• Los precios indicados son susceptibles de ser modificados en función de los costes de las materias primas, en el caso de que la empresa se vea obligada a ello. Por favor consulten la tarifa de precios de nuestra página web antes de realizar un presupuesto, para asegurarse de que las referencias y precios son correctos.

PROCEDIMIENTO DE PEDIDO:

• Todos los pedidos se deben hacer por escrito, por email (comercial@st-systemtronic.com), indicando:

A - nombre del producto y referencia;
B - modelo;
C - acabado / color;
D - número de unidades.

• No se aceptarán modificaciones de pedidos o cancelaciones pasadas 48 horas desde su confirmación de pedido.
• Los pedidos de muestras se cobrarán como pedidos normales.

PEDIDO MÍNIMO:

• Los portes serán pagados a partir de 525 € netos, únicamente dentro del territorio peninsular nacional.
• Para pedidos inferiores se cargarán portes en factura según baremo del transporte.
• Para entregas a particulares (por solicitud expresa del cliente) consultar portes.
• Para Canarias los portes serán debidos y correrán a cargo del cliente.
• Para Baleares los portes serán pagados a partir de 850 € netos excepto Formentera.

PEDIDOS ESPECIALES:

• Para pedidos especiales o modificaciones en cualquiera de los productos (acabado, dimensiones...), solicitar a SYSTEMTRONIC presupuesto y plazo de entrega.
• Todos los pedidos especiales serán pagados por adelantado mediante una transferencia bancaria (€), a la confirmación del pedido. No se aplicarán descuentos adicionales.

CONDICIONES DE PAGO:

• SYSTEMTRONIC no aceptará compartir gastos bancarios, deberá recibir el total de las facturas en las transferencias bancarias.
• El total de la factura del primer pedido se pagará mediante una transferencia bancaria por adelantado (€).
• La forma de pago para futuros pedidos será negociada entre SYSTEMTRONIC y sus clientes.
• Los productos continúan siendo propiedad de SYSTEMTRONIC hasta que la factura sea pagada al completo.

Condiciones de venta

PLAZO DE ENTREGA:

• 21 días hábiles tras la confirmación de pedido.

TRANSPORTE:

• Las incidencias deben ser notificadas (incluyendo fotografías) por email en un plazo máximo de 24 horas tras haber recibido la mercancía.

EMBALAJE:

• Aquellos pedidos que necesiten ser expedidos en cajas especiales de madera, se cobrará en factura el coste del embalaje especial y deberá confirmarse el pedido

ATENCIÓN:

• SYSTEMTRONIC se reserva el derecho de hacer cualquier modificación técnica, dimensional o estética en la fabricación de sus productos sin previo aviso.
• Cualquier tipo de reclamación relacionada con la fabricación del producto deberá notificarse dentro del plazo de los 8 días siguientes a la entrega de la mercancía, y bajo ningún concepto se aceptarán reclamaciones pasado dicho plazo.

GARANTÍA:

• SYSTEMTRONIC garantiza la calidad de sus productos durante su proceso de fabricación y los componentes de sus productos. Esperamos un uso responsable de cada uno de sus elementos, basándose en sus características específicas.
• La garantía no cubrirá defectos causados por un mal uso, golpes, productos de limpieza no apropiados o condiciones climatológicas extremas.
• La garantía será válida durante los 36 meses posteriores a la fecha de factura.

Índice

Banco....10

Banco Jardinera....17

Jardinera....24

Maletero....28

Vestidor....31

Mesas....34

Estantería....46

Camarera....53

Papelera....56

Espejo....59

Embalaje....61

Acabados....62

Banco



Banco

Banco de aluminio. La zona de asiento está chapada en fresno y puede solicitarse en acabado natural o lacado. Existe un modelo con las patas cromadas.

BANCO M

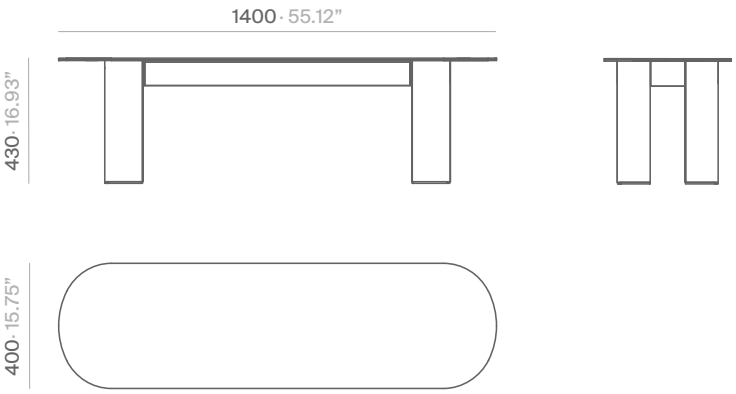

Banco M / Dimensiones: 1400x400x400 mm
Estructura, sobre y patas lacados

Referencia	Estructura, sobre y patas	PVP* euros/unidad
CRBANMBL	Blanco gris RAL 9002	877
CRBANMNE	Negro RAL 9004	877
CRBANMAR	Arena RAL 1024	909
CRBANMOL	Oliva RAL 6003	909
CRBANMSA	Salmón RAL 3022	909
CRBANMPE	Petróleo RAL 6004	909

mm · inches
Acabados en la página 65.
Para acabados y dimensiones especiales, consultar.

Banco M / Dimensiones: 1400x400x400 mm
Estructura y patas lacadas + sobre chapado fresno natural

Referencia	Estructura y patas	Sobre	PVP* euros/unidad
CRBANMBLNAT	Blanco gris RAL 9002	Chapado fresno natural	1129
CRBANMNENAT	Negro RAL 9004	Chapado fresno natural	1129
CRBANMARNAT	Arena RAL 1024	Chapado fresno natural	1167
CRBANMOLNAT	Oliva RAL 6003	Chapado fresno natural	1167
CRBANMSANAT	Salmón RAL 3022	Chapado fresno natural	1167
CRBANMPENAT	Petróleo RAL 6004	Chapado fresno natural	1167

Banco M / Dimensiones: 1400x400x400 mm
Estructura y patas lacadas + sobre chapado fresno lacado

Referencia	Estructura y patas	Sobre	PVP* euros/unidad
CRBANMBLBL	Blanco gris RAL 9002	Chapado fresno blanco gris RAL 9002	1167
CRBANMNENE	Negro RAL 9004	Chapado fresno negro RAL 9004	1167
CRBANMARAR	Arena RAL 1024	Chapado fresno arena RAL 1024	1206
CRBANMOLOL	Oliva RAL 6003	Chapado fresno oliva RAL 6003	1206
CRBANMSASA	Salmón RAL 3022	Chapado fresno salmón RAL 3022	1206
CRBANMPEPE	Petróleo RAL 6004	Chapado fresno petróleo RAL 6004	1206

Banco M / Dimensiones: 1400x400x400 mm

Estructura lacada + sobre chapado fresno lacado + patas cromadas

Referencia	Estructura	Sobre	Patas	PVP* euros/unidad
CRBANMBLCR	Blanco gris RAL 9002	Chapado fresno blanco gris RAL 9002	Cromado	1722
CRBANMNECR	Negro RAL 9004	Chapado fresno negro RAL 9004	Cromado	1722
CRBANMARCR	Arena RAL 1024	Chapado fresno arena RAL 1024	Cromado	1782
CRBANMOLCR	Oliva RAL 6003	Chapado fresno oliva RAL 6003	Cromado	1782
CRBANMSACR	Salmón RAL 3022	Chapado fresno salmón RAL 3022	Cromado	1782
CRBANMPECR	Petróleo RAL 6004	Chapado fresno petróleo RAL 6004	Cromado	1782

Anclaje a suelo

Cuatro unidades de anclaje a suelo

Referencia	Acabado	PVP* euros/unidad
CRANCLAJE4	Negro	72

Índice

BANCO L

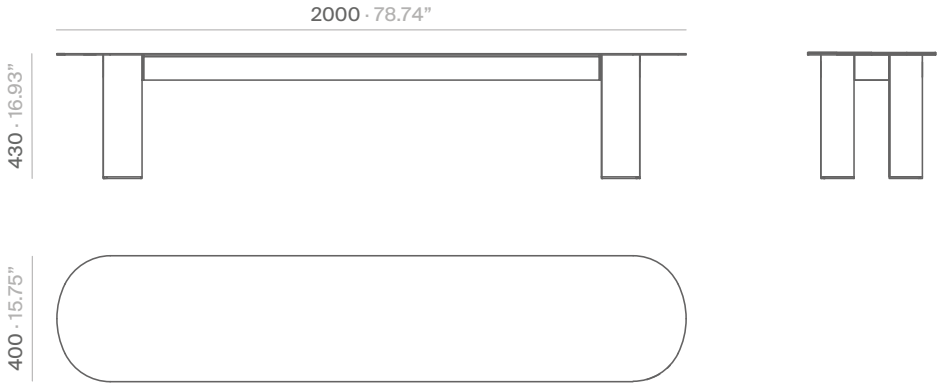

Banco L / Dimensiones: 2000x400x400 mm
Estructura, sobre y patas lacados

Referencia	Estructura, sobre y patas	PVP* euros/unidad
CRBANLBL	Blanco gris RAL 9002	1149
CRBANLNE	Negro RAL 9004	1149
CRBANLAR	Arena RAL 1024	1196
CRBANLOL	Oliva RAL 6003	1196
CRBANLSA	Salmón RAL 3022	1196
CRBANLPE	Petróleo RAL 6004	1196

mm · inches
Acabados en la página 65.
Para acabados y dimensiones especiales, consultar.

Banco L / Dimensiones: 2000x400x400 mm
Estructura y patas lacadas + sobre chapado fresno natural

Referencia	Estructura y patas	Sobre	PVP* euros/unidad
CRBANLBLNAT	Blanco gris RAL 9002	Chapado fresno natural	1320
CRBANLNENAT	Negro RAL 9004	Chapado fresno natural	1320
CRBANLARNAT	Arena RAL 1024	Chapado fresno natural	1369
CRBANLOLNAT	Oliva RAL 6003	Chapado fresno natural	1369
CRBANLSANAT	Salmón RAL 3022	Chapado fresno natural	1369
CRBANLPENAT	Petróleo RAL 6004	Chapado fresno natural	1369

Banco L / Dimensiones: 2000x400x400 mm
Estructura y patas lacadas + sobre chapado fresno lacado

Referencia	Estructura y patas	Sobre	PVP* euros/unidad
CRBANLBLBL	Blanco gris RAL 9002	Chapado fresno blanco gris RAL 9002	1342
CRBANLNENE	Negro RAL 9004	Chapado fresno negro RAL 9004	1342
CRBANLARAR	Arena RAL 1024	Chapado fresno arena RAL 1024	1391
CRBANLOLOL	Oliva RAL 6003	Chapado fresno oliva RAL 6003	1391
CRBANLSASA	Salmón RAL 3022	Chapado fresno salmón RAL 3022	1391
CRBANLPEPE	Petróleo RAL 6004	Chapado fresno petróleo RAL 6004	1391

Banco L / Dimensiones: 2000x400x400 mm

Estructura lacada + sobre chapado fresno lacado + patas cromadas

Referencia	Estructura	Sobre	Patas	PVP* euros/unidad
CRBANLBLCR	Blanco gris RAL 9002	Chapado fresno blanco gris RAL 9002	Cromado	1857
CRBANLNECR	Negro RAL 9004	Chapado fresno negro RAL 9004	Cromado	1857
CRBANLARCR	Arena RAL 1024	Chapado fresno arena RAL 1024	Cromado	1905
CRBANLOLCR	Oliva RAL 6003	Chapado fresno oliva RAL 6003	Cromado	1905
CRBANLSACR	Salmón RAL 3022	Chapado fresno salmón RAL 3022	Cromado	1905
CRBANLPECR	Petróleo RAL 6004	Chapado fresno petróleo RAL 6004	Cromado	1905

Anclaje a suelo

Cuatro unidades de anclaje a suelo

Referencia	Acabado	PVP* euros/unidad
CRANCLAJE4	Negro	72

Banco Jardinera



Banco Jardinera

Esta pieza elegante de mobiliario fabricada en aluminio y disponible en dos tamaños, sirve a la vez como una cómoda solución de asiento y como una práctica jardinera que ofrece un punto focal natural para la decoración.

No se puede sembrar directamente en el producto. Se requiere un macetero interior y un plato recoge aguas que no están incluidos en el diseño.

BANCO JARDINERA S

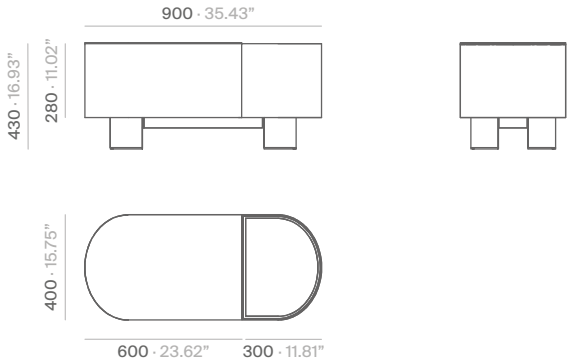

Banco Jardinera S / Dimensiones: 900x400x400 mm
Estructura, sobre y patas lacados

Referencia	Estructura, sobre y patas	PVP* euros/unidad
CRBANJSBL	Blanco gris RAL 9002	1236
CRBANJSNE	Negro RAL 9004	1236
CRBANJSAR	Arena RAL 1024	1264
CRBANJSOL	Oliva RAL 6003	1264
CRBANJSSA	Salmón RAL 3022	1264
CRBANJSPE	Petróleo RAL 6004	1264

mm · inches
Acabados en la página 65.
Para acabados y dimensiones especiales, consultar.

Banco Jardinera S / Dimensiones: 900x400x400 mm
Estructura y patas lacadas + sobre chapado fresno natural

Referencia	Estructura y patas	Sobre	PVP* euros/unidad
CRBANJSBLNAT	Blanco gris RAL 9002	Chapado fresno natural	1359
CRBANJSNENAT	Negro RAL 9004	Chapado fresno natural	1359
CRBANJSARNAT	Arena RAL 1024	Chapado fresno natural	1396
CRBANJSOLNAT	Oliva RAL 6003	Chapado fresno natural	1396
CRBANJSSANAT	Salmón RAL 3022	Chapado fresno natural	1396
CRBANJSPENAT	Petróleo RAL 6004	Chapado fresno natural	1396

Banco Jardinera S / Dimensiones: 900x400x400 mm
Estructura y patas lacadas + sobre chapado fresno lacado

Referencia	Estructura y patas	Sobre	PVP* euros/unidad
CRBANJSBLBL	Blanco gris RAL 9002	Chapado fresno blanco gris RAL 9002	1370
CRBANJSNENE	Negro RAL 9004	Chapado fresno negro RAL 9004	1370
CRBANJSARAR	Arena RAL 1024	Chapado fresno arena RAL 1024	1412
CRBANJSOLOL	Oliva RAL 6003	Chapado fresno oliva RAL 6003	1412
CRBANJSSASA	Salmón RAL 3022	Chapado fresno salmón RAL 3022	1412
CRBANJSPEPE	Petróleo RAL 6004	Chapado fresno petróleo RAL 6004	1412

Banco Jardinera S / Dimensiones: 900x400x400 mm
Estructura, sobre y patas lacados + cojín

Referencia	Estructura, sobre y patas	Cojín	PVP* euros/unidad
CRBANJSBLCO	Blanco gris RAL 9002	Moulin 10	1511
CRBANJSNECO	Negro RAL 9004	Moulin 10	1511
CRBANJSARCO	Arena RAL 1024	Moulin 33	1538
CRBANJSOLCO	Oliva RAL 6003	Moulin 38	1538
CRBANJSSACO	Salmón RAL 3022	Moulin 38	1538
CRBANJSPECO	Petróleo RAL 6004	Moulin 33	1538

Macetero interior estanco / Capacidad: 23 L
Polietileno

Referencia	Acabado	PVP* euros/unidad
CRBANJSMACE	Negro	89

Anclaje a suelo
Cuatro unidades de anclaje a suelo

Referencia	Acabado	PVP* euros/unidad
CRANCLAJE4	Negro	72

BANCO JARDINERA M

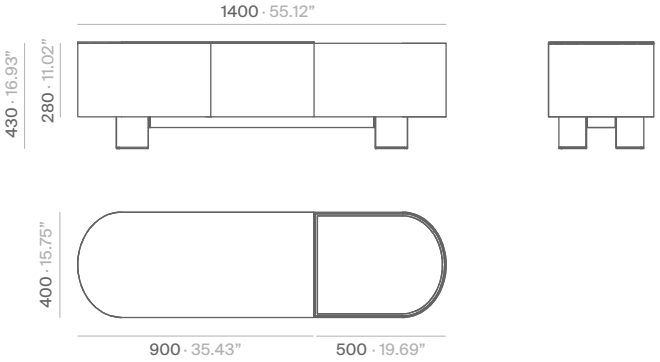

Banco Jardinera M / Dimensiones: 1400x400x400 mm
Estructura, sobre y patas lacados

Referencia	Estructura, sobre y patas	PVP* euros/unidad
CRBANJMBL	Blanco gris RAL 9002	1563
CRBANJMNE	Negro RAL 9004	1563
CRBANJMAR	Arena RAL 1024	1589
CRBANJMOL	Oliva RAL 6003	1589
CRBANJMSA	Salmón RAL 3022	1589
CRBANJMPE	Petróleo RAL 6004	1589

mm · inches
Acabados en la página 65.
Para acabados y dimensiones especiales, consultar.

Banco Jardinera M / Dimensiones: 1400x400x400 mm
Estructura y patas lacadas + sobre chapado fresno natural

Referencia	Estructura y patas	Sobre	PVP* euros/unidad
CRBANJMBLNAT	Blanco gris RAL 9002	Chapado fresno natural	1718
CRBANJMNENAT	Negro RAL 9004	Chapado fresno natural	1718
CRBANJMARNAT	Arena RAL 1024	Chapado fresno natural	1746
CRBANJMOLNAT	Oliva RAL 6003	Chapado fresno natural	1746
CRBANJMSANAT	Salmón RAL 3022	Chapado fresno natural	1746
CRBANJMPENAT	Petróleo RAL 6004	Chapado fresno natural	1746

Banco Jardinera M / Dimensiones: 1400x400x400 mm
Estructura y patas lacadas + sobre chapado fresno lacado

Referencia	Estructura y patas	Sobre	PVP* euros/unidad
CRBANJMBLBL	Blanco gris RAL 9002	Chapado fresno blanco gris RAL 9002	1730
CRBANJMNENE	Negro RAL 9004	Chapado fresno negro RAL 9004	1730
CRBANJMARAR	Arena RAL 1024	Chapado fresno arena RAL 1024	1772
CRBANJMOLOL	Oliva RAL 6003	Chapado fresno oliva RAL 6003	1772
CRBANJMSASA	Salmón RAL 3022	Chapado fresno salmón RAL 3022	1772
CRBANJMPEPE	Petróleo RAL 6004	Chapado fresno petróleo RAL 6004	1772

Banco Jardinera M / Dimensiones: 1400x400x400 mm
Estructura, sobre y patas lacados + cojín

Referencia	Estructura, sobre y patas	Cojín	PVP* euros/unidad
CRBANJMBLCO	Blanco gris RAL 9002	Moulin 10	1874
CRBANJMNECO	Negro RAL 9004	Moulin 10	1874
CRBANJMARCO	Arena RAL 1024	Moulin 33	1900
CRBANJMOLCO	Oliva RAL 6003	Moulin 38	1900
CRBANJMSACO	Salmón RAL 3022	Moulin 38	1900
CRBANJMPECO	Petróleo RAL 6004	Moulin 33	1900

Macetero interior estanco / Capacidad: 42 L
Polietileno

Referencia	Acabado	PVP* euros/unidad
CRBANJMMACE	Negro	117

Anclaje a suelo
Cuatro unidades de anclaje a suelo

Referencia	Acabado	PVP* euros/unidad
CRANCLAJE4	Negro	72

Jardinera



Jardinera

Disponible en tres tamaños distintos, con capacidades que se adaptan a cualquier necesidad. Su forma redonda agrega un toque contemporáneo, mientras que sus patas mantienen la coherencia formal de la colección y facilitan la movilidad del producto. Además de su atractivo estético, estas jardineras ofrecen una solución práctica para el cultivo de plantas, creando un entorno verde y relajante. Son ideales para una amplia variedad de espacios, desde discretas salas de estar hasta grandes vestíbulos de hoteles.

No se puede sembrar directamente en el producto. Se requiere un macetero interior y un plato recoge aguas que no están incluidos en el diseño.

JARDINERA S

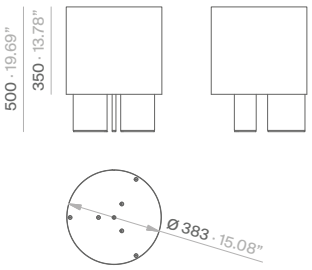

Jardinera S / Dimensiones: 383x500x383 mm

Estructura y patas lacadas

Referencia	Estructura y patas	PVP* euros/unidad
CRJARSBL	Blanco gris RAL 9002	543
CRJARSNE	Negro RAL 9004	543
CRJARSAR	Arena RAL 1024	571
CRJARSOL	Oliva RAL 6003	571
CRJARSSA	Salmón RAL 3022	571
CRJARSPE	Petróleo RAL 6004	571
CRMACES	Macetero interior tamaño S	19
CRPLATOS	Plato de recogida del drenaje tamaño S	8

Anclaje a suelo

Tres unidades de anclaje a suelo

Referencia	Acabado	PVP* euros/unidad
CRANCLAJE3	Negro	59

mm · inches

Acabados en la página 65.

Para acabados y dimensiones especiales, consultar.

índice

JARDINERA M

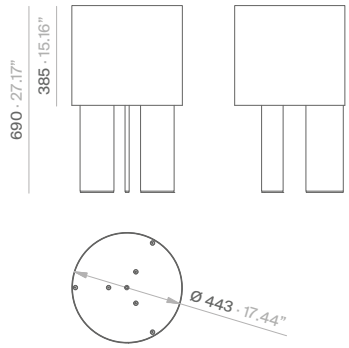

Jardinera M / Dimensiones: 443x750x443 mm
Estructura y patas lacadas

Referencia	Estructura y patas	PVP* euros/unidad
CRJARMBL	Blanco gris RAL 9002	620
CRJARMNE	Negro RAL 9004	620
CRJARMAR	Arena RAL 1024	646
CRJARMOL	Oliva RAL 6003	646
CRJARMSA	Salmón RAL 3022	646
CRJARMPE	Petróleo RAL 6004	646
CRMACEM	Macetero interior tamaño M	27
CRPLATOM	Plato de recogida del drenaje tamaño M	10

Anclaje a suelo

Tres unidades de anclaje a suelo

Referencia	Acabado	PVP* euros/unidad
CRANCLAJE3	Negro	59

mm · inches
Acabados en la página 65.
Para acabados y dimensiones especiales, consultar.

JARDINERA L

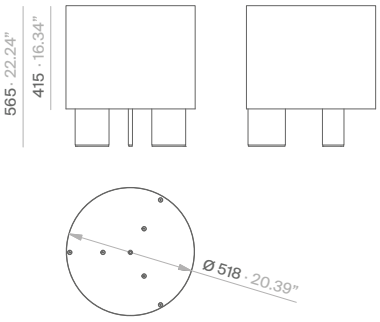

Jardinera L / Dimensiones: 518x565x518 mm
Estructura y patas lacadas

Referencia	Estructura y patas	PVP* euros/unidad
CRJARLBL	Blanco gris RAL 9002	665
CRJARLNE	Negro RAL 9004	665
CRJARLAR	Arena RAL 1024	702
CRJARLOL	Oliva RAL 6003	702
CRJARLSA	Salmón RAL 3022	702
CRJARLPE	Petróleo RAL 6004	702
CRMACEL	Macetero interior tamaño L	35
CRPLATOL	Plato de recogida del drenaje tamaño L	13

Anclaje a suelo

Tres unidades de anclaje a suelo

Referencia	Acabado	PVP* euros/unidad
CRANCLAJE3	Negro	59

mm · inches
Acabados en la página 65.
Para acabados y dimensiones especiales, consultar.

Maletero



Maletero

Un mueble que no solo resulta ideal para almacenar pertenencias, sino que también mejora la experiencia del usuario en el espacio que habita, al tiempo que comparte la unidad formal característica de toda la colección. El chapado de fresno de la balda superior puede ser en acabado natural o lacado.

MALETERO

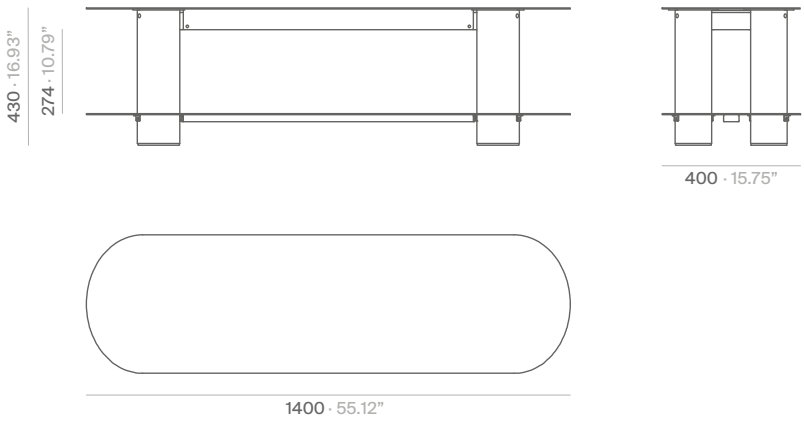

Maletero / Dimensiones: 1400x397x400 mm

Estructura, estantes superior, estante inferior y patas lacados

Referencia	Estructura, estante superior, estante inferior y patas	PVP* euros/unidad
CRMALBL	Blanco gris RAL 9002	1462
CRMALNE	Negro RAL 9004	1462
CRMALAR	Arena RAL 1024	1498
CRMALOL	Oliva RAL 6003	1498
CRMALSA	Salmón RAL 3022	1498
CRMALPE	Petróleo RAL 6004	1498

mm · inches
Acabados en la página 65.
Para acabados y dimensiones especiales, consultar.

Maletero / Dimensiones: 1400x397x400 mm

Estructura, estante inferior y patas lacados + estante superior chapado fresno natural

Referencia	Estructura, estante inferior y patas	Estante superior	PVP* euros/unidad
CRMALBLNAT	Blanco gris RAL 9002	Chapado fresno natural	1868
CRMALNENAT	Negro RAL 9004	Chapado fresno natural	1868
CRMALARNAT	Arena RAL 1024	Chapado fresno natural	1905
CRMALOLNAT	Oliva RAL 6003	Chapado fresno natural	1905
CRMALSANAT	Salmón RAL 3022	Chapado fresno natural	1905
CRMALPENAT	Petróleo RAL 6004	Chapado fresno natural	1905

Maletero / Dimensiones: 1400x397x400 mm

Estructura, estante inferior y patas lacados + estante superior chapado fresno lacado

Referencia	Estructura, estante inferior y patas	Estante superior	PVP* euros/unidad
CRMALBLBL	Blanco gris RAL 9002	Chapado fresno blanco gris RAL 9002	1880
CRMALNENE	Negro RAL 9004	Chapado fresno negro RAL 9004	1880
CRMALARAR	Arena RAL 1024	Chapado fresno arena RAL 1024	1917
CRMALOLOL	Oliva RAL 6003	Chapado fresno oliva RAL 6003	1917
CRMALSASA	Salmón RAL 3022	Chapado fresno salmón RAL 3022	1917
CRMALPEPE	Petróleo RAL 6004	Chapado fresno petróleo RAL 6004	1917

Anclaje a suelo

Cuatro unidades de anclaje a suelo

Referencia	Acabado	PVP* euros/unidad
CRANCLAJE4	Negro	72

Vestidor



Vestidor

Este vestidor de dos estantes y percha con capacidad aproximada de entre 10 y 15 prendas, combina su estructura de aluminio con un arco de fresno macizo en acabado natural o lacado. Sus dos estantes permiten mantener distintas pertenencias ordenadas y al alcance de la mano.

VESTIDOR

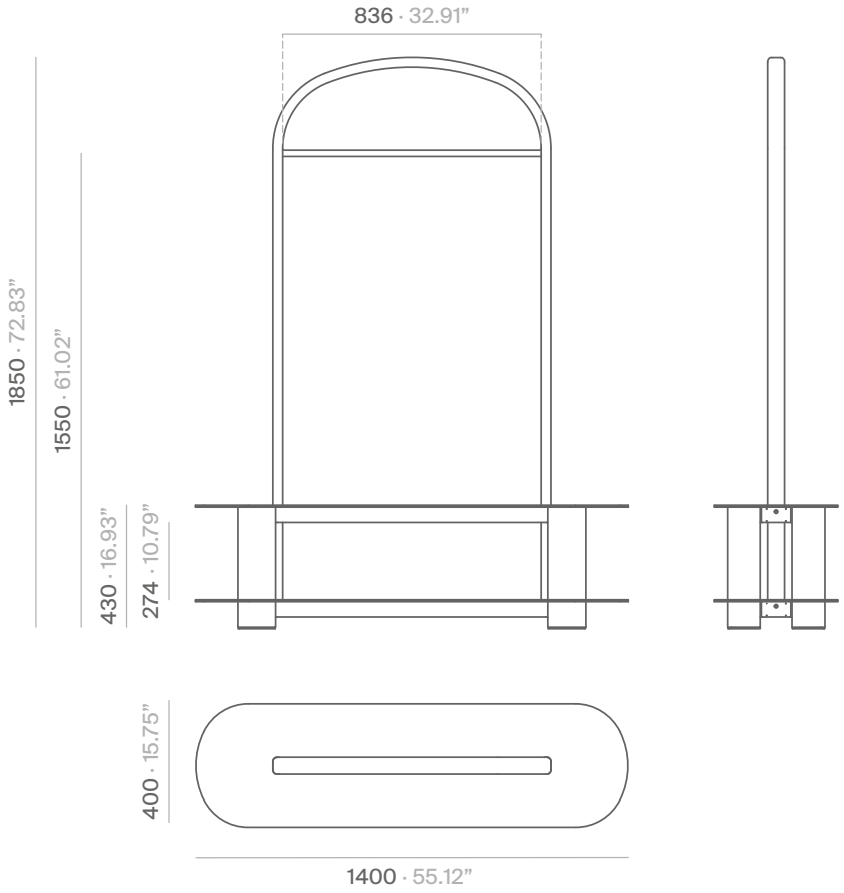

Vestidor / Dimensiones: 1400x1850x400 mm

Estructura y patas lacadas + estante chapado fresno lacado + barra fresno natural

Referencia	Estructura y patas	Estante	Barra	PVP* euros/unidad
CRVEBLNAT	Blanco gris RAL 9002	Chapado fresno blanco gris RAL 9002	Fresno natural	2088
CRVENENAT	Negro RAL 9004	Chapado fresno negro RAL 9004	Fresno natural	2088
CRVEARNAT	Arena RAL 1024	Chapado fresno arena RAL 1024	Fresno natural	2125
CRVEOLNAT	Oliva RAL 6003	Chapado fresno oliva RAL 6003	Fresno natural	2125
CRVESANAT	Salmón RAL 3022	Chapado fresno salmón RAL 3022	Fresno natural	2125
CRVEPENAT	Petróleo RAL 6004	Chapado fresno petróleo RAL 6004	Fresno natural	2125

mm · inches

Acabados en la página 65.

Para acabados y dimensiones especiales, consultar.

Vestidor / Dimensiones: 1400x1850x400 mm

Estructura y patas lacadas + estante chapado fresno natural + barra fresno lacado

Referencia	Estructura y patas	Estante	Barra	PVP* euros/unidad
CRVEBLNATBL	Blanco gris RAL 9002	Chapado fresno natural	Fresno lacado blanco gris RAL 9002	2098
CRVENENATNE	Negro RAL 9004	Chapado fresno natural	Fresno lacado negro RAL 9004	2098
CRVEARNATAR	Arena RAL 1024	Chapado fresno natural	Fresno lacado arena RAL 1024	2156
CRVEOLNATOL	Oliva RAL 6003	Chapado fresno natural	Fresno lacado oliva RAL 6003	2156
CRVESANATSA	Salmón RAL 3022	Chapado fresno natural	Fresno lacado salmón RAL 3022	2156
CRVEPENATPE	Petróleo RAL 6004	Chapado fresno natural	Fresno lacado petróleo RAL 6004	2156

Vestidor / Dimensiones: 1400x1850x400 mm

Estructura lacada + estante chapado fresno lacado + barra fresno lacado + patas cromadas

Referencia	Estructura	Estante	Barra	Patas	PVP* euros/unidad
CRVEBLCR	Blanco gris RAL 9002	Chapado fresno blanco gris RAL 9002	Fresno lacado blanco gris RAL 9002	Cromado	2655
CRVENECR	Negro RAL 9004	Chapado fresno negro RAL 9004	Fresno lacado negro RAL 9004	Cromado	2655
CRVEARCR	Arena RAL 1024	Chapado fresno arena RAL 1024	Fresno lacado arena RAL 1024	Cromado	2692
CRVEOLCR	Oliva RAL 6003	Chapado fresno oliva RAL 6003	Fresno lacado oliva RAL 6003	Cromado	2692
CRVESACR	Salmón RAL 3022	Chapado fresno salmón RAL 3022	Fresno lacado salmón RAL 3022	Cromado	2692
CRVEPECR	Petróleo RAL 6004	Chapado fresno petróleo RAL 6004	Fresno lacado petróleo RAL 6004	Cromado	2692

Anclaje a suelo

Cuatro unidades de anclaje a suelo

Referencia	Acabado	PVP* euros/unidad
CRANCLAJE4	Negro	72

Mesas



Mesas

La colección incluye dos mesas de centro, una mesa auxiliar y una mesa de noche. Los tableros redondos añaden un toque moderno y sofisticado, creando una estética atractiva y armoniosa. Ideales para esos rincones muchas veces olvidados donde sin duda atraparán la atención de todo visitante.

MESA DE CENTRO

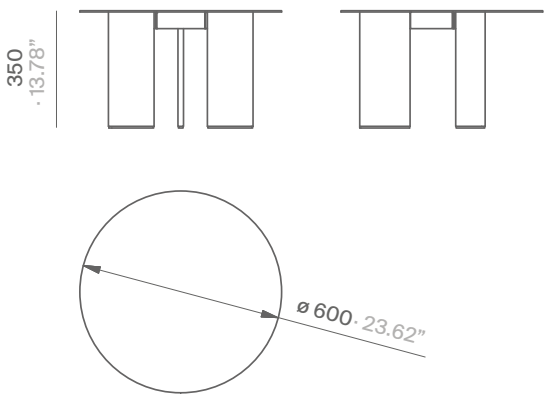

Mesa de centro / Dimensiones: 600x350x600 mm
Estructura, sobre y patas lacados

Referencia	Estructura, sobre y patas	PVP* euros/unidad
CRMESABL	Blanco gris RAL 9002	603
CRMESANE	Negro RAL 9004	603
CRMESAAR	Arena RAL 1024	629
CRMESAOL	Oliva RAL 6003	629
CRMESASA	Salmón RAL 3022	629
CRMESAPE	Petróleo RAL 6004	629

mm · inches
Acabados en la página 65.
Para acabados y dimensiones especiales, consultar.

Mesa de centro / Dimensiones: 600x350x600 mm
Estructura y patas lacadas + sobre chapado fresno natural

Referencia	Estructura y patas	Sobre	PVP* euros/unidad
CRMESABLNAT	Blanco gris RAL 9002	Chapado fresno natural	720
CRMESANENAT	Negro RAL 9004	Chapado fresno natural	720
CRMESAARNAT	Arena RAL 1024	Chapado fresno natural	746
CRMESAOLNAT	Oliva RAL 6003	Chapado fresno natural	746
CRMESASANAT	Salmón RAL 3022	Chapado fresno natural	746
CRMESAPENAT	Petróleo RAL 6004	Chapado fresno natural	746

Mesa de centro / Dimensiones: 600x350x600 mm
Estructura y patas lacadas + sobre chapado fresno lacado

Referencia	Estructura y patas	Sobre	PVP* euros/unidad
CRMESABLBL	Blanco gris RAL 9002	Chapado fresno blanco gris RAL 9002	739
CRMESANENE	Negro RAL 9004	Chapado fresno negro RAL 9004	739
CRMESAARAR	Arena RAL 1024	Chapado fresno arena RAL 1024	772
CRMESAOLOL	Oliva RAL 6003	Chapado fresno oliva RAL 6003	772
CRMESASASA	Salmón RAL 3022	Chapado fresno salmón RAL 3022	772
CRMESAPEPE	Petróleo RAL 6004	Chapado fresno petróleo RAL 6004	772

Mesa de centro / Dimensiones: 600x350x600 mm
Estructura y sobre lacados + patas cromadas

Referencia	Estructura y sobre	Patas	PVP* euros/unidad
CRMESABLCR	Blanco gris RAL 9002	Cromado	1081
CRMESANECR	Negro RAL 9004	Cromado	1081
CRMESAARCR	Arena RAL 1024	Cromado	1113
CRMESAOLCR	Oliva RAL 6003	Cromado	1113
CRMESASACR	Salmón RAL 3022	Cromado	1113
CRMESAPECR	Petróleo RAL 6004	Cromado	1113

índice

MESA DE CENTRO DE DOS NIVELES

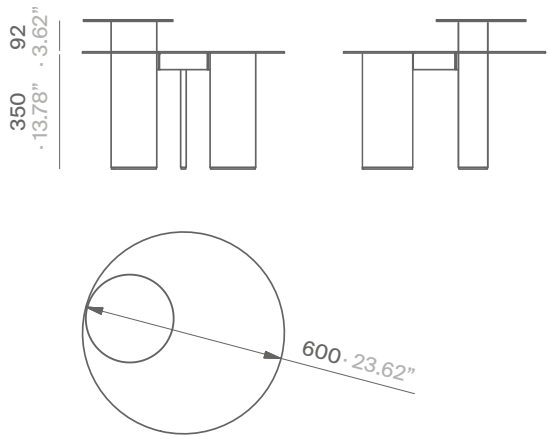

Mesa de centro de dos niveles / Dimensiones: 600x442x600 mm
Estructura, sobre, patas y bandeja lacados

Referencia	Estructura, sobre, patas y bandeja	PVP* euros/unidad
CRMEBABL	Blanco gris RAL 9002	670
CRMEBANE	Negro RAL 9004	670
CRMEBAAR	Arena RAL 1024	697
CRMEBAOL	Oliva RAL 6003	697
CRMEBASA	Salmón RAL 3022	697
CRMEBAPE	Petróleo RAL 6004	697

mm · inches
Acabados en la página 65.
Para acabados y dimensiones especiales, consultar.

Mesa de centro de dos niveles / Dimensiones: 600x442x600 mm
Estructura, patas y bandeja lacadas + sobre chapado fresno natural

Referencia	Estructura, patas y bandeja	Sobre	PVP* euros/unidad
CRMEBABLNAT	Blanco gris RAL 9002	Chapado fresno natural	796
CRMEBANENAT	Negro RAL 9004	Chapado fresno natural	796
CRMEBAARNAT	Arena RAL 1024	Chapado fresno natural	822
CRMEBAOLNAT	Oliva RAL 6003	Chapado fresno natural	822
CRMEBASANAT	Salmón RAL 3022	Chapado fresno natural	822
CRMEBAPENAT	Petróleo RAL 6004	Chapado fresno natural	822

Mesa de centro de dos niveles / Dimensiones: 600x442x600 mm
Estructura, patas y bandeja lacadas + sobre chapado fresno lacado

Referencia	Estructura, patas y bandeja	Sobre	PVP* euros/unidad
CRMEBABLBL	Blanco gris RAL 9002	Chapado fresno blanco gris RAL 9002	807
CRMEBANENE	Negro RAL 9004	Chapado fresno negro RAL 9004	807
CRMEBAARAR	Arena RAL 1024	Chapado fresno arena RAL 1024	837
CRMEBAOLOL	Oliva RAL 6003	Chapado fresno oliva RAL 6003	837
CRMEBASASA	Salmón RAL 3022	Chapado fresno salmón RAL 3022	837
CRMEBAPEPE	Petróleo RAL 6004	Chapado fresno petróleo RAL 6004	837

MESA AUXILIAR

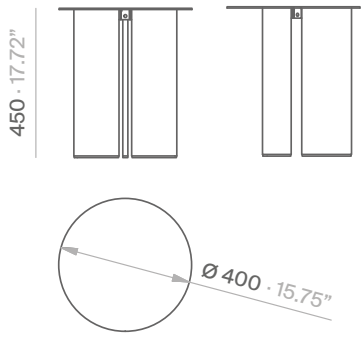

Mesa auxiliar / Dimensiones: 400x450x400 mm
Estructura, sobre y patas lacados

Referencia	Estructura, sobre y patas	PVP* euros/unidad
CRMEAXBL	Blanco gris RAL 9002	635
CRMEAXNE	Negro RAL 9004	635
CRMEAXAR	Arena RAL 1024	656
CRMEAXOL	Oliva RAL 6003	656
CRMEAXSA	Salmón RAL 3022	656
CRMEAXPE	Petróleo RAL 6004	656

mm · inches
Acabados en la página 65.
Para acabados y dimensiones especiales, consultar.

Mesa auxiliar / Dimensiones: 400x450x400 mm
Estructura y patas lacadas + sobre chapado fresno natural

Referencia	Estructura y patas	Sobre	PVP* euros/unidad
CRMEAXBLNAT	Blanco gris RAL 9002	Chapado fresno natural	741
CRMEAXNENAT	Negro RAL 9004	Chapado fresno natural	741
CRMEAXARNAT	Arena RAL 1024	Chapado fresno natural	762
CRMEAXOLNAT	Oliva RAL 6003	Chapado fresno natural	762
CRMEAXSANAT	Salmón RAL 3022	Chapado fresno natural	762
CRMEAXPENAT	Petróleo RAL 6004	Chapado fresno natural	762

Mesa auxiliar / Dimensiones: 400x450x400 mm
Estructura y patas lacadas + sobre chapado fresno lacado

Referencia	Estructura y patas	Sobre	PVP* euros/unidad
CRMEAXBLBL	Blanco gris RAL 9002	Chapado fresno blanco gris RAL 9002	751
CRMEAXNENE	Negro RAL 9004	Chapado fresno negro RAL 9004	751
CRMEAXARAR	Arena RAL 1024	Chapado fresno arena RAL 1024	777
CRMEAXOLOL	Oliva RAL 6003	Chapado fresno oliva RAL 6003	777
CRMEAXSASA	Salmón RAL 3022	Chapado fresno salmón RAL 3022	777
CRMEAXPEPE	Petróleo RAL 6004	Chapado fresno petróleo RAL 6004	777

Mesa auxiliar / Dimensiones: 400x450x400 mm
Estructura y sobre lacados + patas cromadas

Referencia	Estructura y sobre	Patas	PVP* euros/unidad
CRMEAXBLCR	Blanco gris RAL 9002	Cromado	1091
CRMEAXNECR	Negro RAL 9004	Cromado	1091
CRMEAXARCR	Arena RAL 1024	Cromado	1124
CRMEAXOLCR	Oliva RAL 6003	Cromado	1124
CRMEAXSACR	Salmón RAL 3022	Cromado	1124
CRMEAXPECR	Petróleo RAL 6004	Cromado	1124

MESA DE NOCHE

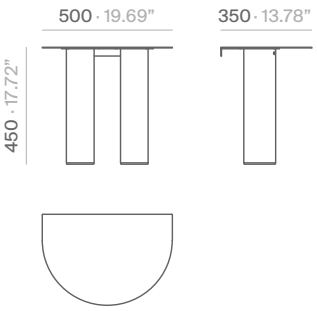

Mesa de noche / Dimensiones: 500x450x350 mm
Estructura, sobre y patas lacados

Referencia	Estructura, sobre y patas	PVP* euros/unidad
CRMENOBL	Blanco gris RAL 9002	522
CRMENONE	Negro RAL 9004	522
CRMENOAR	Arena RAL 1024	538
CRMENOOL	Oliva RAL 6003	538
CRMENOSA	Salmón RAL 3022	538
CRMENOPE	Petróleo RAL 6004	538

mm · inches
Acabados en la página 65.
Para acabados y dimensiones especiales, consultar.

Mesa de noche / Dimensiones: 500x450x350 mm
Estructura y patas lacadas + sobre chapado fresno natural

Referencia	Estructura y patas	Sobre	PVP* euros/unidad
CRMENOBLNAT	Blanco gris RAL 9002	Chapado fresno natural	623
CRMENONENAT	Negro RAL 9004	Chapado fresno natural	623
CRMENOARNAT	Arena RAL 1024	Chapado fresno natural	649
CRMENOOLNAT	Oliva RAL 6003	Chapado fresno natural	649
CRMENOSANAT	Salmón RAL 3022	Chapado fresno natural	649
CRMENOPENAT	Petróleo RAL 6004	Chapado fresno natural	649

Mesa de noche / Dimensiones: 500x450x350 mm
Estructura y patas lacadas + sobre chapado fresno lacado

Referencia	Estructura y patas	Sobre	PVP* euros/unidad
CRMENOBLBL	Blanco gris RAL 9002	Chapado fresno blanco gris RAL 9002	634
CRMENONENE	Negro RAL 9004	Chapado fresno negro RAL 9004	634
CRMENOARAR	Arena RAL 1024	Chapado fresno arena RAL 1024	660
CRMENOOLOL	Oliva RAL 6003	Chapado fresno oliva RAL 6003	660
CRMENOSASA	Salmón RAL 3022	Chapado fresno salmón RAL 3022	660
CRMENOPEPE	Petróleo RAL 6004	Chapado fresno petróleo RAL 6004	660

Mesa de noche / Dimensiones: 500x450x350 mm
Estructura y sobre lacados + patas cromadas

Referencia	Estructura y sobre	Patas	PVP* euros/unidad
CRMENOBLCR	Blanco gris RAL 9002	Cromado	878
CRMENONECR	Negro RAL 9004	Cromado	878
CRMENOARCR	Arena RAL 1024	Cromado	905
CRMENOOLCR	Oliva RAL 6003	Cromado	905
CRMENOSACR	Salmón RAL 3022	Cromado	905
CRMENOPECR	Petróleo RAL 6004	Cromado	905

Estantería



Estantería

Con dos modelos de dos estantes, diferenciados por su tamaño, y un tercer modelo de tres estantes, estas estanterías ofrecen una solución práctica y estilizada para organizar tus espacios con un toque distintivo. Los arcos están fabricados en fresno natural, y las baldas y los montantes en aluminio, que garantiza durabilidad y resistencia sin sacrificar la ligereza y la versatilidad. Los extremos curvos de las baldas no solo son estéticos, sino también funcionales al prevenir esquinas afiladas y añadir un toque ergonómico. El contraste de materiales no solo resalta la calidad de los mismos, sino que también agrega carácter a cada pieza. Ya sea en el salón, la oficina o cualquier otro espacio, estas estanterías son ideales para exhibir libros, objetos decorativos o elementos de uso cotidiano.

ESTANTERÍA S

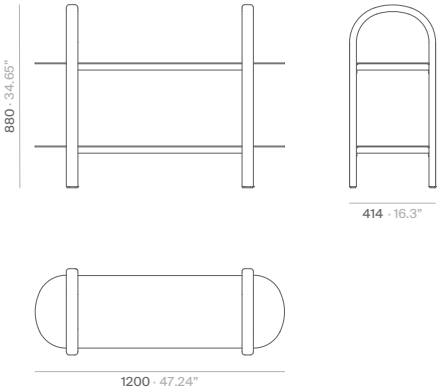

Estantería S / Dimensiones: 1200x880x414 mm
Estructura y estantes lacados + barras fresno lacado

Referencia	Estructura y estantes	Barras	PVP* euros/unidad
CRESTSBL	Blanco gris RAL 9002	Fresno lacado blanco gris RAL 9002	1697
CRESTSNE	Negro RAL 9004	Fresno lacado negro RAL 9004	1697
CRESTSAR	Arena RAL 1024	Fresno lacado arena RAL 1024	1736
CRESTSOL	Oliva RAL 6003	Fresno lacado oliva RAL 6003	1736
CRESTSSA	Salmón RAL 3022	Fresno lacado salmón RAL 3022	1736
CRESTSPE	Petróleo RAL 6004	Fresno lacado petróleo RAL 6004	1736

mm · inches
Acabados en la página 65.
Para acabados y dimensiones especiales, consultar.

Estantería S / Dimensiones: 1200x880x414 mm

Estructura lacada + estantes chapados fresno natural + barras fresno natural

Referencia	Estructura	Estantes	Barras	PVP* euros/unidad
CRESTSBLNAT	Blanco gris RAL 9002	Chapado fresno natural	Fresno natural	2014
CRESTSNENAT	Negro RAL 9004	Chapado fresno natural	Fresno natural	2014
CRESTSARNAT	Arena RAL 1024	Chapado fresno natural	Fresno natural	2043
CRESTSOLNAT	Oliva RAL 6003	Chapado fresno natural	Fresno natural	2043
CRESTSSANAT	Salmón RAL 3022	Chapado fresno natural	Fresno natural	2043
CRESTSPENAT	Petróleo RAL 6004	Chapado fresno natural	Fresno natural	2043

Estantería S / Dimensiones: 1200x880x414 mm

Estructura lacada + estantes chapados fresno lacado + barras fresno lacado

Referencia	Estructura	Estantes	Barras	PVP* euros/unidad
CRESTSBLBL	Blanco gris RAL 9002	Chapado fresno blanco gris RAL 9002	Fresno lacado blanco gris RAL 9002	2026
CRESTSNENE	Negro RAL 9004	Chapado fresno negro RAL 9004	Fresno lacado negro RAL 9004	2026
CRESTSARAR	Arena RAL 1024	Chapado fresno arena RAL 1024	Fresno lacado arena RAL 1024	2069
CRESTSOLOL	Oliva RAL 6003	Chapado fresno oliva RAL 6003	Fresno lacado oliva RAL 6003	2069
CRESTSSASA	Salmón RAL 3022	Chapado fresno salmón RAL 3022	Fresno lacado salmón RAL 3022	2069
CRESTSPEPE	Petróleo RAL 6004	Chapado fresno petróleo RAL 6004	Fresno lacado petróleo RAL 6004	2069

ESTANTERÍA M

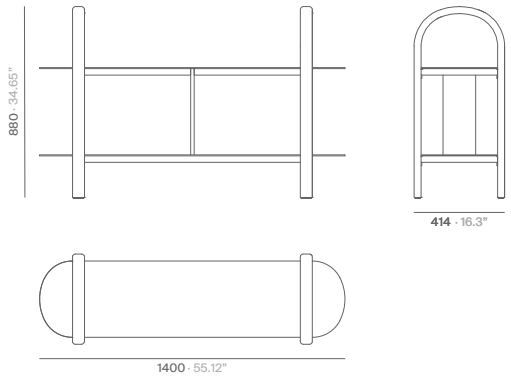

Estantería M / Dimensiones: 1400x880x414 mm
Estructura, estantes y montante lacados + barras fresno lacado

Referencia	Estructura, estantes y montante	Barras	PVP* euros/unidad
CRESTMBL	**Blanco gris RAL 9002**	**Fresno lacado blanco gris RAL 9002**	1916
CRESTMNE	Negro RAL 9004	Fresno lacado negro RAL 9004	1916
CRESTMAR	**Arena RAL 1024**	**Fresno lacado arena RAL 1024**	1952
CRESTMOL	Oliva RAL 6003	Fresno lacado oliva RAL 6003	1952
CRESTMSA	**Salmón RAL 3022**	**Fresno lacado salmón RAL 3022**	1952
CRESTMPE	Petróleo RAL 6004	Fresno lacado petróleo RAL 6004	1952

mm · inches
Acabados en la página 65.
Para acabados y dimensiones especiales, consultar.

Estantería M / Dimensiones: 1400x880x414 mm

Estructura y montante lacados + estantes chapados fresno natural + barras fresno natural

Referencia	Estructura y montante	Estantes	Barras	PVP* euros/unidad
CRESTMBLNAT	**Blanco gris RAL 9002**	**Chapado fresno natural**	**Fresno natural**	2218
CRESTMNENAT	Negro RAL 9004	Chapado fresno natural	Fresno natural	2218
CRESTMARNAT	**Arena RAL 1024**	**Chapado fresno natural**	**Fresno natural**	2255
CRESTMOLNAT	Oliva RAL 6003	Chapado fresno natural	Fresno natural	2255
CRESTMSANAT	**Salmón RAL 3022**	**Chapado fresno natural**	**Fresno natural**	2255
CRESTMPENAT	Petróleo RAL 6004	Chapado fresno natural	Fresno natural	2255

Estantería M / Dimensiones: 1400x880x414 mm

Estructura y montante lacados + estantes chapados fresno lacado + barras fresno lacado

Referencia	Estructura y montante	Estantes	Barras	PVP* euros/unidad
CRESTMBLBL	**Blanco gris RAL 9002**	**Chapado fresno blanco gris RAL 9002**	**Fresno lacado blanco gris RAL 9002**	2229
CRESTMNENE	Negro RAL 9004	Chapado fresno negro RAL 9004	Fresno lacado negro RAL 9004	2229
CRESTMARAR	**Arena RAL 1024**	**Chapado fresno arena RAL 1024**	**Fresno lacado arena RAL 1024**	2265
CRESTMOLOL	Oliva RAL 6003	Chapado fresno oliva RAL 6003	Fresno lacado oliva RAL 6003	2265
CRESTMSASA	**Salmón RAL 3022**	**Chapado fresno salmón RAL 3022**	**Fresno lacado salmón RAL 3022**	2265
CRESTMPEPE	Petróleo RAL 6004	Chapado fresno petróleo RAL 6004	Fresno lacado petróleo RAL 6004	2265

ESTANTERÍA L

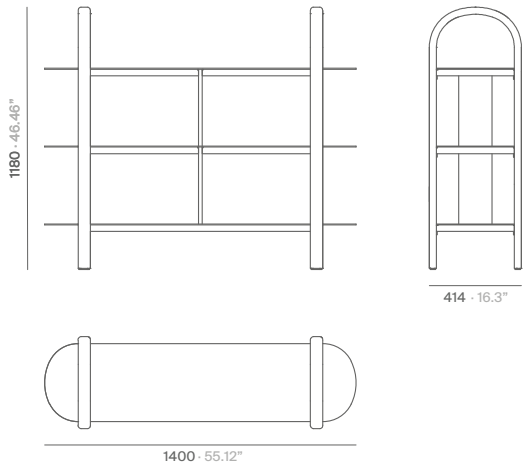

Estantería L / Dimensiones: 1400x1180x414 mm

Estructura, estantes y montantes lacados + barras fresno lacado

Referencia	Estructura, estantes y montantes	Barras	PVP* euros/unidad
CRESTLBL	Blanco gris RAL 9002	Fresno lacado blanco gris RAL 9002	2543
CRESTLNE	Negro RAL 9004	Fresno lacado negro RAL 9004	2543
CRESTLAR	Arena RAL 1024	Fresno lacado arena RAL 1024	2585
CRESTLOL	Oliva RAL 6003	Fresno lacado oliva RAL 6003	2585
CRESTLSA	Salmón RAL 3022	Fresno lacado salmón RAL 3022	2585
CRESTLPE	Petróleo RAL 6004	Fresno lacado petróleo RAL 6004	2585

mm · inches

Acabados en la página 65.

Para acabados y dimensiones especiales, consultar.

Estantería L / Dimensiones: 1400x1180x414 mm

Estructura y montantes lacados + estantes chapados fresno natural + barras fresno natural

Referencia	Estructura y montantes	Estantes	Barras	PVP* euros/unidad
CRESTLBLNAT	Blanco gris RAL 9002	Chapado fresno natural	Fresno natural	2844
CRESTLNENAT	Negro RAL 9004	Chapado fresno natural	Fresno natural	2844
CRESTLARNAT	Arena RAL 1024	Chapado fresno natural	Fresno natural	2871
CRESTLOLNAT	Oliva RAL 6003	Chapado fresno natural	Fresno natural	2871
CRESTLSANAT	Salmón RAL 3022	Chapado fresno natural	Fresno natural	2871
CRESTLPENAT	Petróleo RAL 6004	Chapado fresno natural	Fresno natural	2871

Estantería L / Dimensiones: 1400x1180x414 mm

Estructura y montantes lacados + estantes chapados fresno lacado + barras fresno lacado

Referencia	Estructura y montantes	Estantes	Barras	PVP* euros/unidad
CRESTLBLBL	Blanco gris RAL 9002	Chapado fresno blanco gris RAL 9002	Fresno lacado blanco gris RAL 9002	2860
CRESTLNENE	Negro RAL 9004	Chapado fresno negro RAL 9004	Fresno lacado negro RAL 9004	2860
CRESTLARAR	Arena RAL 1024	Chapado fresno arena RAL 1024	Fresno lacado arena RAL 1024	2903
CRESTLOLOL	Oliva RAL 6003	Chapado fresno oliva RAL 6003	Fresno lacado oliva RAL 6003	2903
CRESTLSASA	Salmón RAL 3022	Chapado fresno salmón RAL 3022	Fresno lacado salmón RAL 3022	2903
CRESTLPEPE	Petróleo RAL 6004	Chapado fresno petróleo RAL 6004	Fresno lacado petróleo RAL 6004	2903

Camarera



Camarera

Cuenta con dos estantes unidos por un arco de fresno macizo y un montante de aluminio que puede solicitarse cromado o pintado en cualquiera de los colores de la colección. Sus grandes ruedas, también de fresno, favorecen su desplazamiento a la vez que refuerzan su geometría lúdica.

CAMARERA

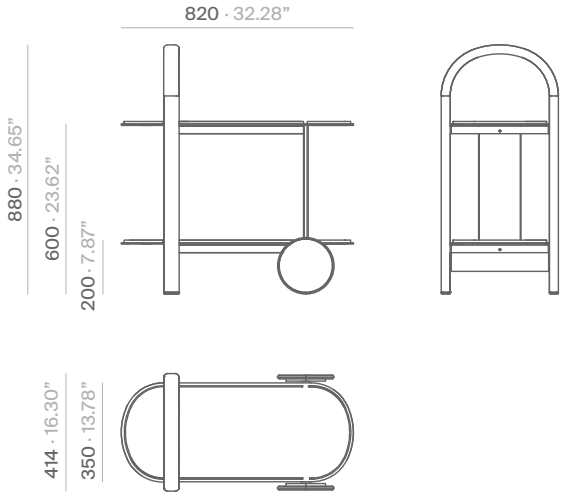

Camarera / Dimensiones: 820x880x414 mm

Estructura, estantes y montante lacados + barra fresno natural + ruedas chapadas fresno natural

Referencia	Estructura, estantes y montante	Barra	Ruedas	PVP* euros/unidad
CRCAMBLNAT	Blanco gris RAL 9002	Fresno natural	Chapado fresno natural	1496
CRCAMNENAT	Negro RAL 9004	Fresno natural	Chapado fresno natural	1496
CRCAMARNAT	Arena RAL 1024	Fresno natural	Chapado fresno natural	1532
CRCAMOLNAT	Oliva RAL 6003	Fresno natural	Chapado fresno natural	1532
CRCAMSANAT	Salmón RAL 3022	Fresno natural	Chapado fresno natural	1532
CRCAMPENAT	Petróleo RAL 6004	Fresno natural	Chapado fresno natural	1532

mm · inches

Acabados en la página 65.

Para acabados y dimensiones especiales, consultar.

Camarera / Dimensiones: 820x880x414 mm

Estructura, estantes y montante lacados + barra fresno lacado + ruedas chapadas fresno lacado

Referencia	Estructura, estantes y montante	Barra	Ruedas	PVP* euros/unidad
CRCAMBL	Blanco gris RAL 9002	Fresno lacado blanco gris RAL 9002	Chapado fresno blanco gris RAL 9002	1506
CRCAMNE	Negro RAL 9004	Fresno lacado negro RAL 9004	Chapado fresno negro RAL 9004	1506
CRCAMAR	Arena RAL 1024	Fresno lacado arena RAL 1024	Chapado fresno arena RAL 1024	1564
CRCAMOL	Oliva RAL 6003	Fresno lacado oliva RAL 6003	Chapado fresno oliva RAL 6003	1564
CRCAMSA	Salmón RAL 3022	Fresno lacado salmón RAL 3022	Chapado fresno salmón RAL 3022	1564
CRCAMPE	Petróleo RAL 6004	Fresno lacado petróleo RAL 6004	Chapado fresno petróleo RAL 6004	1564

Camarera / Dimensiones: 820x880x414 mm

Estructura y estantes lacados + barra fresno lacado + ruedas chapadas fresno lacado + montante cromado

Referencia	Estructura y estantes	Barra	Ruedas	Montante	PVP* euros/unidad
CRCAMBLCR	Blanco gris RAL 9002	Fresno lacado blanco gris RAL 9002	Chapado fresno blanco gris RAL 9002	Cromado	1628
CRCAMNECR	Negro RAL 9004	Fresno lacado negro RAL 9004	Chapado fresno negro RAL 9004	Cromado	1628
CRCAMARCR	Arena RAL 1024	Fresno lacado arena RAL 1024	Chapado fresno arena RAL 1024	Cromado	1686
CRCAMOLCR	Oliva RAL 6003	Fresno lacado oliva RAL 6003	Chapado fresno oliva RAL 6003	Cromado	1686
CRCAMSACR	Salmón RAL 3022	Fresno lacado salmón RAL 3022	Chapado fresno salmón RAL 3022	Cromado	1686
CRCAMPECR	Petróleo RAL 6004	Fresno lacado petróleo RAL 6004	Chapado fresno petróleo RAL 6004	Cromado	1686

Papelera



Papelera

Estas papeleras no son solo contenedores, son una declaración de compromiso con el reciclaje y la sostenibilidad. Con compartimentos claramente diferenciados, facilitan la tarea de separar residuos, contribuyendo así a la iniciativa global de proteger el medioambiente. Su diseño limpio y moderno no solo se integra armoniosamente en cualquier entorno, sino que también desafía la percepción tradicional de las papeleras como elementos poco atractivos. Al estar elevadas del suelo por medio de discretas patas, resulta más fácil mantener limpio el espacio a su alrededor.

Fabricadas en aluminio y disponibles en dos tamaños diferentes, con capacidad de 110 y 170 litros.

PAPELERA M

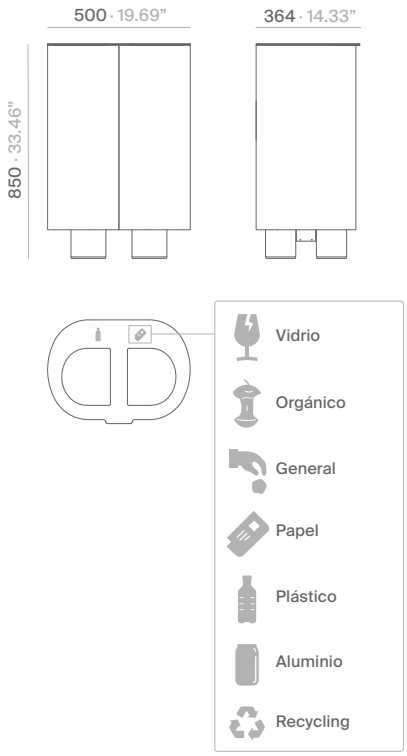

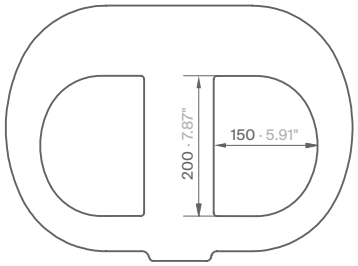

Papelera M / Dimensiones: 500x850x364 mm
Estructura y patas lacadas

Referencia	Estructura y patas	PVP* euros/unidad
CRPAPMBL	Blanco gris RAL 9002	699
CRPAPMNE	Negro RAL 9004	699
CRPAPMAR	Arena RAL 1024	730
CRPAPMOL	Oliva RAL 6003	730
CRPAPMSA	Salmón RAL 3022	730
CRPAPMPE	Petróleo RAL 6004	730
CRPAPMTA	Tapa para exteriores. De aluminio y sin agujeros. Mismo acabado que el cuerpo de la papelera.	71

Anclaje a suelo

Cuatro unidades de anclaje a suelo

Referencia	Acabado	PVP* euros/unidad
CRANCLAJE4	Negro	72

mm · inches
Acabados en la página 65.
Para acabados y dimensiones especiales, consultar.

PAPELERA L

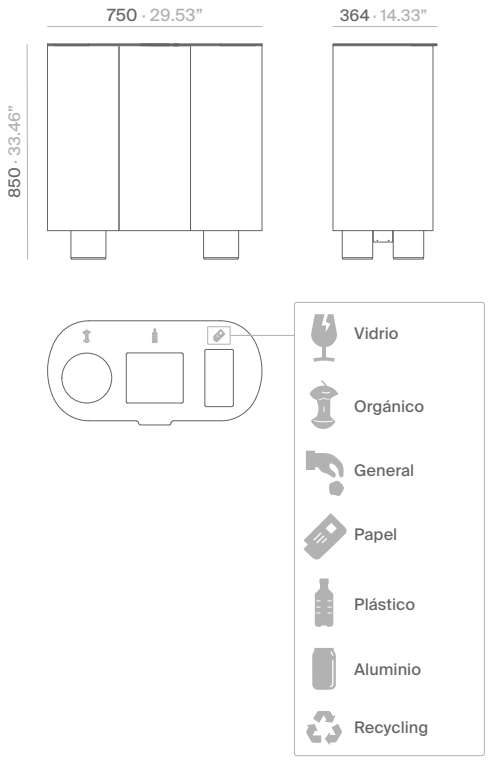

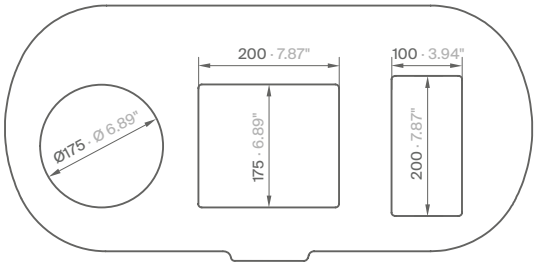

Papelera L / Dimensiones: 750x850x364 mm
Estructura y patas lacadas

Referencia	Estructura y patas	PVP* euros/unidad
CRPAPLBL	Blanco gris RAL 9002	855
CRPAPLNE	Negro RAL 9004	855
CRPAPLAR	Arena RAL 1024	892
CRPAPLOL	Oliva RAL 6003	892
CRPAPLSA	Salmón RAL 3022	892
CRPAPLPE	Petróleo RAL 6004	892
CRPAPLTA	Tapa para exteriores. De aluminio y sin agujeros. Mismo acabado que el cuerpo de la papelera.	79

Anclaje a suelo

Cuatro unidades de anclaje a suelo

Referencia	Acabado	PVP* euros/unidad
CRANCLAJE4	Negro	72

mm · inches
Acabados en la página 65.
Para acabados y dimensiones especiales, consultar.

Espejo



Espejo

El diseño autoportante de este espejo de pie hace más flexible su uso y evita el tener que taladrar las paredes para su montaje.

Índice

ESPEJO

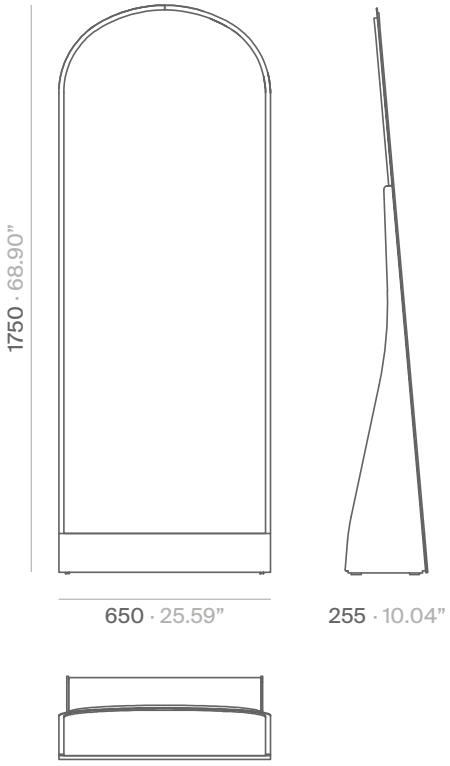

Espejo / Dimensiones: 650x1750x255 mm
Estructura lacada

Referencia	Estructura	PVP* euros/unidad
CRESPEJOBL	Blanco gris RAL 9002	1352
CRESPEJONE	Negro RAL 9004	1352
CRESPEJOAR	Arena RAL 1024	1389
CRESPEJOOL	Oliva RAL 6003	1389
CRESPEJOSA	Salmón RAL 3022	1389
CRESPEJOPE	Petróleo RAL 6004	1389

mm · inches
Acabados en la página 65.
Para acabados y dimensiones especiales, consultar.

EMBALAJE

Producto	Embalaje
Banco	Nº de bultos (M): 2 // (1) 1430x490x100 mm / 0.070 m^3 / 11 kg // (2) 450x250x90 mm / 0.01 m^3 / 4.3 kg Nº de bultos (L): 2 // (1) 2030x490x100 mm / 0.1 m^3 / 12 kg // (2) 450x250x90 mm / 0.01 m^3 / 4.3 kg
Banco Jardinera	Nº de bultos (S): 1 // 515x450x960 mm / 0.22 m^3 / 14 kg Nº de bultos (M): 1 // 515x450x1440 mm / 0.33 m^3 / 21.4 kg
Jardinera	Nº de bultos (S): 1 // 420x445x445 mm / 0.08 m^3 / 7.8 kg Nº de bultos (M): 1 // 500x510x490 mm / 0.12 m^3 / 11 kg Nº de bultos (L): 1 // 585x570x500 mm / 0.17 m^3 / 11.3 kg
Maletero	Nº de bultos: 2 //
Vestidor	Nº de bultos: 3 //
Mesas	Nº de bultos (mesa de centro): 1 // 6,15 kg Nº de bultos (mesa de centro de dos alturas): 1 // 7 kg Nº de bultos (mesa auxiliar): 1 // 490x700x490 mm / 0.17 m^3 / 7.5 kg Nº de bultos (mesa de noche): 1 // 4.1 kg
Estantería	Nº de bultos (S): 2 // 19 kg Nº de bultos (M): 2 // Nº de bultos (L): 4 // (1, 2 y 3) 1620x430x80 mm / 0.0557 m^3 / 8.73 kg // (4) 1350x500x110 mm / 0.0743 m^3 / 8.3 kg
Camarera	Nº de bultos: 1 // 870x470x930 mm / 0.38 m^3 / 13.75 kg
Papelera	Nº de bultos (M): 1 // 540x915x400 mm / 0.2 m^3 / 11.5 kg Nº de bultos (L): 1 // 785x915x400 mm / 0.29 m^3 / 17 kg
Espejo	Nº de bultos: 1 // 600x800x1900 mm / 0.91 m^3 / 38 kg

ACABADOS

ALUMINIO - PINTURAS

Blanco gris
RAL 9002
texturado


Negro
RAL 9004
texturado


Arena
RAL 1024
texturado


Oliva
RAL 6003
texturado


Salmón
RAL 3022
texturado


Petróleo
RAL 6004
texturado

ALUMINIO - CROMADO


Cromado

FRESNO NATURAL - LACADOS PORO ABIERTO


Blanco gris
RAL 9002


Negro
RAL 9004


Arena
RAL 1024


Oliva
RAL 6003


Salmón
RAL 3022


Petróleo
RAL 6004

FRESNO NATURAL


Fresno natural

TEJIDO


Moulin 10


Moulin 33


Moulin 38

SOSTENIBILIDAD

La colección Croma está comprometida con la sostenibilidad y la preservación del medio ambiente, de ahí que utilice materiales responsables que minimizan nuestro impacto en el planeta.
El aluminio usado en la colección es 100% reciclable y contiene al menos un 25% de material reciclado. Al utilizar aluminio en nuestra colección, aseguramos que los artículos sean duraderos y tengan una vida útil larga, reduciendo así la necesidad de reemplazarlos a corto plazo.
Por otro lado, la madera de fresno es una elección responsable debido a su origen renovable y su capacidad para capturar y almacenar carbono. El fresno es un tipo de madera de rápido crecimiento que se cultiva de manera sostenible. Al utilizar madera de fresno en nuestra colección promovemos la conservación de los bosques.
Los tejidos incorporados están compuestos por un 20% de fibra reciclada.
Las pinturas usadas no contienen disolventes, no consumen agua y no generan emisiones ni vertidos. El resultado es un impacto medioambiental menor.

DESCUBRE NUESTROS PRODUCTOS EN:

pCon PLANNER

archiproducts

ARCHI TONIC

bimobject®

hicontract
inspired by interihotel

Systemtronic has the right to modify technically any of its products.
Systemtronic a le droit de modifier techniquement ses produits.
Systemtronic hat das Recht, irgendwelche seiner Produkte technisch zu ändern.
Systemtronic se reserva el derecho de modificar técnicamente sus productos.

This publication may not be reproduced in whole or in part in any manner whatsoever without the written permission of the publisher. All models are protected by international patent.
Cette publication ne peût reproduite, en partie ou entièrement, sans l´autorisation écrite de l'éditeur. Tous les modèles sont protégés par un brevet international.
Diese Veröffentlichung kann nicht in irgendeinem Art ohne die schriftliche Erlaubnis des Verlegers ganz oder teilweise reproduziert werden. Alle Modelle werden durch internationales Patent geschützt.
Esta publicación no puede ser reproducida en todo o en parte sin el permiso escrito del editor. Todos los modelos están protegidos mediante patente internacional.

Systemtronic cares about the environment_Systemtronic soigne le environnement_Systemtronic sorgt für die Umwelt_Systemtronic cuida el medioambiente.

systemtronic

Carrer de la Mar, 3
46138 Rafelbunyol
Valencia - Spain

Tel. (+34) 961 852 784
nacional@st-systemtronic.com
comercial@st-systemtronic.com

www.st-systemtronic.com
@systemtronic