systemtronic

TARIFA ADVANCED 2026
NACIONAL

systemtronic

Registro de proyecto

FECHA:

DISTRIBUIDOR:

NOMBRE DEL PROYECTO:

PRESCRIPTOR:

FECHA DE INSTALACIÓN:

UBICACIÓN DEL PRODUCTO:

COMPETENCIA DE SYSTEMTRONIC:

CONOCIMIENTO DEL PROYECTO:

NOTAS:

RESPUESTA DE SYSTEMTRONIC:

Enviar a la atención del departamento comercial: comercial@st-systemtronic.com.

Índice alfabético

Registro de proyecto 3
Condiciones de venta 10

Atria 83
Balda 85
Ben 14
Branch 35
Buraco 48
Cantha 54
Celes 185
Climb 62
Conee Jardinera 153
Conee Puf 149
Crepe Jardinera 156
Crepe Paragüero 143
Crepe Paragüero & Jardinera 145
Drop 107
Drop Mini 116
Drop Out 126
Drop Top 120
Drop Top Mini 118
Drop Top Triple 124
Elica 31
Escudo 97
Faya 95
Flap 78
Flip 12
Flora 179
Forrein 141
Fum 105
Green Cloud 162
Green Light 159
Hold 16
Hold Daily 20
Iflag 81
Inlin 41
Inper 44
Ker 46
Koku 88
Laura 181
Lit 73
Malva 66
Mill 183
Modulor 75
Mott 93
Naname 29
Office Set 191
Parallel 188
Parban 68
Pointo 50
Sail 71
Second Tree 37
Second Tree Wall 39
SITA 99
Sou 132
Store 23
Trec 64
Usio 90
Verissimo 169
Verissimo Puf 151

Acabados 195

Índice

Registro de proyecto 3

Condiciones de venta 10

Carros auxiliares

 Flip 12

 Ben 14

 Hold 16

 Hold Daily 20

 Store 23

Percheros

 Naname 29

 Elica 31

 Branch 35

 Second Tree 37

 Second Tree Wall 39

 Inlin 41

 Inper 44

 Ker 46

 Buraco 48

 Pointo 50

 Cantha 54

 Climb 62

Postes separadores



Trec 64

Separadores



Malva 66



Parban 68



Sail 71

Expositores



Lit 73



Modulor 75



Flap 78



Iflag 81



Atria 83

Librerías



Balda 85



Koku 88



Usio 90

Revisteros



Mott 93

Soportes para extintores



Faya 95

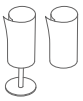

Escudo 97

Soportes audiovisuales



SITA 99

Ceniceros



Fum 105

Papeleras



Drop 107



Drop Mini 116



Drop Top Mini 118

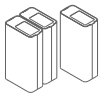

Drop Top 120

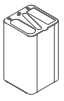

Drop Top Triple 124

Índice

Paragüeros


Elica Umbrella 33


Drop Out 126


Sou 132


Forrein 141


Crepe Paragüero 143


Crepe Paragüero Jardinera 145

Asientos


Conee Puf 149


Verissimo Puf 151

Jardineras


Conee Jardinera 153


Crepe Jardinera 156


Crepe Jardinera Paragüero 147

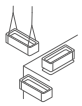
Green Light 159


Green Cloud 162


Verissimo 169

Lámparas

 Flora 179

 Cantha LED 60

Mesas

 Laura 181

 Mill 183

 Celes 185

 Parallel 188

Accesorios de oficina

Office Set 191

Acabados 195

Condiciones de venta

CONDICIONES DE VENTA:

• La presente tarifa entra en vigor a partir del 16 de marzo de 2026.
• El PVP recomendado que refleja la presente tarifa está exento de IVA e incluye el embalaje.
• Los precios indicados son susceptibles de ser modificados en función de los costes de las materias primas, en el caso de que la empresa se vea obligada a ello. Por favor consulten la tarifa de precios de nuestra página web antes de realizar un presupuesto, para asegurarse de que las referencias y precios son correctos.

PROCEDIMIENTO DE PEDIDO:

• Todos los pedidos se deben hacer por escrito, por email (comercial@st-systemtronic.com), indicando:

A - nombre del producto y referencia;
B - modelo;
C - acabado / color;
D - número de unidades.

• No se aceptarán modificaciones de pedidos o cancelaciones pasadas 48 horas desde su confirmación de pedido.
• Los pedidos de muestras se cobrarán como pedidos normales.

PEDIDO MÍNIMO:

• Los portes serán pagados a partir de 525 € netos, únicamente dentro del territorio peninsular nacional.
• Para pedidos inferiores se cargarán portes en factura según baremo del transporte.
• Para entregas a particulares (por solicitud expresa del cliente) consultar portes.
• Para Canarias los portes serán debidos y correrán a cargo del cliente.
• Para Baleares los portes serán pagados a partir de 850 € netos excepto Formentera.

PEDIDOS ESPECIALES:

• Para pedidos especiales o modificaciones en cualquiera de los productos (acabado, dimensiones...), solicitar a SYSTEMTRONIC presupuesto y plazo de entrega.
• Todos los pedidos especiales serán pagados por adelantado mediante una transferencia bancaria (€), a la confirmación del pedido. No se aplicarán descuentos adicionales.

CONDICIONES DE PAGO:

• SYSTEMTRONIC no aceptará compartir gastos bancarios, deberá recibir el total de las facturas en las transferencias bancarias.
• El total de la factura del primer pedido se pagará mediante una transferencia bancaria por adelantado (€).
• La forma de pago para futuros pedidos será negociada entre SYSTEMTRONIC y sus clientes.
• Los productos continúan siendo propiedad de SYSTEMTRONIC hasta que la factura sea pagada al completo.

Condiciones de venta

PLAZO DE ENTREGA:

• 21 días hábiles tras la confirmación de pedido.

TRANSPORTE:

• Las incidencias deben ser notificadas (incluyendo fotografías) por email en un plazo máximo de 24 horas tras haber recibido la mercancía.

EMBALAJE:

• Aquellos pedidos que necesiten ser expedidos en cajas especiales de madera, se cobrará en factura el coste del embalaje especial y deberá confirmarse el pedido

ATENCIÓN:

• SYSTEMTRONIC se reserva el derecho de hacer cualquier modificación técnica, dimensional o estética en la fabricación de sus productos sin previo aviso.
• Cualquier tipo de reclamación relacionada con la fabricación del producto deberá notificarse dentro del plazo de los 8 días siguientes a la entrega de la mercancía, y bajo ningún concepto se aceptarán reclamaciones pasado dicho plazo.

GARANTÍA:

• SYSTEMTRONIC garantiza la calidad de sus productos durante su proceso de fabricación y los componentes de sus productos. Esperamos un uso responsable de cada uno de sus elementos, basándose en sus características específicas.
• La garantía no cubrirá defectos causados por un mal uso, golpes, productos de limpieza no apropiados o condiciones climatológicas extremas.
• La garantía será válida durante los 36 meses posteriores a la fecha de factura.

Flip

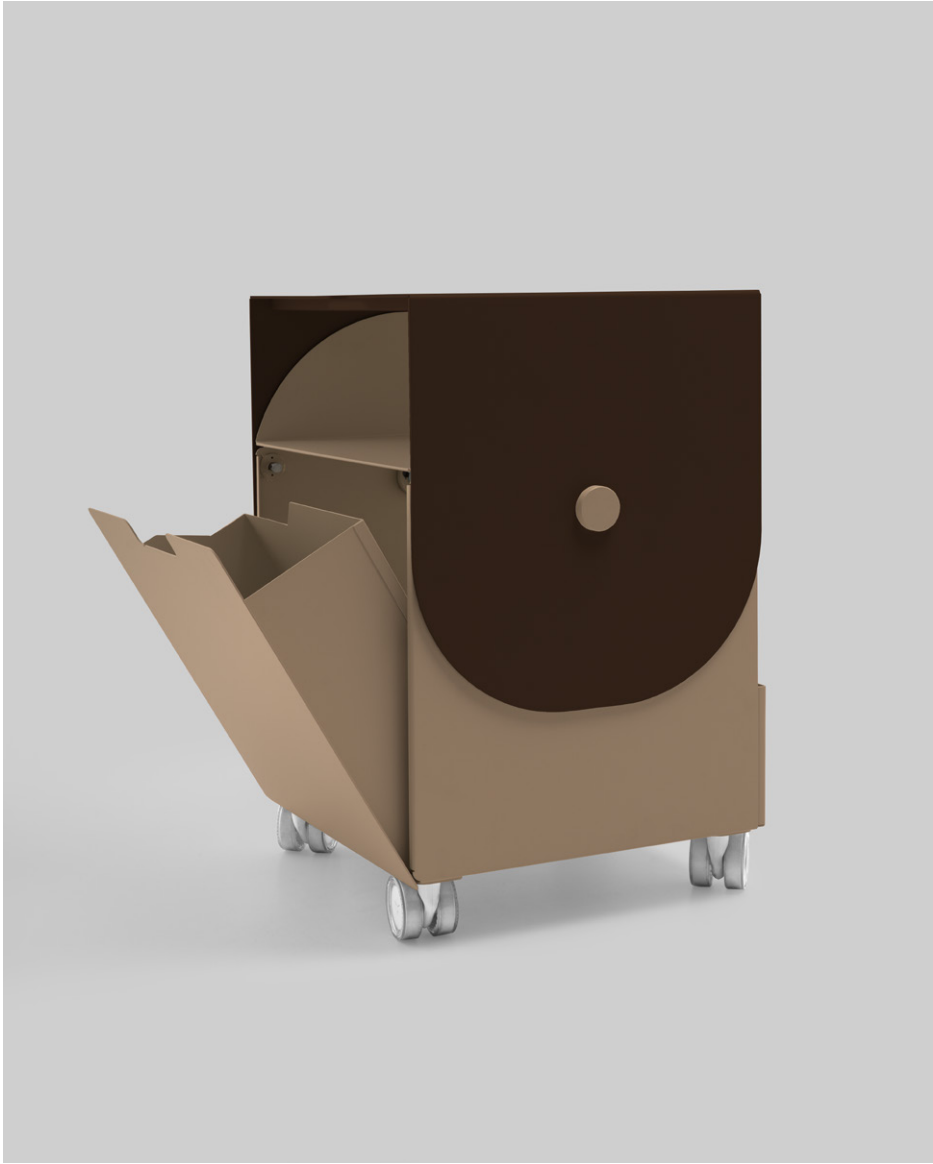

Flip es un carro auxiliar versátil y funcional, equipado con cuatro ruedas de Ø 65 mm (Ø 2.56”) que garantizan un desplazamiento suave y estable. Su tapa móvil de aluminio puede colocarse en tres posiciones distintas, mientras que la estructura de acero integra un archivador batiente que optimiza el almacenamiento. Una solución práctica y robusta para espacios dinámicos y profesionales.

Materiales:

Estructura y embellecedor: Acero.

Tapa: Aluminio.

Flip

Cristina Acevedo, Elena Carmona Fontelos,
Álvaro Martínez Alonso y Miranda Prats

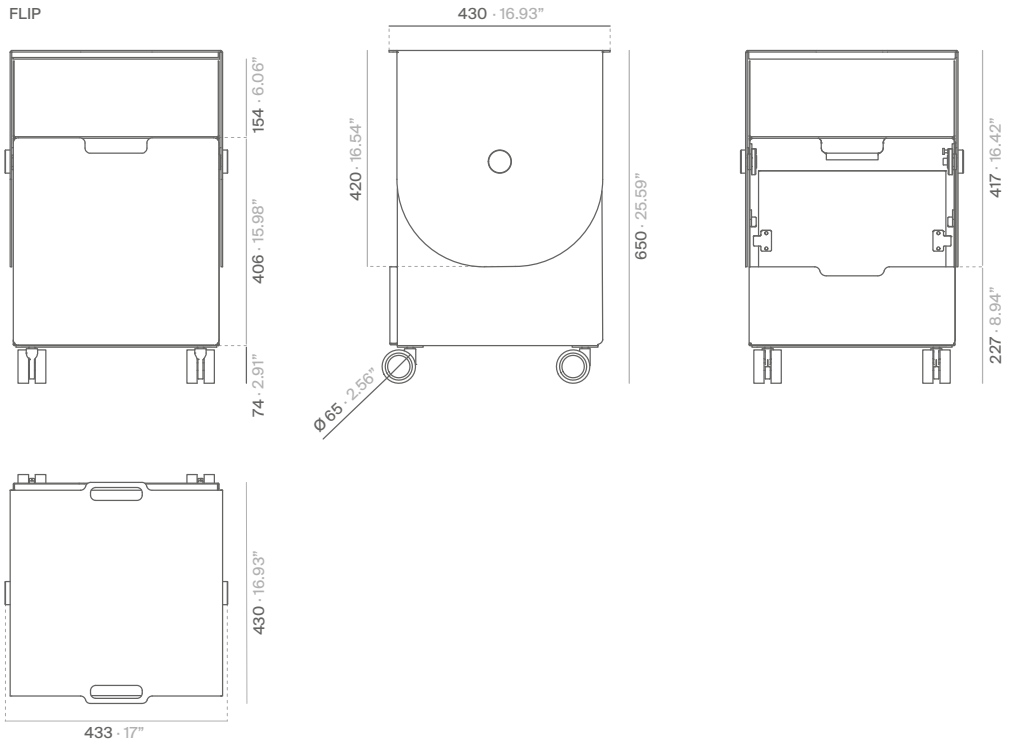

Referencia	Acabado	Embalaje	PVP* euros/unidad
FLIPBLG	Blanco gris RAL 9002	·nº de bultos:	926
FLIPNE	Negro RAL 9011		
FLIPRB	Rojo beige RAL 3012		
FLIPGP	Gris plata RAL 7001		
FLIPBG	Beige gris RAL 1019		
FLIPMC	Marrón cobrizo RAL 8004		
FLIPAZ	Azul RAL 5011		
FLIPGG	Gris guijarro RAL 7032		

Referencia	Cambio de color de la tapa	PVP* euros/unidad
FLIPTAPABLG	Blanco gris RAL 9002	0
FLIPTAPANE	Negro RAL 9011	
FLIPTAPARB	Rojo beige RAL 3012	
FLIPTAPAGP	Gris plata RAL 7001	
FLIPESTBG	Beige gris RAL 1019	
FLIPTAPAMC	Marrón cobrizo RAL 8004	
FLIPTAPAAZ	Azul RAL 5011	
FLIPTAPAGG	Gris guijarro RAL 7032	

mm · inches
Acabados en la página 195.
Para acabados y dimensiones especiales, consultar.

Ben



Mueble auxiliar versátil, compacto y de fácil movilidad. Destaca por la dimensión de sus ruedas, acabadas en roble natural, y su pomo de madera maciza de roble natural.

Materiales:
- Estructura: Acero.
- Pomo: Roble natural macizo.
- Ruedas: Chapado de roble natural.

Ben

Aranda Aloy Enblanc

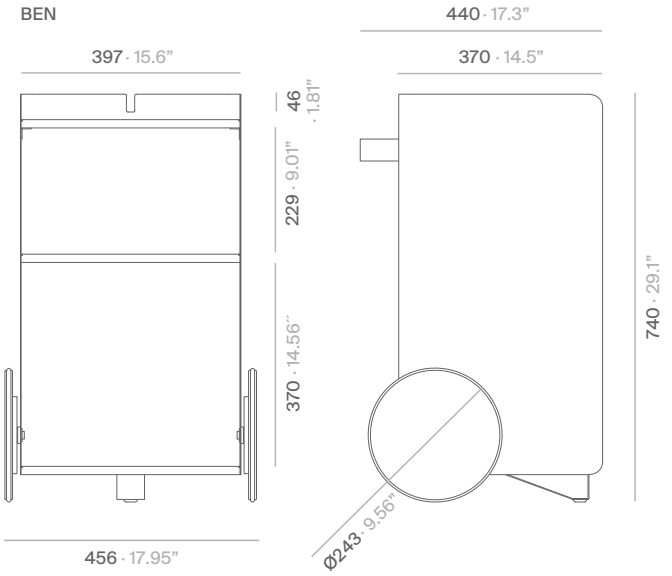

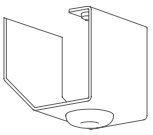

El diseño incluye un pie fijo delantero.



Para favorecer el desplazamiento del carro en su posición recta, se ofrece la posibilidad de sustituir el pie fijo por una rueda de Ø 4 cm (BENRUAD).

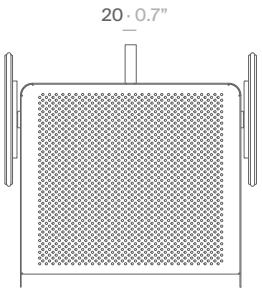

Referencia	Modelo · Dimensiones	Acabado	Embalaje	PVP* euros/unidad
BENBLRUROB00	BEN pie fijo y ruedas de roble	Blanco RAL 9003	·nº de bultos: 1 486x470x790 mm / 0.18 m³ / 27 kg	888
BENNERUROB00		Negro RAL 9011		
BENAZRUROB00		Azul RAL 5011		918
BENRTRUROB00		Rojo tomate RAL 3013		
BENGNRUROB00		Granate RAL 3005		
BENVERUROB00		Verde RAL 6009		
BENGFRUROB00		Gris forja		
BENBGRUROB00		Beige gris RAL 1019		
BENRBRUROB00		Rojo beige RAL 3012		
BENBBRUROB00		Bronze bagana		968
BENRRRUROB00		Rust rame		
BENRUAD	Rueda de Ø 40 mm	Negro		+19

mm · inches
Acabados en la página 195.
Para acabados y dimensiones especiales, consultar.

Hold



Mueble auxiliar versátil y atemporal, concebido para integrarse con naturalidad en todo tipo de espacios: dormitorios, cocinas, baños, oficinas...
Disponible en tres tamaños: Hold High, Hold Office y Hold.

Material: Acero.

Hold

Aranda Aloy Enblanc

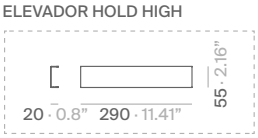

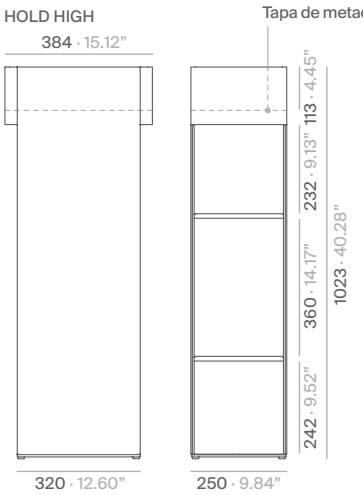

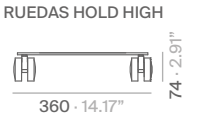

Para uso en zonas húmedas se requiere un proceso adicional de imprimación antes de la pintura. Para acabados y dimensiones especiales, consultar.

Referencia	Modelo · Dimensiones	Acabado	Embalaje	PVP* euros/unidad
BESIDEHBL	HOLD HIGH 250x320 _ h1024	Blanco RAL 9003	·nº de bultos: 1 430x300x1080 mm / 0.139 m³ / 22.86 kg	500
BESIDEHNE		Negro RAL 9011		
BESIDEHAZ		Azul RAL 5011		532
BESIDEHRT		Rojo tomate RAL 3013		
BESIDEHGN		Granate RAL 3005		
BESIDEHVE		Verde RAL 6009		
BESIDEHGF		Gris forja		
BESIDEHBG		Beige gris RAL 1019		
BESIDEHRB		Rojo beige RAL 3012		
BESIDEHBB		Bronze bagana		619
BESIDEHRR		Rust rame		
BESIDEE	Elevador Hold High	Mismo acabado que el mueble	-	57
BESIDERH/BL/NE	4 ruedas Hold High	Blanco: ruedas blancas / Negro: ruedas negro-grafito	·nº de bultos: 1 400x100x242 mm / 0.009 m³ / 1.98 kg	145
BESIDERH/AZ/RT/ GN/VE/GF/BG/RB		Azul / rojo / granate / verde / gris forja / beige gris / rojo beige: ruedas negro-grafito		154
BESIDERH/BB/RR		Bronze bagana / rust rame: ruedas negro-grafito		163

mm · inches
Acabados en la página 195.
Para acabados y dimensiones especiales, consultar.

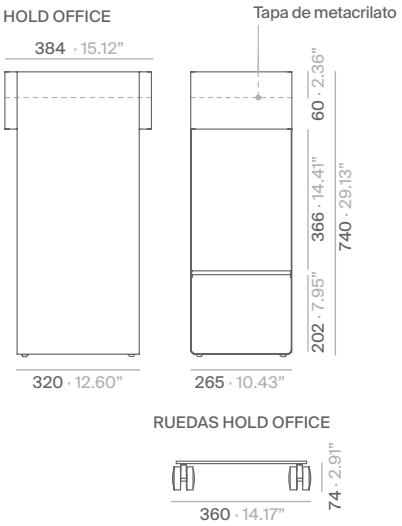

Para uso en zonas húmedas se requiere un proceso adicional de imprimación antes de la pintura. Para acabados y dimensiones especiales, consultar.

Referencia	Modelo · Dimensiones	Acabado	Embalaje	PVP* euros/unidad
BESIDEOBL	HOLD OFFICE 265x384 _ h740	Blanco RAL 9003	·nº de bultos: 1 430x290x780 mm / 0.097 m³ / 14.25 kg	412
BESIDEONE		Negro RAL 9011		
BESIDEOAZ		Azul RAL 5011		441
BESIDEORT		Rojo tomate RAL 3013		
BESIDEOGN		Granate RAL 3005		
BESIDEOVE		Verde RAL 6009		
BESIDEOGF		Gris forja		
BESIDEOBG		Beige gris RAL 1019		
BESIDEORB		Rojo beige RAL 3012		
BESIDEOBB		Bronze bagana		529
BESIDEORR		Rust rame		
BESIDERO/BL/NE	4 ruedas Hold Office	Blanco: ruedas blancas / Negro: ruedas negro-grafito	·nº de bultos: 1 400x100x242 mm / 0.009 m³ / 1.98 kg	143
BESIDERO/AZ/RT/ GN/VE/GF/BG/RB		Azul / rojo / granate / verde / gris forja / beige gris / rojo beige: ruedas negro-grafito		151
BESIDERO/BB/RR		Bronze bagana / rust rame: ruedas negro-grafito		160

mm · inches
Acabados en la página 195.
Para acabados y dimensiones especiales, consultar.

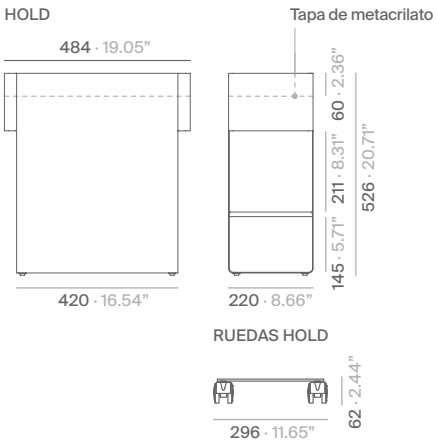

Para uso en zonas húmedas se requiere un proceso adicional de imprimación antes de la pintura. Para acabados y dimensiones especiales, consultar.

Referencia	Modelo · Dimensiones	Acabado	Embalaje	PVP* euros/unidad
BESIDEBL	HOLD 220x484 _ h530	Blanco RAL 9003	·nº de bultos: 1 530x270x585 mm / 0.084 m³ / 10.92 kg	327
BESIDENE		Negro RAL 9011		
BESIDEAZ		Azul RAL 5011		354
BESIDERT		Rojo tomate RAL 3013		
BESIDEGN		Granate RAL 3005		
BESIDEVE		Verde RAL 6009		
BESIDEGF		Gris forja		
BESIDEBG		Beige gris RAL 1019		
BESIDERB		Rojo beige RAL 3012		
BESIDEBB		Bronze bagana		400
BESIDERR		Rust rame		
BESIDERS/BL/NE	4 ruedas Hold	Blanco: ruedas blancas / Negro: ruedas negro-grafito	·nº de bultos: 1 400x100x242 mm / 0.009 m³ / 1.56 kg	123
BESIDERS/AZ/RT/ GN/VE/GF/BG/RB		Azul / rojo / granate / verde / gris forja / beige gris / rojo beige: ruedas negro-grafito		129
BESIDERS/BB/RR		Bronze bagana / rust rame: ruedas negro-grafito		139

mm · inches
Acabados en la página 195.
Para acabados y dimensiones especiales, consultar.

Hold Daily



Mueble auxiliar específico para espacios de trabajo, cerrado por detrás, con gran capacidad y facilidad de movimiento gracias a sus ruedas especiales de Ø 64 mm.
Disponible en dos versiones: Hold Daily DR con puerta y cerradura, y Hold Daily BX sin puerta.

Material: Acero.

Hold Daily

Aranda Aloy Enblanc

HOLD DAILY DR

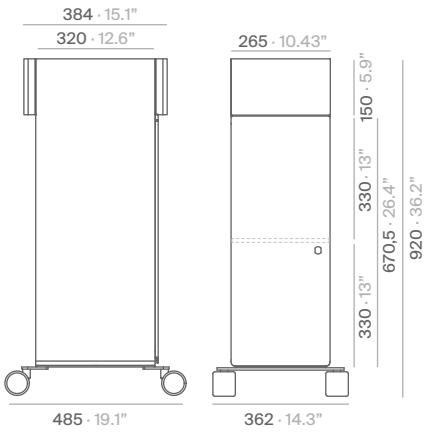

Para uso en zonas húmedas se requiere un proceso adicional de imprimación antes de la pintura. Para acabados y dimensiones especiales, consultar.

Referencia	Modelo · Dimensiones	Acabado	Embalaje	PVP* euros/unidad
DAILYDRBL	HOLD DAILY DR Hold Daily con puerta Incluye ruedas No incluye cajón	Blanco RAL 9003	nº de bultos: 2 Bulto 1 (Hold Daily BX): 435x320x895 mm / 0.12 m³ / 18.76 kg Bulto 2 (ruedas Hold Daily): 400x100x242 mm / 0.009 m³ / 1.98 kg	858
DAILYDRNE		Negro RAL 9011		
DAILYDRAZ		Azul RAL 5011		899
DAILYDRRT		Rojo tomate RAL 3013		
DAILYDRGN		Granate RAL 3005		
DAILYDRVE		Verde RAL 6009		
DAILYDRGF		Gris forja		
DAILYDRRB		Rojo beige RAL 3012		
DAILYDRBB		Bronze bagana		971
DAILYDRRR		Rust rame		

mm · inches

Acabados en la página 195.

Para acabados y dimensiones especiales, consultar.

HOLD DAILY BX

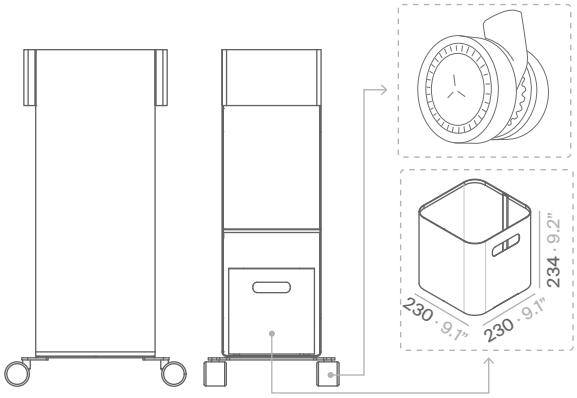

Para uso en zonas húmedas se requiere un proceso adicional de imprimación antes de la pintura. Para acabados y dimensiones especiales, consultar.

Referencia	Modelo · Dimensiones	Acabado	Embalaje	PVP* euros/unidad
DAILYBXBL	HOLD DAILY BX Hold Daily sin puerta Incluye ruedas No incluye cajón	Blanco RAL 9003	·nº de bultos: 2 Bulto 1 (Hold Daily BX): 435x320x895 mm / 0.12 m³ / 16.82 kg Bulto 2 (ruedas Hold Daily): 400x100x242 mm / 0.009 m³ / 1.98 kg	699
DAILYBXNE		Negro RAL 9011		
DAILYBXAZ		Azul RAL 5011		740
DAILYBXRT		Rojo tomate RAL 3013		
DAILYBXGN		Granate RAL 3005		
DAILYBXVE		Verde RAL 6009		
DAILYBXGF		Gris forja		
DAILYBXRB		Rojo beige RAL 3012		
DAILYBXBB		Bronze bagana		809
DAILYBXRR		Rust rame		
DAILYCABL	Cajón Hold Daily	Blanco RAL 9003	·nº de bultos: 1 305x255x380 mm / 0.029 m³ / 2.73 kg	145
DAILYCANE		Negro RAL 9011		
DAILYCAAZ		Azul RAL 5011		160
DAILYCART		Rojo tomate RAL 3013		
DAILYCAGN		Granate RAL 3005		
DAILYCAVE		Verde RAL 6009		
DAILYCAGF		Gris forja		
DAILYCARB		Rojo beige RAL 3012		
DAILYCABB		Bronze bagana		181
DAILYCARR		Rust rame		

mm · inches
Acabados en la página 195.
Para acabados y dimensiones especiales, consultar.

Store



Mueble auxiliar personal diseñado para optimizar los espacios de trabajo gracias a su funcionalidad y máxima movilidad. Mantiene organizados y siempre a mano los objetos personales del usuario —bolso, chaqueta, cartera, mochila, móvil, tablet, portátil y otros accesorios—, aporta comodidad y eficiencia al entorno profesional. Fabricado en plancha de acero.

Material: Acero.

Store
STC Studio

STORE

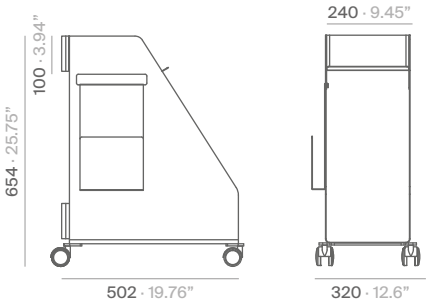

Referencia	Modelo	Acabado estructura	Acabado revistero	Embalaje	PVP* euros/unidad
STORENEBL	STORE Incluye revistero y ruedas	Negro RAL 9011	Blanco RAL 9003	·nº de bultos: 3 Bulto 1 (Store): 270x520x660 mm / 0.092 m³ / 9.94 kg Bulto 2 (ruedas): 400x100x242 mm / 0.009 m³ / 1.56 kg Bulto 3 (revistero): 400x390x70 mm / 0.010 m³ / 1.56 kg	466
STORENENE			Negro RAL 9011		
STORENEAZ			Azul RAL 5011		480
STORENERT			Rojo tomate RAL 3013		
STORENEGN			Granate RAL 3005		
STORENEVE			Verde RAL 6009		
STORENEGF			Gris forja		
STORENEBG			Beige gris RAL 1019		
STORENEAR			Arena RAL 1024		
STORENERB			Rojo beige RAL 3012		
STORENEBB			Bronze bagana		503
STORENERR			Rust rame		
STOREBLBL		Blanco RAL 9003	Blanco RAL 9003		466
STOREBLNE			Negro RAL 9011		
STOREBLAZ			Azul RAL 5011		480
STOREBLRT			Rojo tomate RAL 3013		
STOREBLGN			Granate RAL 3005		
STOREBLVE			Verde RAL 6009		
STOREBLGF			Gris forja		
STOREBLBG			Beige gris RAL 1019		
STOREBLAR			Arena RAL 1024		
STOREBLRB			Rojo beige RAL 3012		
STOREBLBB			Bronze bagana		503
STOREBLRR			Rust rame		

mm · inches
Acabados en la página 195.
Para acabados y dimensiones especiales, consultar.

Referencia	Modelo	Acabado estructura	Acabado revistero	Embalaje	PVP* euros/unidad
STOREBGBL	STORE Incluye revistero y ruedas	Beige gris RAL 1019	Blanco RAL 9003	·nº de bultos: 3 Bulto 1 (Store): 270x520x660 mm / 0.092 m³ / 9.94 kg Bulto 2 (ruedas): 400x100x242 mm / 0.009 m³ / 1.56 kg Bulto 3 (revistero): 400x390x70 mm / 0.010 m³ / 1.56 kg	491
STOREBGNE			Negro RAL 9011		
STOREBGAZ			Azul RAL 5011		500
STOREBGRT			Rojo tomate RAL 3013		
STOREBGGN			Granate RAL 3005		
STOREBGVE			Verde RAL 6009		
STOREBGGF			Gris forja		
STOREBGBG			Beige gris RAL 1019		
STOREBGAR			Arena RAL 1024		
STOREBGRB			Rojo beige RAL 3012		
STOREBGBB			Bronze bagana		528
STOREBGRR			Rust rame		
STOREGFBL		Gris forja	Blanco RAL 9003		491
STOREGFNE			Negro RAL 9011		
STOREGFAZ			Azul RAL 5011		500
STOREGFRT			Rojo tomate RAL 3013		
STOREGFGN			Granate RAL 3005		
STOREGFVE			Verde RAL 6009		
STOREGFGF			Gris forja		
STOREGFBG			Beige gris RAL 1019		
STOREGFAR			Arena RAL 1024		
STOREGFRB			Rojo beige RAL 3012		
STOREGFBB			Bronze bagana		528
STOREGFRR			Rust rame		
STOREAZBL		Azul RAL 5011	Blanco RAL 9003		491
STOREAZNE			Negro RAL 9011		
STOREAZAZ			Azul RAL 5011		500
STOREAZRT			Rojo tomate RAL 3013		
STOREAZGN			Granate RAL 3005		
STOREAZVE			Verde RAL 6009		
STOREAZGF			Gris forja		
STOREAZBG			Beige gris RAL 1019		
STOREAZAR			Arena RAL 1024		
STOREAZRB			Rojo beige RAL 3012		
STOREAZBB			Bronze bagana		528
STOREAZRR			Rust rame		

mm · inches
Acabados en la página 195.
Para acabados y dimensiones especiales, consultar.

Referencia	Modelo	Acabado estructura	Acabado revistero	Embalaje	PVP* euros/unidad
STORERTBL	STORE Incluye revistero y ruedas	Rojo tomate RAL 3013	Blanco RAL 9003	·nº de bultos: 3 Bulto 1 (Store): 270x520x660 mm / 0.092 m³ / 9.94 kg Bulto 2 (ruedas): 400x100x242 mm / 0.009 m³ / 1.56 kg Bulto 3 (revistero): 400x390x70 mm / 0.010 m³ / 1.56 kg	491
STORERTNE			Negro RAL 9011		
STORERTAZ			Azul RAL 5011		500
STORERTRT			Rojo tomate RAL 3013		
STORERTGN			Granate RAL 3005		
STORERTVE			Verde RAL 6009		
STORERTGF			Gris forja		
STORERTBG			Beige gris RAL 1019		
STORERTAR			Arena RAL 1024		
STORERTRB			Rojo beige RAL 3012		
STORERTBB			Bronze bagana		528
STORERTRR			Rust rame		
STOREGNBL		Granate RAL 3005	Blanco RAL 9003		491
STOREGNNE			Negro RAL 9011		
STOREGNAZ			Azul RAL 5011		500
STOREGNRT			Rojo tomate RAL 3013		
STOREGNGN			Granate RAL 3005		
STOREGNVE			Verde RAL 6009		
STOREGNGF			Gris forja		
STOREGNBG			Beige gris RAL 1019		
STOREGNAR			Arena RAL 1024		
STOREGNRB			Rojo beige RAL 3012		
STOREGNBB			Bronze bagana		528
STOREGNRR			Rust rame		
STOREVEBL		Verde RAL 6009	Blanco RAL 9003		491
STOREVENE			Negro RAL 9011		
STOREVEAZ			Azul RAL 5011		500
STOREVERT			Rojo tomate RAL 3013		
STOREVEGN			Granate RAL 3005		
STOREVEVE			Verde RAL 6009		
STOREVEGF			Gris forja		
STOREVEBG			Beige gris RAL 1019		
STOREVEAR			Arena RAL 1024		
STOREVERB			Rojo beige RAL 3012		
STOREVEBB			Bronze bagana		528
STOREVERR			Rust rame		

mm · inches
Acabados en la página 195.
Para acabados y dimensiones especiales, consultar.

Referencia	Modelo	Acabado estructura	Acabado revistero	Embalaje	PVP* euros/unidad
STORERBBL	STORE Incluye revistero y ruedas	Rojo beige RAL 3012	Blanco RAL 9003	·nº de bultos: 3 Bulto 1 (Store): 270x520x660 mm / 0.092 m³ / 9.94 kg Bulto 2 (ruedas): 400x100x242 mm / 0.009 m³ / 1.56 kg Bulto 3 (revistero): 400x390x70 mm / 0.010 m³ / 1.56 kg	491
STORERBNE			Negro RAL 9011		
STORERBAZ			Azul RAL 5011		500
STORERBRT			Rojo tomate RAL 3013		
STORERBGN			Granate RAL 3005		
STORERBVE			Verde RAL 6009		
STORERBGF			Gris forja		
STORERBBG			Beige gris RAL 1019		
STORERBAR			Arena RAL 1024		
STORERBRB			Rojo beige RAL 3012		
STORERBBB			Bronze bagana		528
STORERBRR			Rust rame		
STOREBBBL		Bronze bagana	Blanco RAL 9003		536
STOREBBNE			Negro RAL 9011		
STOREBBAZ			Azul RAL 5011		550
STOREBBRT			Rojo tomate RAL 3013		
STOREBBGN			Granate RAL 3005		
STOREBBVE			Verde RAL 6009		
STOREBBGF			Gris forja		
STOREBBBG			Beige gris RAL 1019		
STOREBBAR			Arena RAL 1024		
STOREBBRB			Rojo beige RAL 3012		
STOREBBBB			Bronze bagana		555
STOREBBRR			Rust rame		
STORERRBL		Rust rame	Blanco RAL 9003		536
STORERRNE			Negro RAL 9011		
STORERRAZ			Azul RAL 5011		550
STORERRRT			Rojo tomate RAL 3013		
STORERRGN			Granate RAL 3005		
STORERRVE			Verde RAL 6009		
STORERRGF			Gris forja		
STORERRBG			Beige gris RAL 1019		
STORERRAR			Arena RAL 1024		
STORERRRB			Rojo beige RAL 3012		
STORERRBB			Bronze bagana		555
STORERRRR			Rust rame		

mm · inches
Acabados en la página 195.
Para acabados y dimensiones especiales, consultar.

Revistero

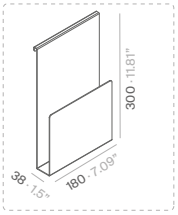

Bandeja café

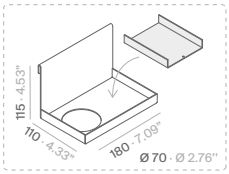

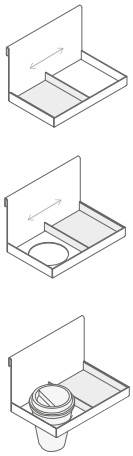

Referencia	Modelo	Acabado	Embalaje	PVP* euros/unidad
STORECAFEBL	Complemento bandeja café	Blanco RAL 9003	·nº de bultos: 1 205x250x125 mm / 0.005 m³ / 0.84 kg	67
STORECAFENE		Negro RAL 9011		
STORECAFEAZ		Azul RAL 5011		76
STORECAFERT		Rojo tomate RAL 3013		
STORECAFEGN		Granate RAL 3005		
STORECAFEVE		Verde RAL 6009		
STORECAFEGF		Gris forja		
STORECAFEBG		Beige gris RAL 1019		
STORECAFEAR		Arena RAL 1024		
STORECAFERB		Rojo beige RAL 3012		
STORECAFEBB		Bronze bagana		86
STORECAFERR		Rust rame		
STOREREVISBL	Complemento revistero	Blanco RAL 9003	·nº de bultos: 1 400x390x70 mm / 0.010 m³ / 1.56 kg	43
STOREREVISNE		Negro RAL 9011		
STOREREVISAZ		Azul RAL 5011		51
STOREREVISRT		Rojo tomate RAL 3013		
STOREREVISGN		Granate RAL 3005		
STOREREVISVE		Verde RAL 6009		
STOREREVISGF		Gris forja		
STOREREVISBG		Beige gris RAL 1019		
STOREREVISAR		Arena RAL 1024		
STOREREVISRB		Rojo beige RAL 3012		
STOREREVISBB		Bronze bagana		70
STOREREVISRR		Rust rame		

mm · inches
Acabados en la página 195.
Para acabados y dimensiones especiales, consultar.

Naname



Naname es el perchero que representa el momento en que el bambú es cortado con la hoja afilada de una espada y cae.

Material: Acero.

Naname

Kodai Iwamoto

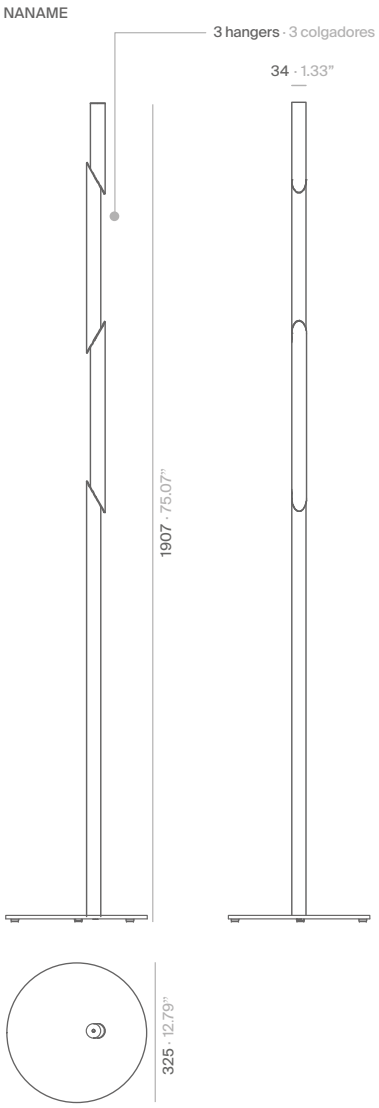

Referencia	Acabado base y columna	Embalaje	PVP* euros/unidad
NANABL	Blanco mate RAL 9003	·nº de bultos: 2 Bulto 1 (columna): 155x145x1980 mm / 0.045 m³ / 4 kg Bulto 2 (base): 400x400x60 mm / 0.01 m³ / 5.5 kg	510
NANANE	Negro satinado RAL 9011		
NANAAZ	Azul RAL 5011		594
NANART	Rojo tomate RAL 3013		
NANAGN	Granate RAL 3005		
NANAVE	Verde RAL 6009		
NANAGF	Gris forja		
NANARB	Rojo beige RAL 3012		
NANABB	Bronze bagana		613
NANARR	Rust rame		
NANAOR	Oro Karkar		688

mm · inches

Acabados en la página 195.

Para acabados y dimensiones especiales, consultar.

Elica



Perchero compuesto por una columna de aluminio anodizado y una base y varios colgadores de acero pintado. La disposición en planta y el diseño de las hélices optimiza el espacio utilizado.
La familia Elica incluye también la Elica Umbrella, con la doble función de paragüero y perchero, en la que el contenedor es de aluminio, y la Elica Mini, un perchero ligero de acero, portátil y de uso personal, para que siempre que estés sentado en un restaurante, una biblioteca, una cafetería o tu puesto de trabajo puedas tener tus pertenencias cerca y a la vista.

Materiales:
- Columna: Aluminio extrusionado.
- Base: Acero.
- Colgadores: Acero.
- Contenedor Elica Umbrella: Aluminio.

Elica

Fernando Gil

ELICA



Referencia	Modelo	Acabado columna	Acabado colgadores y base	Embalaje	PVP* euros/unidad
HELIXBLAL	Elica	Aluminio anodizado	Blanco brillo	·nº de bultos: 3 Bulto 1 (columna): 90x90x1820 mm / 0.015 m³ / 1.78 kg Bulto 2 (base): 400x400x60 mm / 0.01 m³ / 5.74 kg Bulto 3 (hélices): 400x400x60mm / 0.01 m³ / 1.16 kg	290
HELIXNEAL			Negro satinado RAL 9011		
HELIXAZAL			Azul RAL 5011		319
HELIXRTAL			Rojo tomate RAL 3013		
HELIXGNAL			Granate RAL 3005		
HELIXGFAL			Gris forja		
HELIXRBAL			Rojo beige RAL 3012		
HELIXBLBL		Blanco brillo	Blanco brillo		290
HELIXNEBL			Negro satinado RAL 9011		
HELIXAZBL			Azul RAL 5011		319
HELIXRTBL			Rojo tomate RAL 3013		
HELIXGNBL			Granate RAL 3005		
HELIXGFBL			Gris forja		
HELIXRBBL			Rojo beige RAL 3012		
COLELINE	Columna Elica	Negro satinado RAL 9011			+15**
COLELIAZ		Azul RAL 5011			+30**
COLELIRT		Rojo tomate RAL 3013			
COLELIGN		Granate RAL 3005			
COLELIGF		Gris forja			
COLELIRB		Rojo beige RAL 3012			

mm · inches

Acabados en la página 195.

Para acabados y dimensiones especiales, consultar.

Tarifa de precios 2026 - Nacional - *Precio de Venta al Público (IVA no incluido).

**Suplemento pintura por cambio de color.

ELICA_UMBRELLA

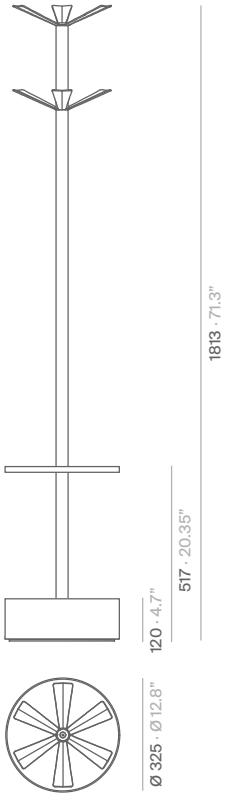

Referencia	Modelo	Acabado columna	Acabado colgadores y base/paragüero	Embalaje	PVP* euros/unidad
ELIUMALBL	Elica Umbrella	Aluminio anodizado	Blanco brillo	·nº de bultos: 3 Bulto 1 (columna): 90x90x1820 mm / 0.015 m³ / 1.78 kg Bulto 2 (base): 400x400x60 mm / 0.01 m³ / 5.74 kg Bulto 3 (hélices): 400x400x60mm / 0.01 m³ / 1.16 kg	528
ELIUMALNE			Negro satinado RAL 9011		
ELIUMALAZ			Azul RAL 5011		571
ELIUMALRT			Rojo tomate RAL 3013		
ELIUMALGN			Granate RAL 3005		
ELIUMALGF			Gris forja		
ELIUMALRB			Rojo beige RAL 3012		
ELIUMBLBL		Blanco brillo	Blanco brillo		528
ELIUMBLNE			Negro satinado RAL 9011		
ELIUMBLAZ			Azul RAL 5011		571
ELIUMBLRT			Rojo tomate RAL 3013		
ELIUMBLGN			Granate RAL 3005		
ELIUMBLGF			Gris forja		
ELIUMBLRB			Rojo beige RAL 3012		
COLELIPANE	Columna Elica Umbrella	Negro satinado RAL 9011			+15**
COLELIPAAZ		Azul RAL 5011			+30**
COLELIPART		Rojo tomate RAL 3013			
COLELIPAGN		Granate RAL 3005			
COLELIPAGF		Gris forja			
COLELIPARB		Rojo beige RAL 3012			

mm · inches
Acabados en la página 195.
Para acabados y dimensiones especiales, consultar.

ELICA_MINI



Referencia	Modelo	Acabado	Embalaje	PVP* euros/unidad
ELIMIBL	Elica Mini	Blanco brillo	·nº de bultos: 1 270x270x790 mm / 0.057 m³ / 4.3 kg	170
ELIMINE		Negro satinado RAL 9011		
ELIMIAZ		Azul RAL 5011		184
ELIMIRT		Rojo tomate RAL 3013		
ELIMIGN		Granate RAL 3005		
ELIMIGF		Gris forja		
ELIMIRB		Rojo beige RAL 3012		

mm · inches
Acabados en la página 195.
Para acabados y dimensiones especiales, consultar.

Branch

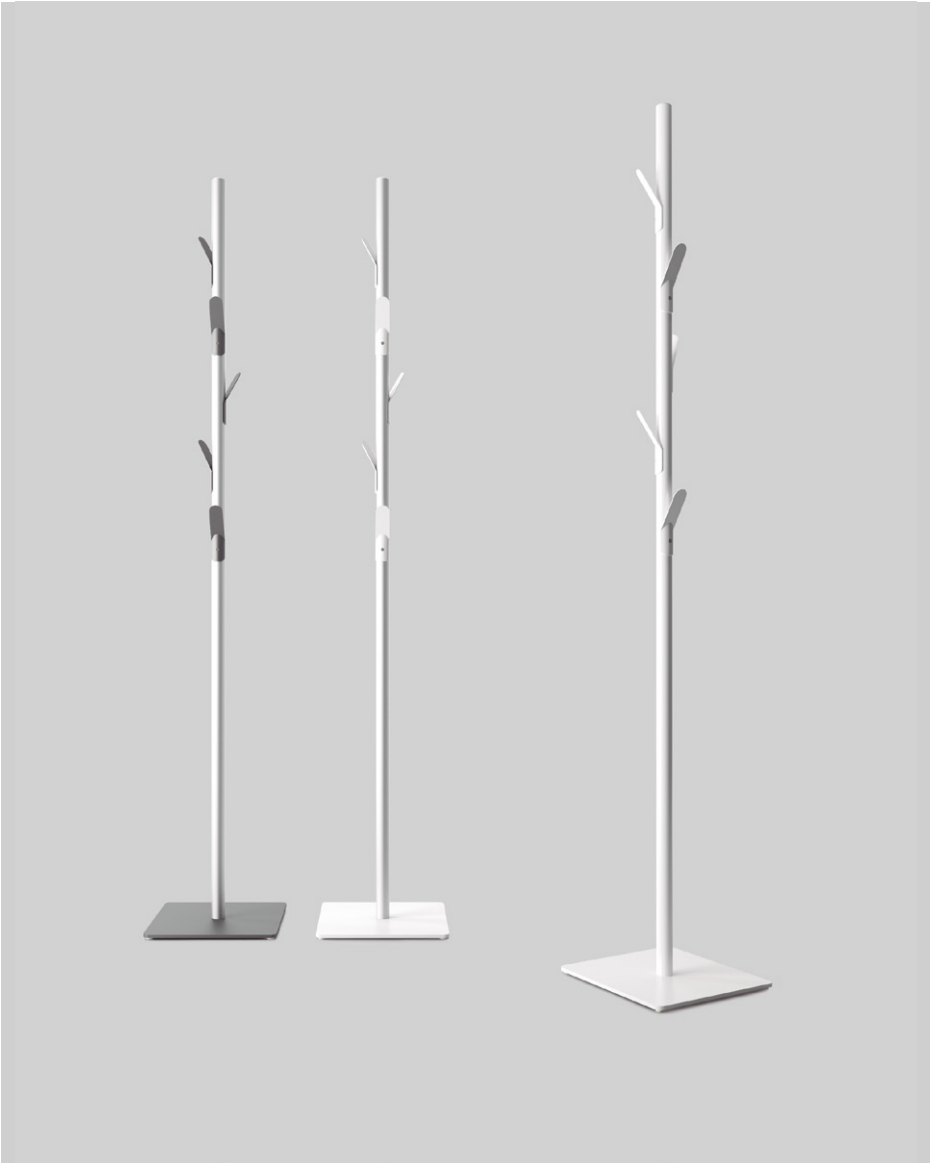

Perchero metálico con colgadores que evocan las ramas de un árbol.

Materiales:
- Base: Acero.
- Columna: Aluminio extrusionado.
- Colgadores: Acero.

Branch

STC Studio

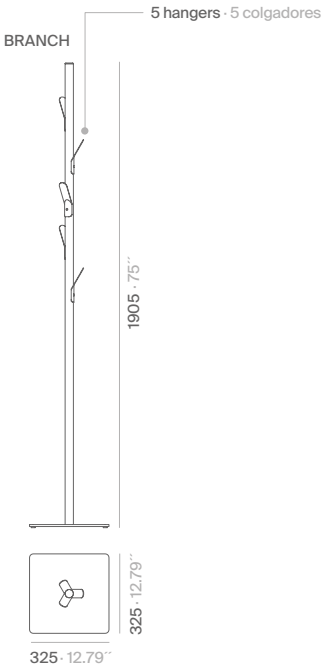

Referencia	Acabado columna	Acabado colgadores y base	Embalaje	PVP* euros/unidad
BRANE	Aluminio anodizado	Negro satinado RAL 9011	·nº de bultos: 2 Bulto 1 (columna): 155x145x1980 mm / 0.045 m³ / 2.92 kg Bulto 2 (base): 400x400x60 mm / 0.01 m³ / 7.06 kg	271
BRABL		Blanco brillo		
BRAAZ		Azul RAL 5011		300
BRART		Rojo tomate RAL 3013		
BRAGN		Granate RAL 3005		
BRAGF		Gris forja		
BRARB		Rojo beige RAL 3012		
BRANE2	Blanco brillo	Negro satinado RAL 9011		271
BRABL2		Blanco brillo		
BRAAZ2		Azul RAL 5011		300
BRART2		Rojo tomate RAL 3013		
BRAGN2		Granate RAL 3005		
BRAGF2		Gris forja		
BRARB2		Rojo beige RAL 3012		
COLBRANNE	Negro satinado RAL 9011			+15**
COLBRANAZ	Azul RAL 5011			+30**
COLBRANRT	Rojo tomate RAL 3013			
COLBRANGN	Granate RAL 3005			
COLBRANGF	Gris forja			
COLBRANRB	Rojo beige RAL 3012			

mm · inches

Acabados en la página 195.

Para acabados y dimensiones especiales, consultar.

Tarifa de precios 2026 - Nacional - *Precio de Venta al Público (IVA no incluido).

**Suplemento pintura por cambio de color.

Second Tree



El perchero Second Tree surge de la abstracción y la simplificación de formas de la naturaleza, conservando el alma y la calidez del roble. Destaca por su cuidado acabado y el contraste que aporta al combinar un material noble con el acero.

Materiales:
- Colgadores: Roble macizo.
- Columna: Acero.
- Base: Acero.

Second Tree

Pablo Gironés

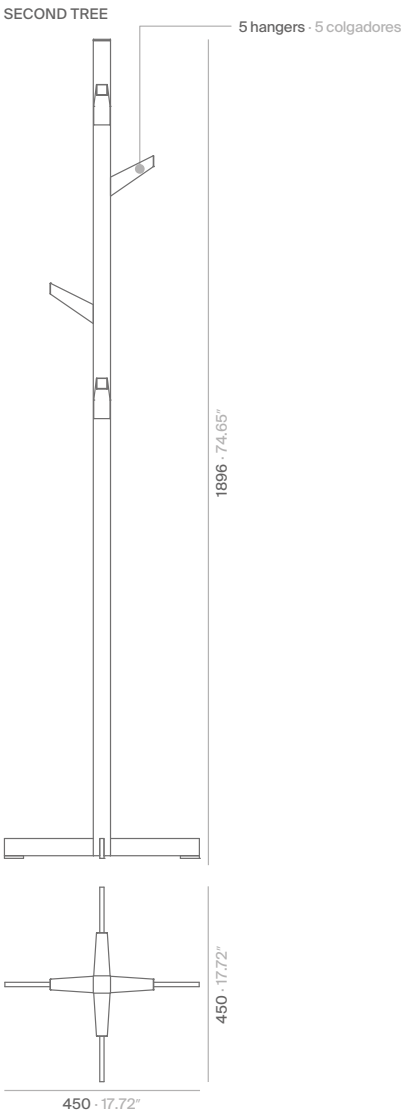

Referencia	Acabado columna y base	Acabado colgadores	Embalaje	PVP* euros/unidad
SECTRBLBLMD	Blanco mate RAL 9003	Madera roble	·nº de bultos: 2 Bulto 1 (columna): 280x280x2000 mm / 0.157 m³ / 5.32 kg Bulto 2 (base): 400x400x60 mm / 0.01 m³ / 3 kg	387
SECTRNENEMD	Negro satinado RAL 9011			
SECTRAZAZMD	Azul RAL 5011			415
SECTRRTRTMD	Rojo tomate RAL 3013			
SECTRGNGNMD	Granate RAL 3005			
SECTRVEVEMD	Verde RAL 6009			
SECTRGFGFMD	Gris forja			
SECTRRBRBMD	Rojo beige RAL 3012			
SECTRBBBBMD	Bronze bagana			462
SECTRRRRRMD	Rust rame			

mm · inches
Acabados en la página 195.
Para acabados y dimensiones especiales, consultar.

Second Tree Wall

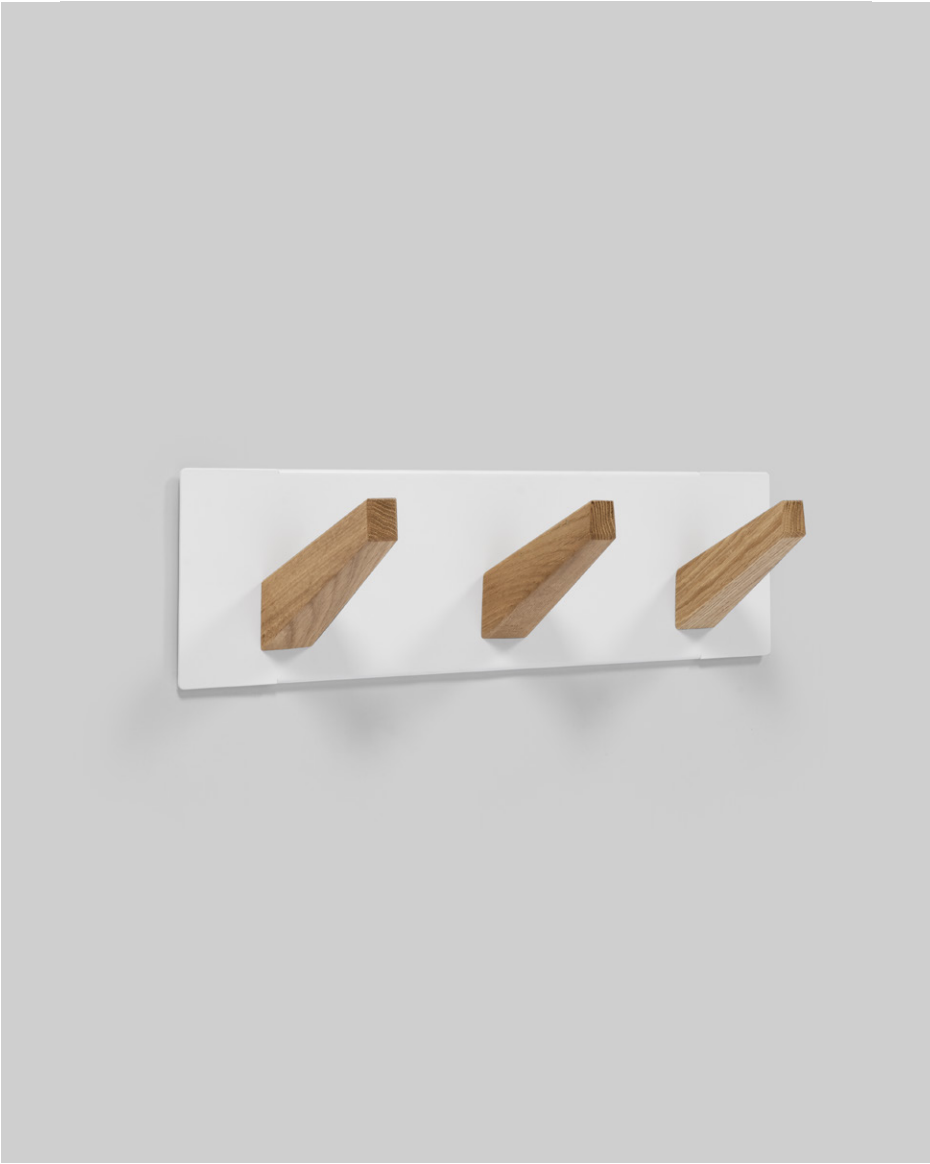

Perchero a pared fabricado con colgadores de madera natural de roble que se fijan sobre una plancha metálica.

Materiales:
Colgadores: Roble macizo.
Plancha: Acero.

Second Tree

Pablo Gironés

SECOND TREE WALL

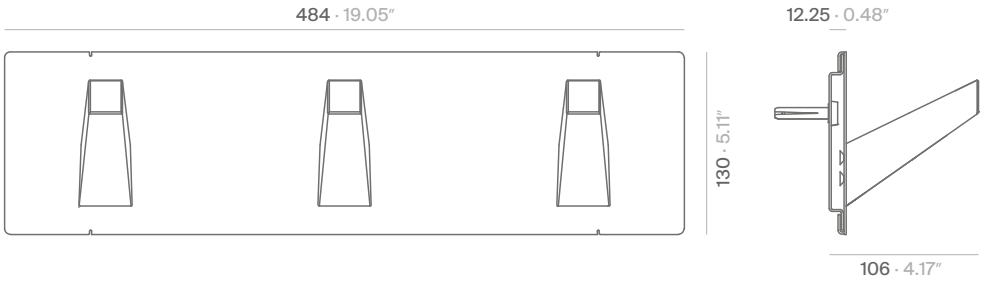

Referencia	Acabado plancha	Acabado colgadores	Embalaje	PVP* euros/unidad
SECTRWBLMD	Blanco mate RAL 9003	Madera roble	·nº de bultos: 1 Bulto 1: 1.95 kg	186
SECTRWNEMD	Negro satinado RAL 9011			
SECTRWAZMD	Azul RAL 5011			195
SECTRWRTMD	Rojo tomate RAL 3013			
SECTRWGNMD	Granate RAL 3005			
SECTRWVEMD	Verde RAL 6009			
SECTRWGFMD	Gris forja			
SECTRWRBMD	Rojo beige RAL 3012			
SECTRWBBMD	Bronze bagana			198
SECTRWRRMD	Rust rame			

mm · inches
Acabados en la página 195.
Para acabados y dimensiones especiales, consultar.

Inlin



Perchero compuesto por dos columnas de aluminio anodizado en acabado plata mate. Disponible en dos versiones (con ruedas o pies regulables) y en varios tamaños y capacidades. El Inlin de anchura 758 mm permite adaptar estantes metálicos regulables en altura y una tapa para la base.

Materiales:

- INLEST estante regulable en altura: Acero.
- INLBAS tapa base: Acero.
- Barra con múltiples colgadores fijos (INLD15PF y INLD15RD): Acero.
- Travesaño superior: Acero cromado.
- Travesaño inferior: Acero.
- Base: Acero.
- Columnas: Aluminio extrusionado.
- Refuerzos: Acero.

Inlin

STC Studio

INL15PF
pies regulables

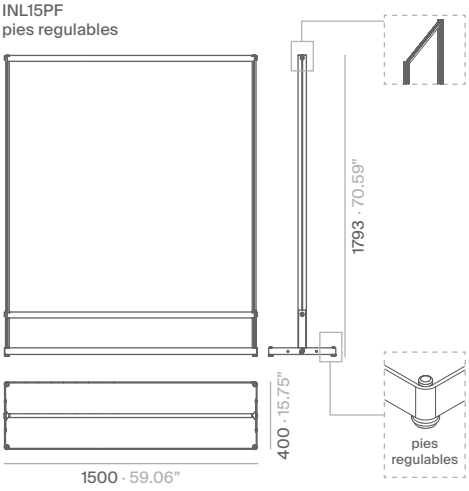

INL15RD
ruedas

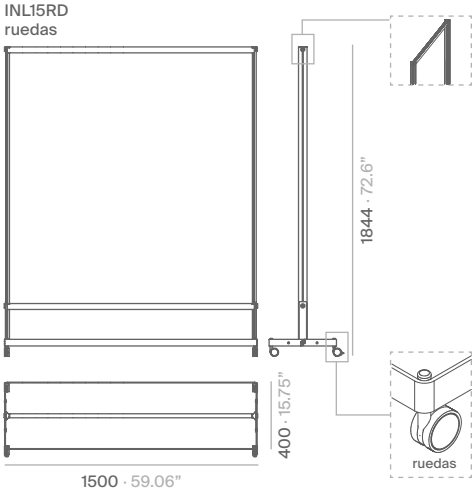

CAPACIDAD:
de 20 a 25 chaquetas de invierno.

INLD15PF
pies regulables

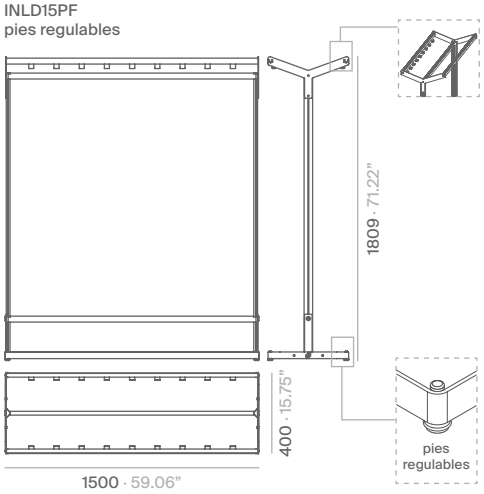

INLD15RD
ruedas

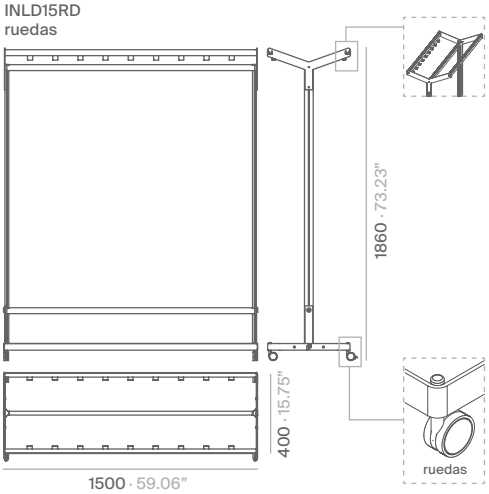

CAPACIDAD:
de 30 a 35 chaquetas de invierno.

Referencia	Modelo	Pies	Acabado	Embajale	PVP* euros/ unidad
INL15PFBL	1500	Pies regulables	Blanco mate RAL 9003	·nº de bultos: 2 Bulto 1 (columnas): 95x90x1830 mm / 0.016 m³ / 2.88 kg Bulto 2 (base+travesaños+refuerzos): 440x80x1590 mm / 0.056 m³ / 11.6 kg	703
INL15PFNE			Negro satinado RAL 9011		
INL15PFGF			Gris forja		
INL15RDBL		Ruedas	Blanco mate RAL 9003		722
INL15RDNE			Negro satinado RAL 9011		
INL15RDGF			Gris forja		
INLD15PFBL	1500 doble	Pies regulables	Blanco mate RAL 9003	·nº de bultos: 2 Bulto 1 (columnas): 95x90x1830 mm / 0.016 m³ / 2.88 kg Bulto 2 (base+travesaños+refuerzos): 440x80x1590 mm / 0.056 m³ / 14.6 kg	1035
INLD15PFNE			Negro satinado RAL 9011		
INLD15PFGF			Gris forja		
INLD15RDBL		Ruedas	Blanco mate RAL 9003		1057
INLD15RDNE			Negro satinado RAL 9011		
INLD15RDGF			Gris forja		

mm · inches
Acabados en la página 195.
Para acabados y dimensiones especiales, consultar.

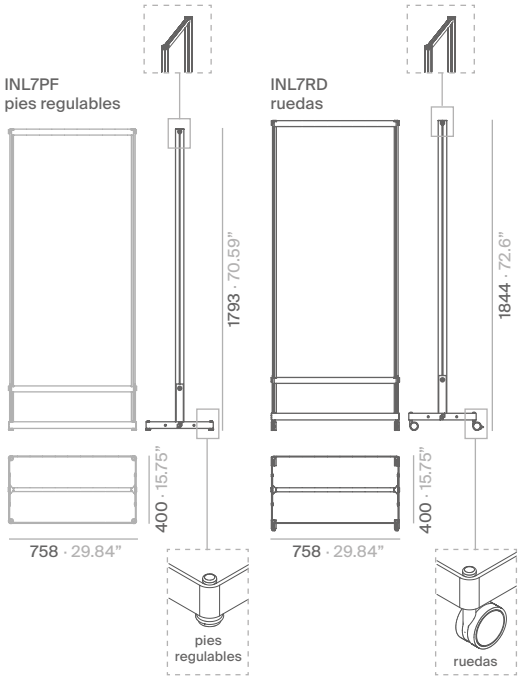

CAPACIDAD:
de 10 a 15 chaquetas de invierno.

INLEST
estante regulable en altura
700x300 · 27.56” x 11.81”

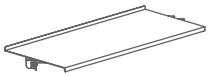

INLBAS
tapa base 763x405 mm · 30.04x15.94”

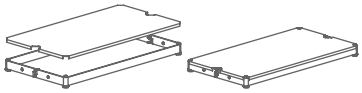

Referencia	Modelo	Pies	Acabado	Embalaje	PVP* euros/ unidad
INL7PFBL	758	Pies regulables	Blanco mate RAL 9003	·nº de bultos: 2 Bulto 1 (columnas): 95x90x1830 mm / 0.016 m³ / 2.88 kg Bulto 2 (base+travesaños+refuerzos): 420x80x845 mm / 0.028 m³ / 6.94 kg	508
INL7PFNE			Negro satinado RAL 9011		
INL7PFGF			Gris forja		
INL7RDBL		Ruedas	Blanco mate RAL 9003		525
INL7RDNE			Negro satinado RAL 9011		
INL7RDGF			Gris forja		
INLESTBL	Estante regulable para modelo 758	-	Blanco mate RAL 9003	·nº de bultos: 1 420x80x845 mm / 0.028 m³ / 3.98 kg	140
INLESTNE			Negro satinado RAL 9011		
INLESTGF			Gris forja		
INLBASBL	Tapa base para modelo 758	-	Blanco mate RAL 9003	·nº de bultos: 1 420x80x845 mm / 0.028 m³ / 4.82 kg	116
INLBASNE			Negro satinado RAL 9011		
INLBASGF			Gris forja		

mm · inches
Acabados en la página 195.
Para acabados y dimensiones especiales, consultar.

Inper

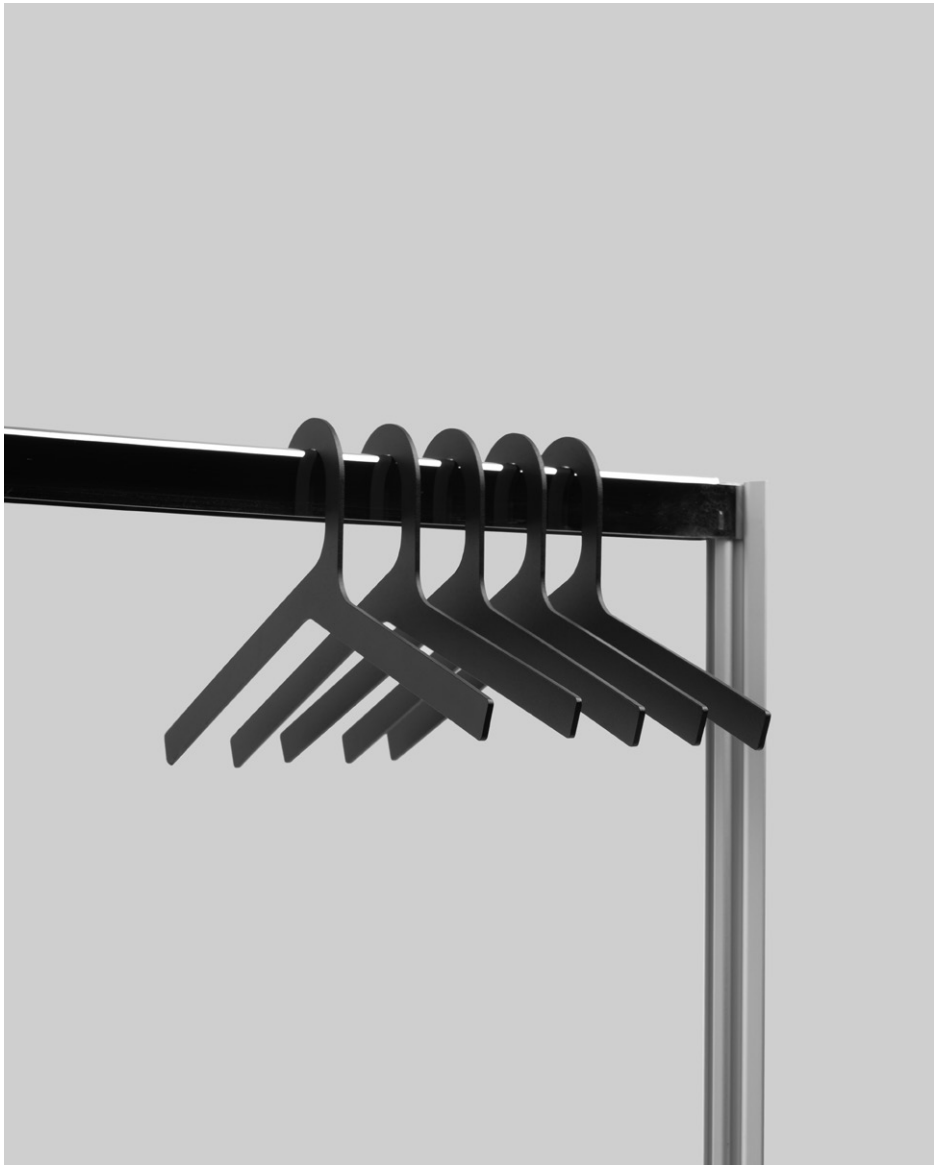

Perchas de aluminio que complementan algunos de los productos de Systemtronic: Inlin, Buraco, Pointo, Climb...

Material: Aluminio.

Inper
STC Studio

INLPC
percha de aluminio arenado

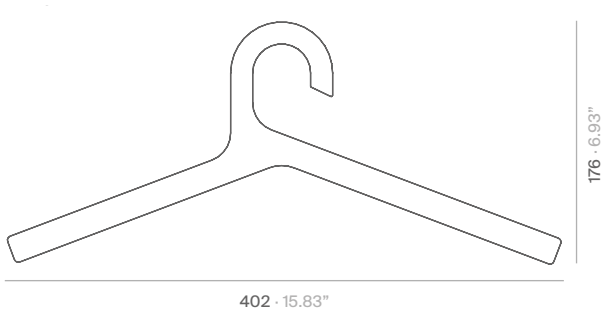

Referencia	Modelo	Acabado	Embalaje	PVP* euros/unidad
INLPC	Percha	Aluminio arenado	·nº de bultos: 1 400x400x60 mm / 0.01 m³ / 0.88 kg	30

mm · inches
Acabados en la página 195.
Para acabados y dimensiones especiales, consultar.

Ker



Perchero compuesto por barras de madera de haya y un aro de acero pintado.

Materiales:

Aro: Plancha de acero de 5 mm.

Barras: 12 barras de madera de haya con sección de 25 mm de diámetro, redondeadas en los extremos, con barnizado acabado natural y fijadas al aro con 12 tornillos palomilla cincados.

Ker

Lluïsa Morató

KER

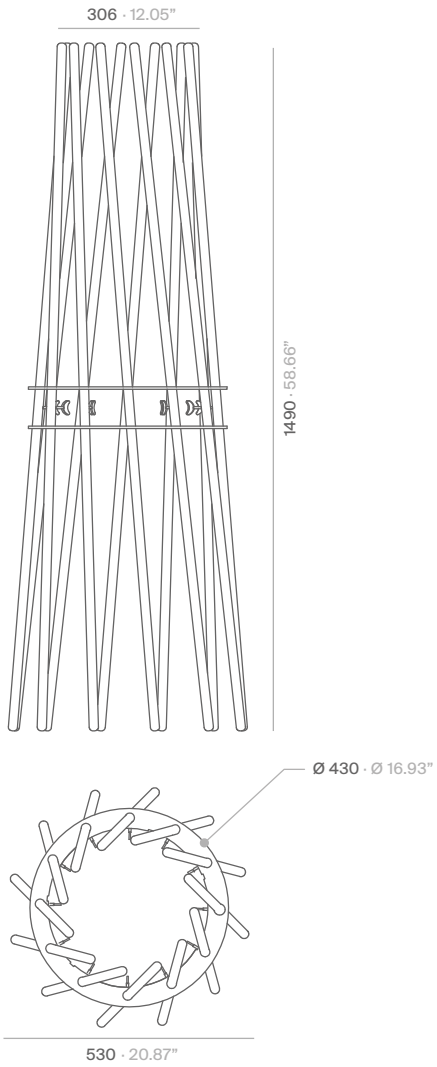

Referencia	Dimensiones	Aro	Embalaje	PVP* euros/unidad
KERBL	Ø mín. 306 mm Ø máx. 530 mm Aro: Ø 430 mm h 1490 mm	Blanco RAL 9003	·nº de bultos: 2 Bulto 1 (barras): 150x150x1540 mm / 0.035 m³ / 4.54 kg Bulto 2 (aro): 435x280x580 mm / 0.071 m³ / 3.9 kg	629
KERNE		Negro RAL 9011		
KERAZ		Azul RAL 5011		641
KERGN		Granate RAL 3005		
KERVE		Verde RAL 6009		
KERGF		Gris forja		
KERRB		Rojo beige RAL 3012		
KERBB		Bronze bagana		666
KERRR		Rust rame		

mm · inches
Acabados en la página 195.
Para acabados y dimensiones especiales, consultar.

Buraco



Colgadores de pared fabricados en plancha de acero plegada y pintada.

Material: Acero.

Buraco

Aranda Aloy Enblanc

BURACO

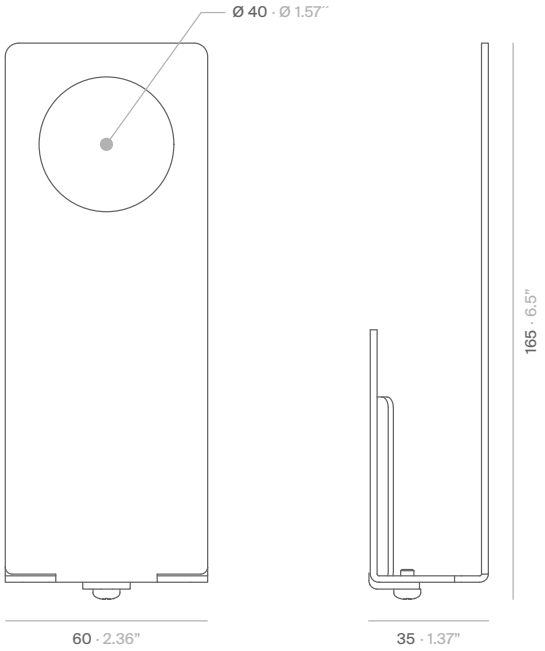

Permite colgar perchas convencionales.
Peso máximo recomendado: 4 kg.

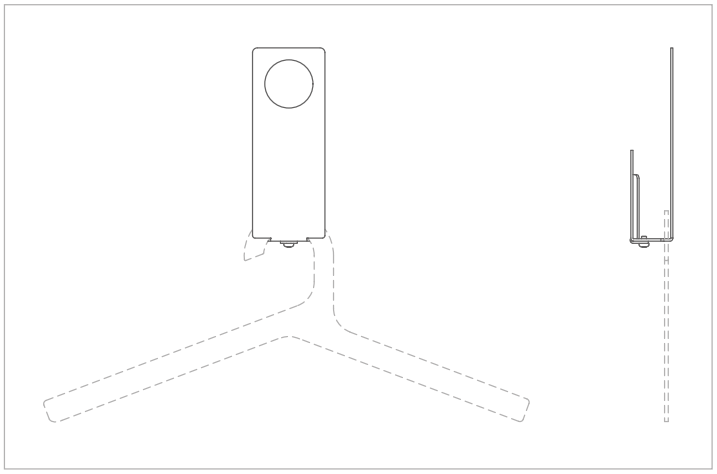

Referencia	Modelo · Dimensiones	Acabado	Embalaje	PVP* euros/unidad
BURACOBL	35x60x160 mm Agujero: Ø 40 mm	Blanco RAL 9003	·nº de bultos: 1 190x115x55 mm / 0.001 m³ / 0.30 kg	56
BURACONE		Negro RAL 9011		
BURACOAZ		Azul RAL 5011		67
BURACORT		Rojo tomate RAL 3013		
BURACOGN		Granate RAL 3005		
BURACOVE		Verde RAL 6009		
BURACOBG		Beige gris RAL 1019		
BURACOAR		Arena RAL 1024		
BURACORB		Rojo beige RAL 3012		
BURACOBB		Bronze bagana		84
BURACORR		Rust rame		

mm · inches
Acabados en la página 195.
Para acabados y dimensiones especiales, consultar.

Pointo

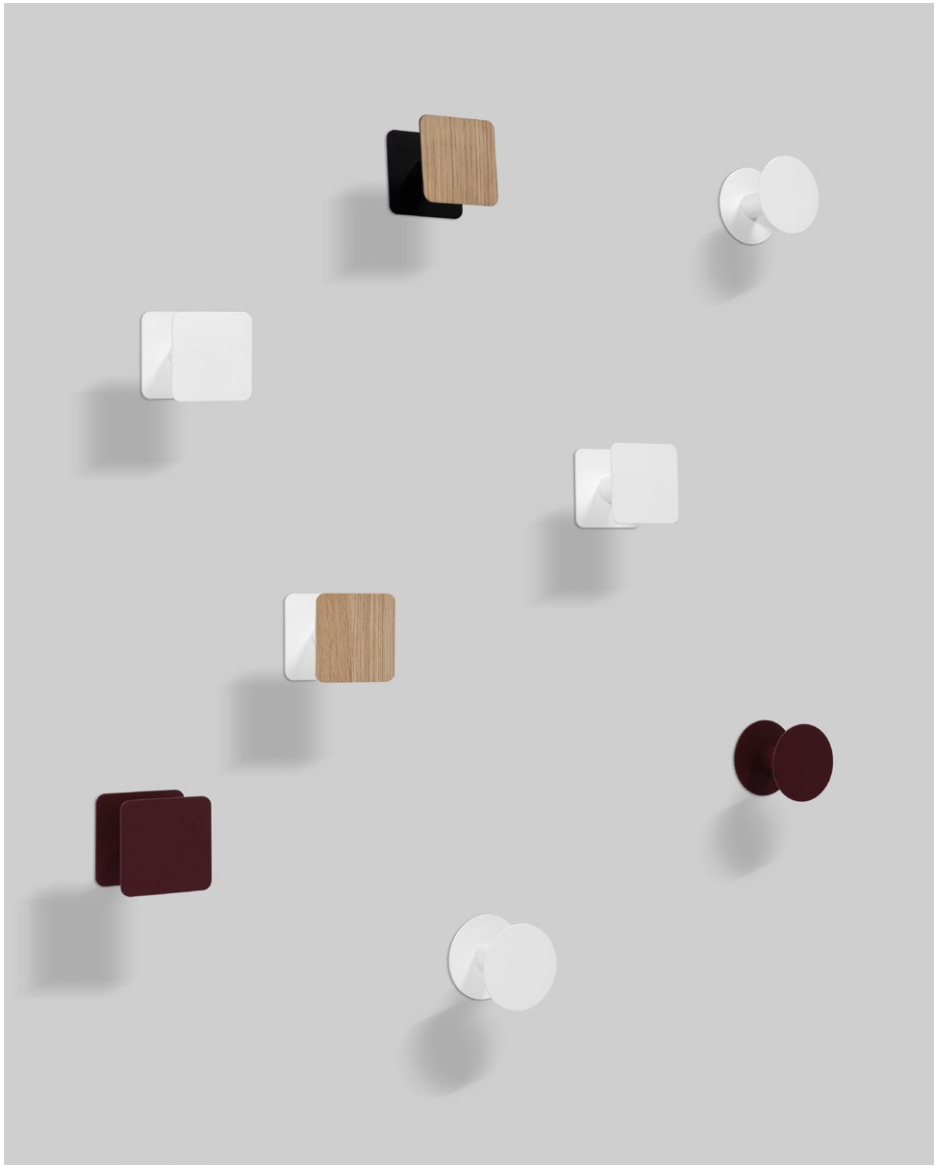

Colgadores de pared con un sencillo sistema de fijación y una amplia variedad de acabados y formas.

Material: Acero.

Pointo
STC Studio

POCUA cuadrado

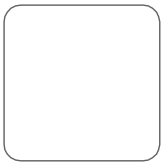

75 · 2.95”

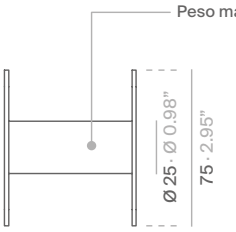

60 · 2.36”

Referencia	Modelo	Acabado	Embalaje	PVP* euros/unidad
POCUABL	Cuadrado	Blanco RAL 9003	·nº de bultos: 1 130x115x85 mm / 0.001 m³ / 0.29 kg	41
POCUANE		Negro RAL 9011		
POCUAAZ		Azul RAL 5011		48
POCUART		Rojo tomate RAL 3013		
POCUAGN		Granate RAL 3005		
POCUAVE		Verde RAL 6009		
POCUABG		Beige gris RAL 1019		
POCUAAR		Arena RAL 1024		
POCUARB		Rojo beige RAL 3012		
POCUABB		Bronze bagana		59
POCUARR		Rust rame		
POCUABLR	Cuadrado con plancha frontal de contrachapado acabado roble mate	Blanco RAL 9003	·nº de bultos: 1 130x115x85 mm / 0.001 m³ / 0.29 kg	61
POCUANER		Negro RAL 9011		
POCUAAZR		Azul RAL 5011		67
POCUARTR		Rojo tomate RAL 3013		
POCUAGNR		Granate RAL 3005		
POCUAVER		Verde RAL 6009		
POCUABGR		Beige gris RAL 1019		
POCUAARR		Arena RAL 1024		
POCUARBR		Rojo beige RAL 3012		
POCUABBR		Bronze bagana		80
POCUARRR		Rust rame		

mm · inches
Acabados en la página 195.
Para acabados y dimensiones especiales, consultar.

PORED redondo

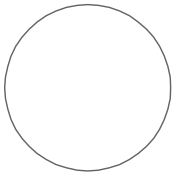

Ø 76 · Ø 2.99”

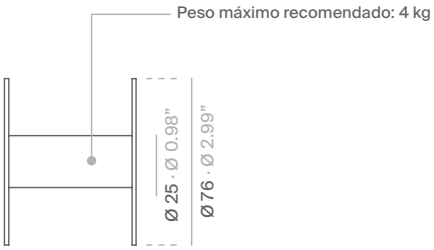

60 · 2.36”

Referencia	Modelo	Acabado	Embalaje	PVP* euros/unidad
POREDBL	Redondo	Blanco RAL 9003	·nº de bultos: 1 130x115x85 mm / 0.001 m³ / 0.29 kg	41
POREDNE		Negro RAL 9011		
POREDAZ		Azul RAL 5011		48
POREDRT		Rojo tomate RAL 3013		
POREDGN		Granate RAL 3005		
POREDVE		Verde RAL 6009		
POREDBG		Beige gris RAL 1019		
POREDAR		Arena RAL 1024		
POREDRB		Rojo beige RAL 3012		
POREDBB		Bronze bagana		59
POREDRR		Rust rame		
POREDBLR	Redondo con plancha frontal de contrachapado acabado roble mate	Blanco RAL 9003	·nº de bultos: 1 130x115x85 mm / 0.001 m³ / 0.29 kg	61
POREDNER		Negro RAL 9011		
POREDAZR		Azul RAL 5011		67
POREDRTR		Rojo tomate RAL 3013		
POREDGNR		Granate RAL 3005		
POREDVER		Verde RAL 6009		
POREDBGR		Beige gris RAL 1019		
POREDARR		Arena RAL 1024		
POREDRBR		Rojo beige RAL 3012		
POREDBBR		Bronze bagana		80
POREDRRR		Rust rame		

mm · inches
Acabados en la página 195.
Para acabados y dimensiones especiales, consultar.

POCUAM
colgador con sistema de fijación imantado para superficies metálicas

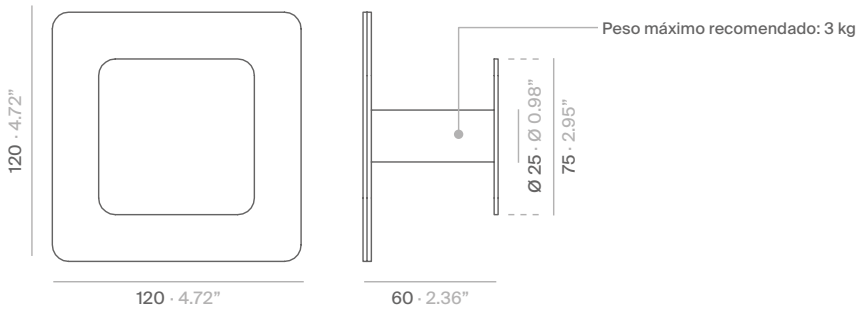

Referencia	Modelo	Acabado	Embalaje	PVP* euros/unidad
POCUAMBL	Cuadrado magnético	Blanco RAL 9003	·nº de bultos: 1 170x175x160 mm / 0.005 m³ / 0.57 kg	65
POCUAMNE		Negro RAL 9011		
POCUAMAZ		Azul RAL 5011		73
POCUAMRT		Rojo tomate RAL 3013		
POCUAMGN		Granate RAL 3005		
POCUAMVE		Verde RAL 6009		
POCUAMBG		Beige gris RAL 1019		
POCUAMAR		Arena RAL 1024		
POCUAMRB		Rojo beige RAL 3012		
POCUAMBB		Bronze bagana		84
POCUAMRR		Rust rame		
POCUAMBLR	Cuadrado magnético con plancha frontal de contrachapado acabado roble mate	Blanco RAL 9003	·nº de bultos: 1 170x175x160 mm / 0.005 m³ / 0.57 kg	85
POCUAMNER		Negro RAL 9011		
POCUAMAZR		Azul RAL 5011		91
POCUAMRTR		Rojo tomate RAL 3013		
POCUAMGNR		Granate RAL 3005		
POCUAMVER		Verde RAL 6009		
POCUAMBGR		Beige gris RAL 1019		
POCUAMARR		Arena RAL 1024		
POCUAMRBR		Rojo beige RAL 3012		
POCUAMBBR		Bronze bagana		102
POCUAMRRR		Rust rame		

mm · inches
Acabados en la página 195.
Para acabados y dimensiones especiales, consultar.

Cantha

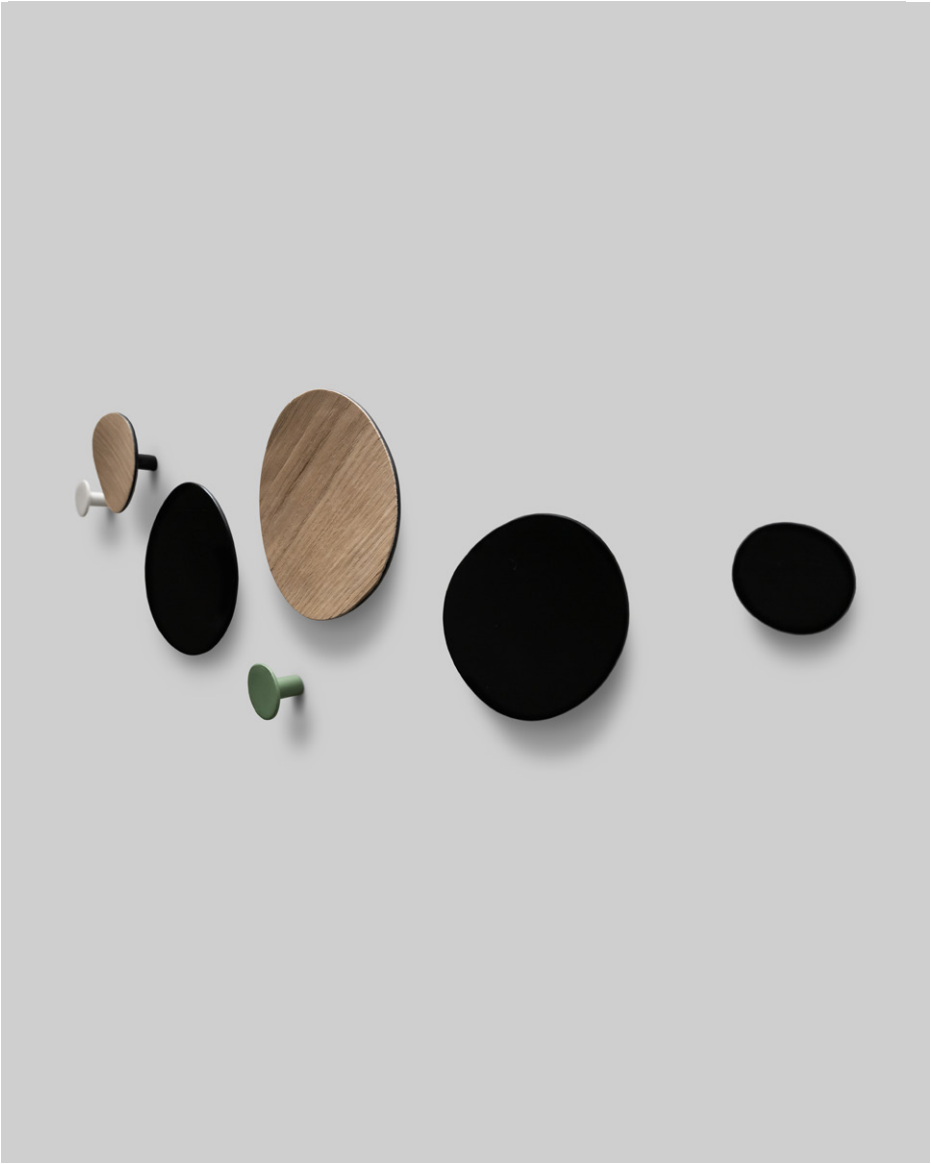

Juego de colgadores que dotan los espacios de un complemento práctico a la par que bonito. Sus formas sinuosas están inspiradas en las gotas de rocío. Se ofrecen dos modelos con luz LED, a modo de apliques.

Material: Aluminio.

Cantha

Paula Chacartegui

CANTHA_S



CANTHA_M

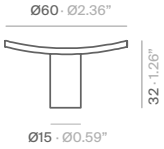

CANTHA_L

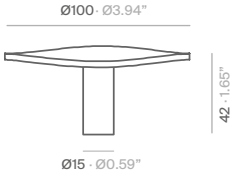

CANTHA_XL

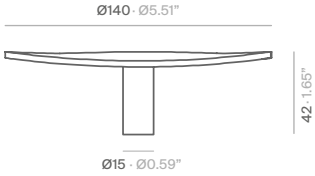

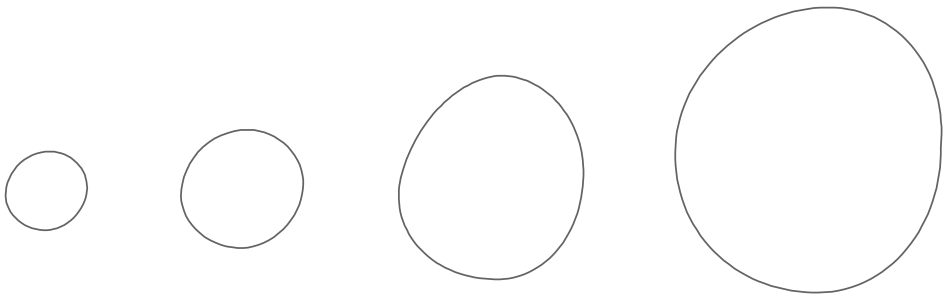

Cantha XL - LED
Ø140 mm

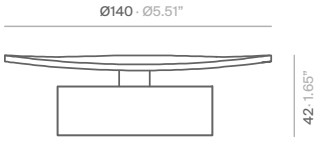

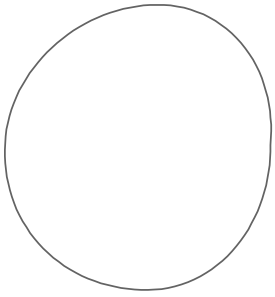

Cantha XXL - LED
Ø180 mm

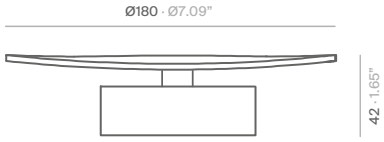

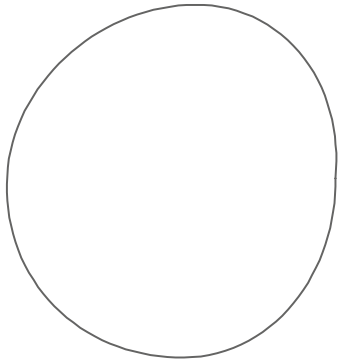

mm · inches
Acabados en la página 195.
Para acabados y dimensiones especiales, consultar.

Referencia	Modelo	Acabado	Embalaje	PVP* euros/unidad
CANTHAXLBL	Cantha XL	Blanco RAL 9003	·nº de bultos: 1 170x175x160 mm / 0.005 m³ / 0.2 kg	93
CANTHAXLNE		Negro RAL 9011		
CANTHAXLAZ		Azul RAL 5011		102
CANTHAXLRT		Rojo tomate RAL 3013		
CANTHAXLGN		Granate RAL 3005		
CANTHAXLVE		Verde RAL 6009		
CANTHAXLGS		Gris seda RAL 7044		
CANTHAXLGP		Gris plata RAL 7001		
CANTHAXLVR		Verde reseda RAL 6011		
CANTHAXLRB		Rojo beige RAL 3012		
CANTHAXLGF		Gris forja		
CANTHAXLBG		Beige gris RAL 1019		
CANTHAXLAR		Arena RAL 1024		
CANTHAXLBB		Bronze bagana		112
CANTHAXLRR		Rust rame		
CANTHAXLBLR	Cantha XL con plancha frontal de contracha-pado acabado roble mate	Blanco RAL 9003	·nº de bultos: 1 170x175x160 mm / 0.005 m³ / 0.2 kg	116
CANTHAXLNER		Negro RAL 9011		
CANTHAXLAZR		Azul RAL 5011		127
CANTHAXLRTR		Rojo tomate RAL 3013		
CANTHAXLGNR		Granate RAL 3005		
CANTHAXLVER		Verde RAL 6009		
CANTHAXLGSR		Gris seda RAL 7044		
CANTHAXLGPR		Gris plata RAL 7001		
CANTHAXLVRR		Verde reseda RAL 6011		
CANTHAXLRBR		Rojo beige RAL 3012		
CANTHAXLGFR		Gris forja		
CANTHAXLBGR		Beige gris RAL 1019		
CANTHAXLARR		Arena RAL 1024		
CANTHAXLBBR		Bronze bagana		138
CANTHAXLRRR		Rust rame		

mm · inches
Acabados en la página 195.
Para acabados y dimensiones especiales, consultar.

Referencia	Modelo	Acabado	Embalaje	PVP* euros/unidad
CANTHALBL	Cantha L	Blanco RAL 9003	·nº de bultos: 1 130x115x85 mm / 0.001 m³ / 0.15 kg	85
CANTHALNE		Negro RAL 9011		
CANTHALAZ		Azul RAL 5011		93
CANTHALRT		Rojo tomate RAL 3013		
CANTHALGN		Granate RAL 3005		
CANTHALVE		Verde RAL 6009		
CANTHALGS		Gris seda RAL 7044		
CANTHALGP		Gris plata RAL 7001		
CANTHALVR		Verde reseda RAL 6011		
CANTHALRB		Rojo beige RAL 3012		
CANTHALGF		Gris forja		
CANTHALBG		Beige gris RAL 1019		
CANTHALAR		Arena RAL 1024		
CANTHALBB		Bronze bagana		101
CANTHALRR		Rust rame		
CANTHALBLR	Cantha L con plancha frontal de contracha-pado acabado roble mate	Blanco RAL 9003	·nº de bultos: 1 130x115x85 mm / 0.001 m³ / 0.15 kg	111
CANTHALNER		Negro RAL 9011		
CANTHALAZR		Azul RAL 5011		121
CANTHALRTR		Rojo tomate RAL 3013		
CANTHALGNR		Granate RAL 3005		
CANTHALVER		Verde RAL 6009		
CANTHALGSR		Gris seda RAL 7044		
CANTHALGPR		Gris plata RAL 7001		
CANTHALVRR		Verde reseda RAL 6011		
CANTHALRBR		Rojo beige RAL 3012		
CANTHALGFR		Gris forja		
CANTHALBGR		Beige gris RAL 1019		
CANTHALARR		Arena RAL 1024		
CANTHALBBR		Bronze bagana		132
CANTHALRRR		Rust rame		

mm · inches
Acabados en la página 195.
Para acabados y dimensiones especiales, consultar.

Referencia	Modelo	Acabado	Embalaje	PVP* euros/unidad
CANTHAMBL	Cantha M	Blanco RAL 9003	·nº de bultos: 1 130x85x45 mm / 0.001 m³ / 0.075 kg	64
CANTHAMNE		Negro RAL 9011		
CANTHAMAZ		Azul RAL 5011		70
CANTHAMRT		Rojo tomate RAL 3013		
CANTHAMGN		Granate RAL 3005		
CANTHAMVE		Verde RAL 6009		
CANTHAMGS		Gris seda RAL 7044		
CANTHAMGP		Gris plata RAL 7001		
CANTHAMVR		Verde reseda RAL 6011		
CANTHAMRB		Rojo beige RAL 3012		
CANTHAMGF		Gris forja		
CANTHAMBG		Beige gris RAL 1019		
CANTHAMAR		Arena RAL 1024		
CANTHAMBB		Bronze bagana		77
CANTHAMRR		Rust rame		
CANTHAMBLR	Cantha M con plancha frontal de contrachapado acabado roble mate	Blanco RAL 9003	·nº de bultos: 1 130x85x45 mm / 0.001 m³ / 0.075 kg	83
CANTHAMNER		Negro RAL 9011		
CANTHAMAZR		Azul RAL 5011		91
CANTHAMRTR		Rojo tomate RAL 3013		
CANTHAMGNR		Granate RAL 3005		
CANTHAMVER		Verde RAL 6009		
CANTHAMGSR		Gris seda RAL 7044		
CANTHAMGPR		Gris plata RAL 7001		
CANTHAMVRR		Verde reseda RAL 6011		
CANTHAMRBR		Rojo beige RAL 3012		
CANTHAMGFR		Gris forja		
CANTHAMBGR		Beige gris RAL 1019		
CANTHAMARR		Arena RAL 1024		
CANTHAMBBR		Bronze bagana		98
CANTHAMRRR		Rust rame		

mm · inches
Acabados en la página 195.
Para acabados y dimensiones especiales, consultar.

Referencia	Modelo	Acabado	Embalaje	PVP* euros/unidad
CANTHASBL	Cantha S	Blanco RAL 9003	·nº de bultos: 1 130x85x45 mm / 0.001 m³ / 0.05 kg	50
CANTHASNE		Negro RAL 9011		
CANTHASAZ		Azul RAL 5011		56
CANTHASRT		Rojo tomate RAL 3013		
CANTHASGN		Granate RAL 3005		
CANTHASVE		Verde RAL 6009		
CANTHASGS		Gris seda RAL 7044		
CANTHASGP		Gris plata RAL 7001		
CANTHASVR		Verde reseda RAL 6011		
CANTHASRB		Rojo beige RAL 3012		
CANTHASGF		Gris forja		
CANTHASBG		Beige gris RAL 1019		
CANTHASAR		Arena RAL 1024		
CANTHASBB		Bronze bagana		60
CANTHASRR		Rust rame		
CANTHASBLR	Cantha S con plancha frontal de contrachapado acabado roble mate	Blanco RAL 9003	·nº de bultos: 1 130x85x45 mm / 0.001 m³ / 0.05 kg	70
CANTHASNER		Negro RAL 9011		
CANTHASAZR		Azul RAL 5011		78
CANTHASRTR		Rojo tomate RAL 3013		
CANTHASGNR		Granate RAL 3005		
CANTHASVER		Verde RAL 6009		
CANTHASGSR		Gris seda RAL 7044		
CANTHASGPR		Gris plata RAL 7001		
CANTHASVRR		Verde reseda RAL 6011		
CANTHASRBR		Rojo beige RAL 3012		
CANTHASGFR		Gris forja		
CANTHASBGR		Beige gris RAL 1019		
CANTHASARR		Arena RAL 1024		
CANTHASBBR		Bronze bagana		85
CANTHASRRR		Rust rame		

mm · inches
Acabados en la página 195.
Para acabados y dimensiones especiales, consultar.

Referencia	Modelo	Acabado	Embalaje	PVP* euros/unidad
CANTXLLBL	Cantha XL con LED	Blanco RAL 9003	·nº de bultos: 1 170x175x160 mm / 0.005 m³ /	252
CANTXLLNE		Negro RAL 9011		
CANTXLLAZ		Azul RAL 5011		263
CANTXLLRT		Rojo tomate RAL 3013		
CANTXLLGN		Granate RAL 3005		
CANTXLLVE		Verde RAL 6009		
CANTXLLGS		Gris seda RAL 7044		
CANTXLLGP		Gris plata RAL 7001		
CANTXLLVR		Verde reseda RAL 6011		
CANTXLLRB		Rojo beige RAL 3012		
CANTXLLGF		Gris forja		
CANTXLLBG		Beige gris RAL 1019		
CANTXLLAR		Arena RAL 1024		
CANTXLLBB		Bronze bagana		268
CANTXLLRR		Rust rame		
CANTXLLBLR	Cantha XL con LED y plancha frontal de contrachapado acabado roble mate	Blanco RAL 9003	·nº de bultos: 1 170x175x160 mm / 0.005 m³ /	281
CANTXLLNER		Negro RAL 9011		
CANTXLLAZR		Azul RAL 5011		292
CANTXLLRTR		Rojo tomate RAL 3013		
CANTXLLGNR		Granate RAL 3005		
CANTXLLVER		Verde RAL 6009		
CANTXLLGSR		Gris seda RAL 7044		
CANTXLLGPR		Gris plata RAL 7001		
CANTXLLVRR		Verde reseda RAL 6011		
CANTXLLRBR		Rojo beige RAL 3012		
CANTXLLGFR		Gris forja		
CANTXLLBGR		Beige gris RAL 1019		
CANTXLLARR		Arena RAL 1024		
CANTXLLBBR		Bronze bagana		297
CANTXLLRRR		Rust rame		

mm · inches
Acabados en la página 195.
Para acabados y dimensiones especiales, consultar.

Referencia	Modelo	Acabado	Embalaje	PVP* euros/unidad
CANTXXLLBL	Cantha XXL con LED	Blanco RAL 9003	·nº de bultos: 1	280
CANTXXLLNE		Negro RAL 9011		
CANTXXLLAZ		Azul RAL 5011		291
CANTXXLLRT		Rojo tomate RAL 3013		
CANTXXLLGN		Granate RAL 3005		
CANTXXLLVE		Verde RAL 6009		
CANTXXLLGS		Gris seda RAL 7044		
CANTXXLLGP		Gris plata RAL 7001		
CANTXXLLVR		Verde reseda RAL 6011		
CANTXXLLRB		Rojo beige RAL 3012		
CANTXXLLGF		Gris forja		
CANTXXLLBG		Beige gris RAL 1019		
CANTXXLLAR		Arena RAL 1024		
CANTXXLLBB		Bronze bagana		296
CANTXXLLRR		Rust rame		
CANTXXLLBLR	Cantha XXL con LED y plancha frontal de contrachapado acabado roble mate	Blanco RAL 9003	·nº de bultos: 1	308
CANTXXLLNER		Negro RAL 9011		
CANTXXLLAZR		Azul RAL 5011		319
CANTXXLLRTR		Rojo tomate RAL 3013		
CANTXXLLGNR		Granate RAL 3005		
CANTXXLLVER		Verde RAL 6009		
CANTXXLLGSR		Gris seda RAL 7044		
CANTXXLLGPR		Gris plata RAL 7001		
CANTXXLLVRR		Verde reseda RAL 6011		
CANTXXLLRBR		Rojo beige RAL 3012		
CANTXXLLGFR		Gris forja		
CANTXXLLBGR		Beige gris RAL 1019		
CANTXXLLARR		Arena RAL 1024		
CANTXXLLBBR		Bronze bagana		324
CANTXXLLRRR		Rust rame		

Índice

mm · inches
Acabados en la página 195.
Para acabados y dimensiones especiales, consultar.

Climb

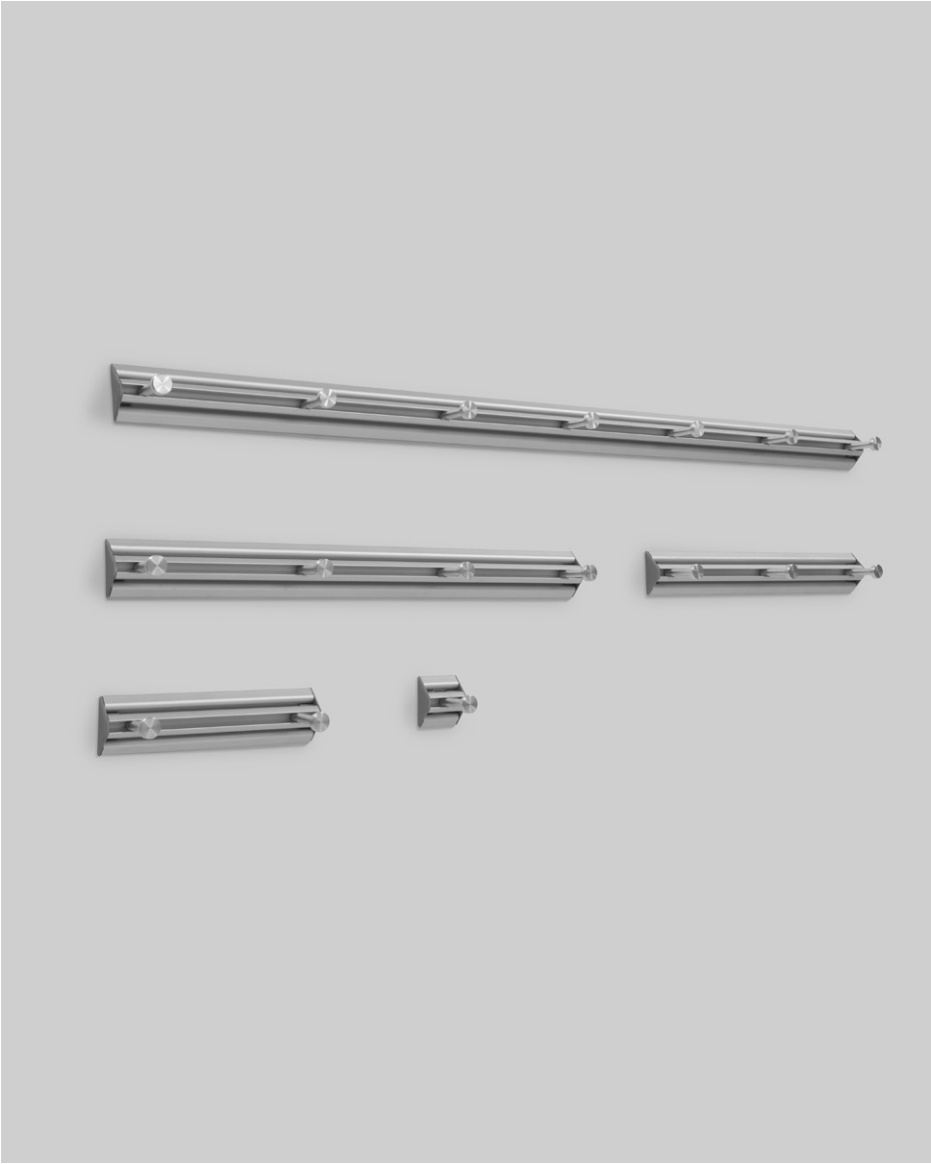

Perchero de pared disponible en seis longitudes diferentes. Fabricado en aluminio. El sistema de fijación de los colgadores al perfil simplifica su montaje.

Material: Perfil de aluminio extrusionado con acabado anodizado en plata mate.

Climb
STC Studio

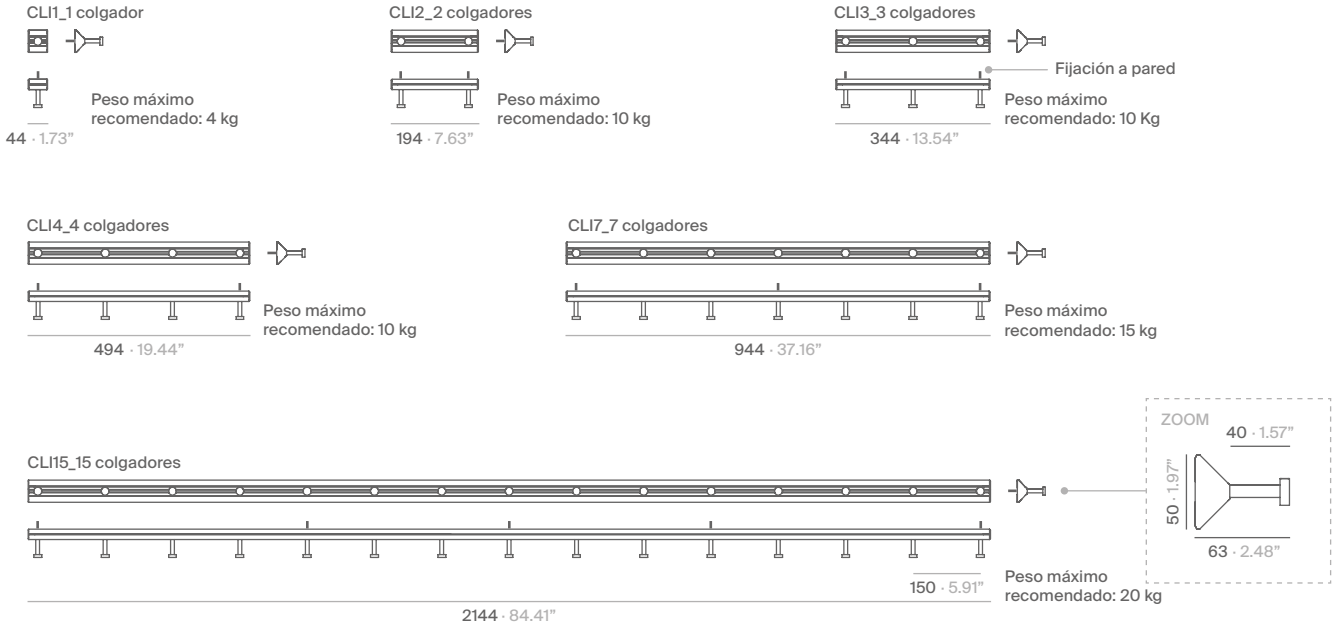

Referencia	Modelo	Acabado	Embalaje	PVP* euros/unidad
CLI1ALAN	1 colgador	Aluminio anodizado plata mate	·nº de bultos: 1 130x85x45 mm / 0.001 m³ / 0.10 kg	33
CLI2ALAN	2 colgadores		·nº de bultos: 1 95x90x300 mm / 0.003 m³ / 0.38 kg	48
CLI3ALAN	3 colgadores		·nº de bultos: 1 95x90x410 mm / 0.004 m³ / 0.49 kg	60
CLI4ALAN	4 colgadores		·nº de bultos: 1 95x90x550 mm / 0.005 m³ / 0.64 kg	80
CLI7ALAN	7 colgadores		·nº de bultos: 1 95x90x1030 mm / 0.01 m³ / 1.2 kg	128
CLI15ALAN	15 colgadores		·nº de bultos: 1 95x90x2200 mm / 0.019 m³ / 2.5 kg	254

mm · inches
Acabados en la página 195.
Para acabados y dimensiones especiales, consultar.

Trec



Colección de postes diseñada para delimitar y organizar espacios de forma eficiente. Está compuesta por una columna de aluminio de sección cuadrada y una base de acero, acabada con pintura de poliéster en blanco o gris forja, que garantiza durabilidad y resistencia al uso intensivo. Incorpora un sistema de cinta retráctil con carrete de 3 metros, ideal para la gestión flexible de accesos y recorridos.

Materiales:
- Caja: Acero.
- Columna: Aluminio.
- Base: Acero.
- Cinta: Poliéster.

Trec

STC Studio

TEPIE
columna pie

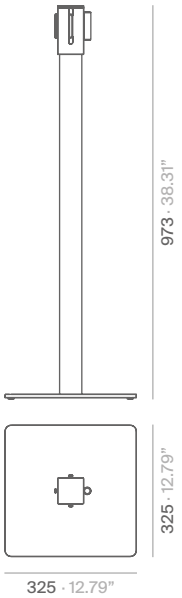

TEPA
pared

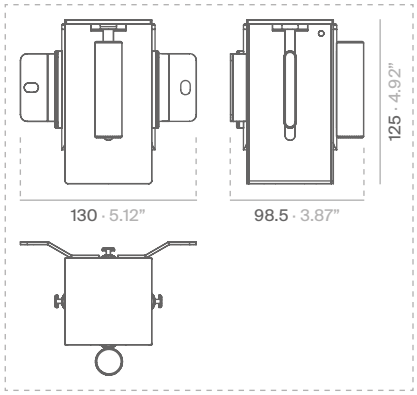

TEEXP
expositor

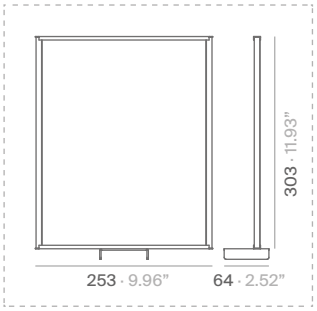

TECHE
enganche

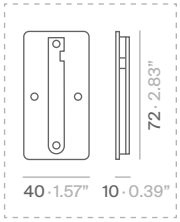

Referencia	Modelo	Acabado	Acabado carrete	Embalaje	PVP* euros/unidad
TEPIEBLNE	TEPIE Trec columna pie	Blanco mate RAL 9003	Negro	·nº de bultos: 2 Bulto 1 (columna): 110x95x1060 mm / 0.011m³ / 2.3 kg Bulto 2 (base): 400x400x60 mm / 0.01 m³ / 7.18 kg	344
TEPIEBLRO			Rojo		
TEPIEBLAZ			Azul		
TEPIENENE		Negro satinado RAL 9011	Negro		
TEPIENERO			Rojo		
TEPIENEAZ			Azul		
TEPIEGFNE		Gris forja	Negro		354
TEPIEGFRO			Rojo		
TEPIEGFAZ			Azul		
TEPABLNE	TEPA Trec pared	Blanco mate RAL 9003	Negro	·nº de bultos: 1 195x150x150 mm / 0.004 m³ / 1.09 kg	200
TEPABLRO			Rojo		
TEPABLAZ			Azul		
TEPANENE		Negro satinado RAL 9011	Negro		
TEPANERO			Rojo		
TEPANEAZ			Azul		
TEPAGFNE		Gris forja	Negro		210
TEPAGFRO			Rojo		
TEPAGFAZ			Azul		
TEEXPBL	TEEXP Expositor para Trec	Blanco mate RAL 9003	-		239
TEEXPNE		Negro satinado RAL 9011			
TEEXPGF		Gris forja			249
TECHE	TECHE Trec enganche	Negro RAL 9011	-	·nº de bultos: 1 130x115x85 mm / 0.001 m³ / 0.12 kg	46

mm · inches
Acabados en la página 195.
Para acabados y dimensiones especiales, consultar.

Malva



Las formas del separador Malva se inspiran en las olas del Mediterráneo, un lugar donde desconectar y hallar un momento de paz.

Materiales:
Estructura: Aluminio.
Cintas: Fibra de poliéster. Resistencia al fuego: Clase 1. Norma UNE-EN 13773:2003.
Base: Acero.

Malva

Hugo Tejada

MALVA_H7

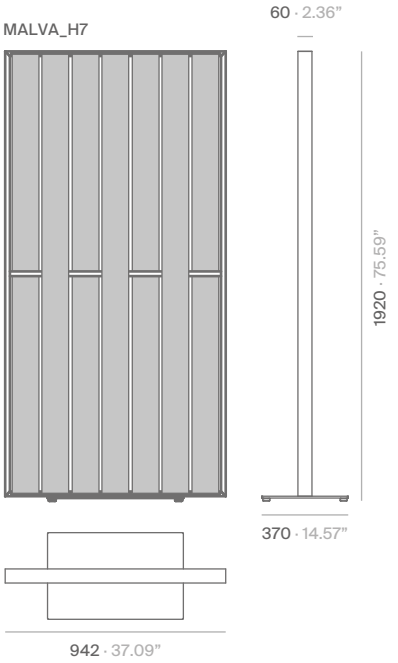

MALVA_16

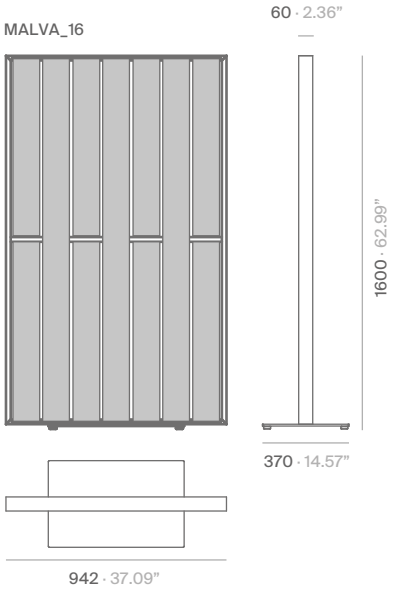

Referencia	Acabado estructura	Acabado screen	Embalaje	PVP* euros/unidad
MALVA_H7BLGA	Blanco mate RAL 9003	Gris antracita	·nº de bultos: 2 Bulto 1 (estructura): 970x80x1950 mm / 0.13 m³ / 8.48 kg Bulto 2 (base): 432x88x742 mm / 0.028 m³ / 14.34 kg	1021
MALVA_H7BLGC		Gris claro		
MALVA_H7NEGA	Negro satinado RAL 9011	Gris antracita		
MALVA_H7NEGC		Gris claro		
MALVA_H7GFGA	Gris forja	Gris antracita		1046
MALVA_H7GFGC		Gris claro		
MALVA_16BLGA	Blanco mate RAL 9003	Gris antracita	·nº de bultos: 2 Bulto 1 (estructura): 970x80x1930 mm / 0.12 m³ / 7 kg Bulto 2 (base): 432x88x742 mm / 0.028 m³ / 14.34 kg	986
MALVA_16BLGC		Gris claro		
MALVA_16NEGA	Negro satinado RAL 9011	Gris antracita		
MALVA_16NEGC		Gris claro		
MALVA_16GFGA	Gris forja	Gris antracita		1011
MALVA_16GFGC		Gris claro		

Referencia	Modelo	Embalaje	PVP* euros/unidad
SUPLERUMALVA	Ruedas opcionales para el MALVA con movimiento rotatorio		151

mm · inches

Acabados en la página 195.

Para acabados y dimensiones especiales, consultar.

Parban



Separador de ambientes metálico con pies de roble, compuesto por una estructura rectangular de sección triangular que enmarca una malla metálica.

Materiales:

Estructura: Perfil de aluminio extrusionado.
Chapa perforada: Aluminio.
Patas: Dos pletinas de acero galvanizado recubiertas de patas macizas de roble natural. Incluye cuatro tapones de PTFE para proteger la madera y el suelo.

Parban

Víctor Carrasco

PARBAN_L

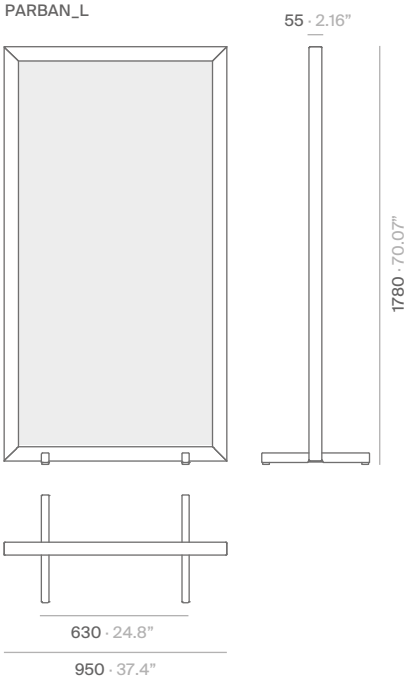

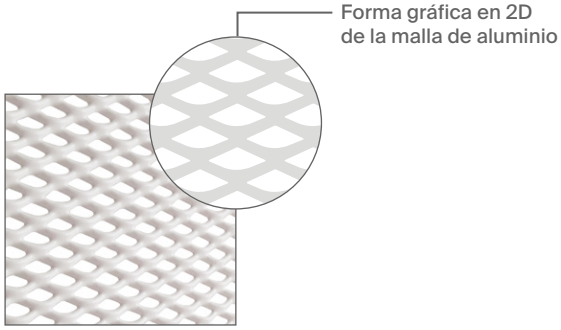

Foto de la malla de aluminio.

Referencia	Modelo	Acabado	Embalaje	PVP* euros/unidad
PARBANLBL	Parban L	Blanco mate RAL 9003	·nº de bultos: 1 970x80x1950 mm / 0.13 m³ / 17.2 kg	1128
PARBANLNE		Negro satinado RAL 9011		
PARBANLAZ		Azul RAL 5011		1172
PARBANLRT		Rojo tomate RAL 3013		
PARBANLGN		Granate RAL 3005		
PARBANLVE		Verde RAL 6009		
PARBANLGF		Gris forja		
PARBANLBG		Beige gris RAL 1019		
PARBANLRB		Rojo beige RAL 3012		
PARBANLBB		Bronze bagana		1247
PARBANLRR		Rust rame		

mm · inches

Acabados en la página 195.

Para acabados y dimensiones especiales, consultar.

PARBAN_S

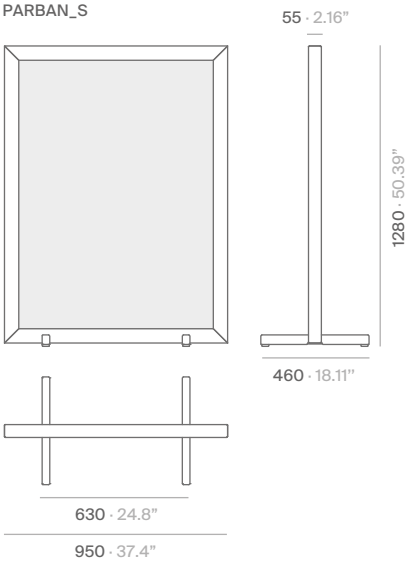

Referencia	Modelo	Acabado	Embalaje	PVP* euros/unidad
PARBANSBL	Parban S	Blanco mate RAL 9003	·nº de bultos: 1 970x80x1930 mm / 0.12 m³ / 12.3 kg	1010
PARBANSNE		Negro satinado RAL 9011		
PARBANSAZ		Azul RAL 5011		1054
PARBANSRT		Rojo tomate RAL 3013		
PARBANSGN		Granate RAL 3005		
PARBANSVE		Verde RAL 6009		
PARBANSGF		Gris forja		
PARBANSBG		Beige gris RAL 1019		
PARBANSRB		Rojo beige RAL 3012		
PARBANSBB		Bronze bagana		1129
PARBANSRR		Rust rame		

mm · inches
Acabados en la página 195.
Para acabados y dimensiones especiales, consultar.

Sail



Colección de separadores autoportantes con propiedades acústicas, inspirados en la navegación y el carácter sereno del Mediterráneo. Incluyen ruedas de movimiento rotatorio ocultas en la base para facilitar su desplazamiento.

Sus propiedades acústicas contribuyen a mejorar el confort sonoro, reduciendo la reverberación y generando ambientes más agradables y productivos.

Materiales:

Estructura: Acero.
Base: Acero.
Tejido acústico: 56 % poliester y 44 % poliéster reciclado postconsumo. Es 100 % reciclable.

Sail

Aitor García de Vicuña

SAIL_01

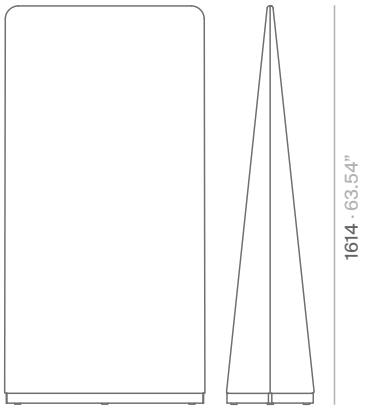

SAIL_02

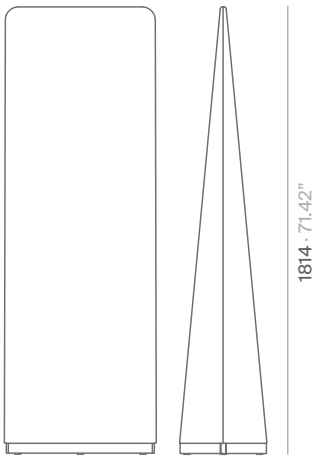

SAIL_03

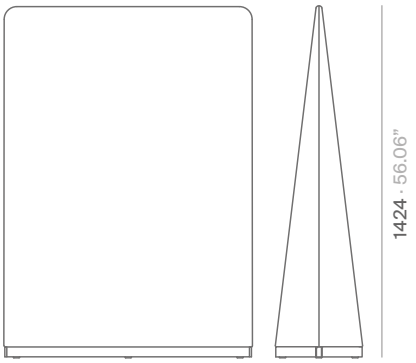

Referencia	Modelo	Acabado	Embalaje	PVP* euros/unidad
SAIL01BR	Sail 01	Bruma	·nº de bultos: 1 13.4 kg	1237
SAIL01PO		Posidonia		
SAIL01CA		Caliza		
SAIL01CO		Coral		
SAIL01TR		Tramontana		
SAIL02BR	Sail 02	Bruma	·nº de bultos: 1 12.3 kg	1182
SAIL02PO		Posidonia		
SAIL02CA		Caliza		
SAIL02CO		Coral		
SAIL02TR		Tramontana		
SAIL03BR	Sail 03	Bruma	·nº de bultos: 1 15.3 kg	1268
SAIL03PO		Posidonia		
SAIL03CA		Caliza		
SAIL03CO		Coral		
SAIL03TR		Tramontana		

mm · inches
Acabados en la página 195.
Para acabados y dimensiones especiales, consultar.

Lit



Panel vertical autoportante. Además de su función como biombo para separar espacios, permite la adaptación de elementos magnéticos y de gráfica a ambos lados, lo que lo convierte en un panel informativo.

Material: Acero.

Lit

Pablo Gironés

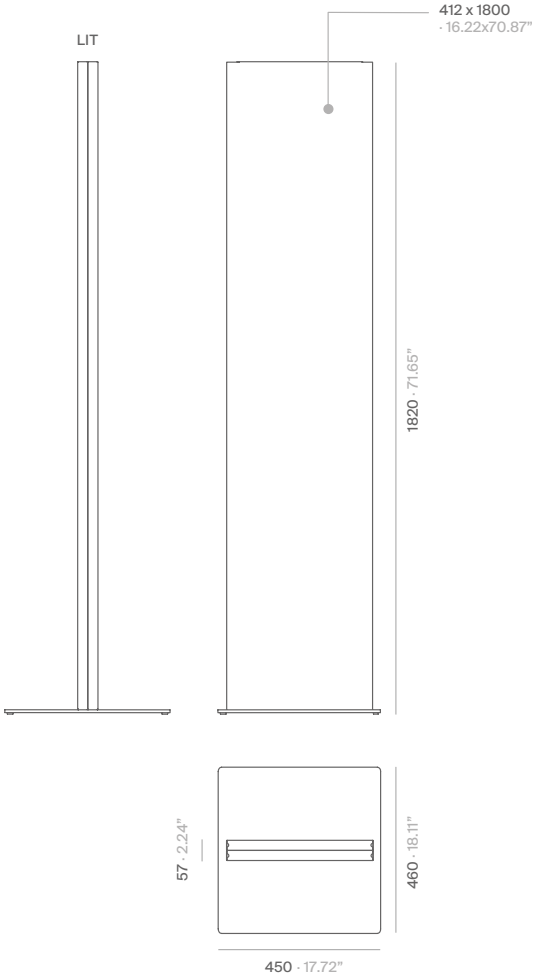

Referencia	Dimensiones	Acabado	Embalaje	PVP* euros/unidad
LITBL	Superficie útil: 412x1800 mm Dimensiones: 422x370x1820 mm	Blanco RAL 9003	·nº de bultos: 1 550x470x1900 mm / 0.004 m³ / 32.4 kg	799
LITNE		Negro RAL 9011		
LITAZ		Azul RAL 5011		864
LITGN		Granate RAL 3005		
LITVE		Verde RAL 6009		
LITRB		Rojo beige RAL 3012		
LITBB		Bronze bagana		975
LITRR		Rust rame		

mm · inches
Acabados en la página 195.
Para acabados y dimensiones especiales, consultar.

Modulor

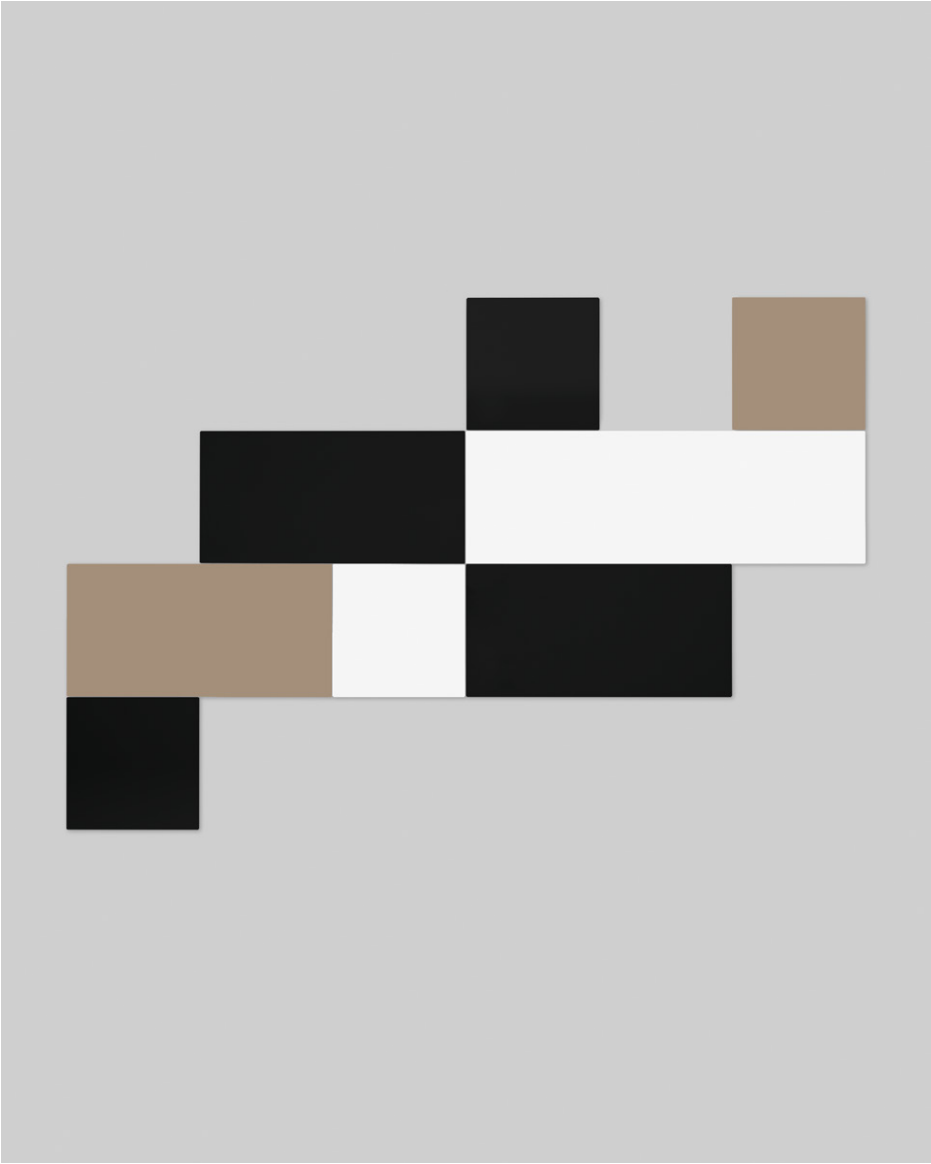

Paneles informativos metálicos de múltiples dimensiones y colores que permiten adaptar elementos magnéticos y crear originales composiciones de pared en puntos informativos, oficinas, recepciones, habitaciones infantiles, etc.

Material: Acero.

Modulor

Pablo Gironés

MODULOR S

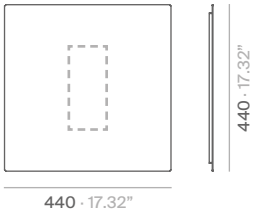

MODULOR M

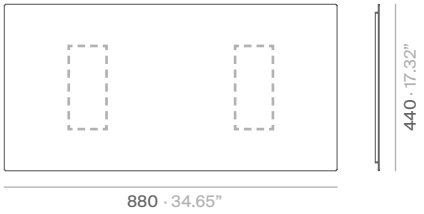

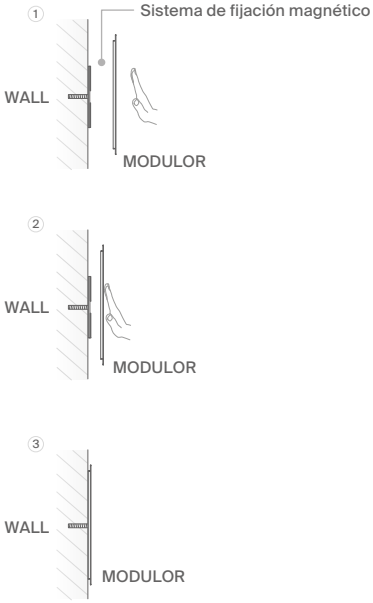

Referencia	Modelo	Acabado	Embalaje	PVP* euros/unidad
MODULOR44BL	440x440x13 mm	Blanco RAL 9003	·nº de bultos: 1 495x495x60 mm / 0.015 m³ / 3.06 kg	116
MODULOR44NE		Negro RAL 9011		
MODULOR44AZ		Azul RAL 5011		129
MODULOR44RT		Rojo tomate RAL 3013		
MODULOR44GN		Granate RAL 3005		
MODULOR44VE		Verde RAL 6009		
MODULOR44BG		Beige gris RAL 1019		
MODULOR44AR		Arena RAL 1024		
MODULOR44RB		Rojo beige RAL 3012		
MODULOR44BB		Bronze bagana		153
MODULOR44RR		Rust rame		
MODULOR88BL	880x440x13 mm	Blanco RAL 9003	·nº de bultos: 1 495x110x1190 mm / 0.065 m³ / 5.88 kg	178
MODULOR88NE		Negro RAL 9011		
MODULOR88AZ		Azul RAL 5011		192
MODULOR88RT		Rojo tomate RAL 3013		
MODULOR88GN		Granate RAL 3005		
MODULOR88VE		Verde RAL 6009		
MODULOR88BG		Beige gris RAL 1019		
MODULOR88AR		Arena RAL 1024		
MODULOR88RB		Rojo beige RAL 3012		
MODULOR88BB		Bronze bagana		217
MODULOR88RR		Rust rame		

mm · inches

Acabados en la página 195.

Para acabados y dimensiones especiales, consultar.

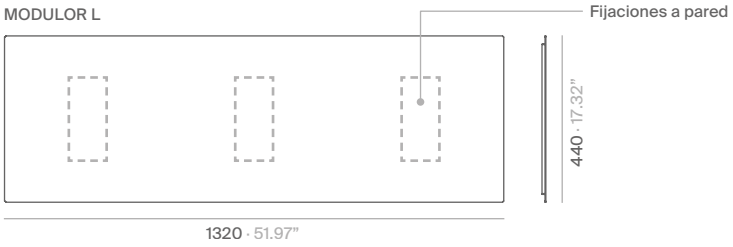

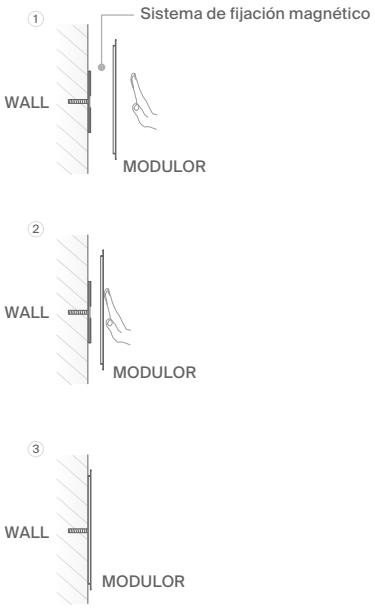

Referencia	Modelo	Acabado	Embalaje	PVP* euros/unidad
MODULOR132BL	1320x440x13 mm	Blanco RAL 9003	·nº de bultos: 1 495x110x1370 mm / 0.075 m³ / 8.54 kg	286
MODULOR132NE		Negro RAL 9011		
MODULOR132AZ		Azul RAL 5011		302
MODULOR132RT		Rojo tomate RAL 3013		
MODULOR132GN		Granate RAL 3005		
MODULOR132VE		Verde RAL 6009		
MODULOR132BG		Beige gris RAL 1019		
MODULOR132AR		Arena RAL 1024		
MODULOR132RB		Rojo beige RAL 3012		
MODULOR132BB		Bronze bagana		329
MODULOR132RR		Rust rame		

mm · inches
Acabados en la página 195.
Para acabados y dimensiones especiales, consultar.

Flap



Colección de expositores verticales para revistas, periódicos, catálogos, folletos publicitarios... La colección incluye tres versiones: de pared, con pies regulables y con ruedas. En el caso de las versiones autoportantes, los estantes pueden ubicarse en una sola cara o en ambas. La estructura es de aluminio extrusionado en acabado anodizado plata mate. Los estantes y la base son de acero, con revestimiento de pintura en polvo.

Materiales:
- Columnas: Aluminio.
- Travesaños: Aluminio.
- Estantes: Acero.
- Base: Acero.

Flap
STC Studio

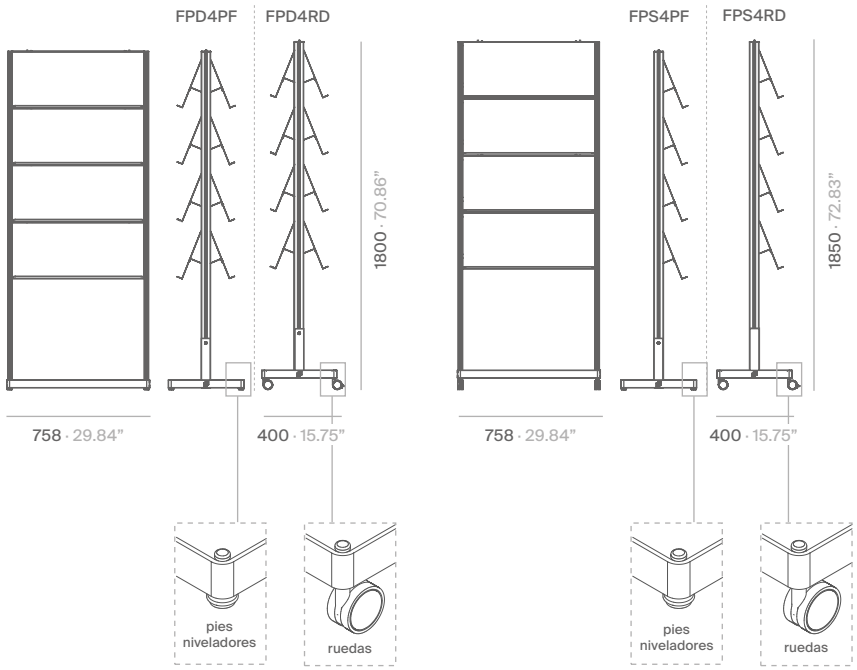

Referencia	Modelo	Acabado de los estantes y la base	Embalaje	PVP* euros/ unidad
FPD4PFBL	Doble de 4 estantes con pies niveladores	Blanco mate RAL 9003	·nº de bultos: 4 Bulto 1 (estructura): 785x75x1830 mm / 0.108 m³ / 7.7 kg Bulto 2 (base): 420x80x845 mm / 0.028 m³ / 5.98 kg Bulto 3 (4 estantes): 420x80x845 mm / 0.028 m³/ 9.02 kg Bulto 4 (4 estantes): 420x80x845 mm / 0.028 m³ / 9.02 kg	1226
FPD4PFNE		Negro satinado RAL 9011		
FPD4PFGF		Gris forja		1251
FPD4RDBL	Doble de 4 estantes con ruedas	Blanco mate RAL 9003		1247
FPD4RDNE		Negro satinado RAL 9011		
FPD4RDGF		Gris forja		1272
FPS4PFBL	Simple de 4 estantes con pies niveladores	Blanco mate RAL 9003	·nº de bultos: 3 Bulto 1 (estructura): 785x75x1830 mm / 0.108 m³ / 7.7 kg Bulto 2 (base): 420x80x845 mm / 0.028 m³ / 5.98 kg Bulto 3 (4 estantes): 420x80x845 mm / 0.028 m³/ 9.02 kg	975
FPS4PFNE		Negro satinado RAL 9011		
FPS4PFGF		Gris forja		1000
FPS4RDBL	Simple de 4 estantes con ruedas	Blanco mate RAL 9003		995
FPS4RDNE		Negro satinado RAL 9011		
FPS4RDGF		Gris forja		1020

mm · inches
Acabados en la página 195.
Para acabados y dimensiones especiales, consultar.

FPP4

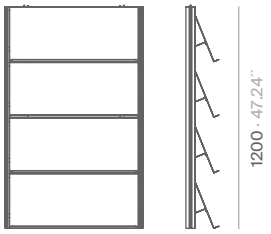

Referencia	Modelo	Acabado de los estantes	Embalaje	PVP* euros/ unidad
FPP4BL	Pared 4 estantes	Blanco mate RAL 9003	·nº de bultos: 2 Bulto 1 (estructura): 785x75x1250 mm / 0.074 m^3 / 6.2 kg Bulto 2 (4 estantes): 420x80x845 mm / 0.028 m^3 / 9.02 kg	723
FPP4NE		Negro satinado RAL 9011		
FPP4GF		Gris forja		733

mm · inches
Acabados en la página 195.
Para acabados y dimensiones especiales, consultar.

Iflag



Expositor de metacrilato transparente (formato A4), versiones: simple, doble o triple, con o sin repisas. Columna de aluminio anodizado plata mate y base de acero recubierta con pintura de poliéster. Ambos apoyos incluyen una goma protectora para evitar dañar el producto y el suelo.

Materiales:

- Expositor: Metacrilato.
- Columna: Aluminio.
- Base: Acero.

Iflag

STC Studio

IFS simple

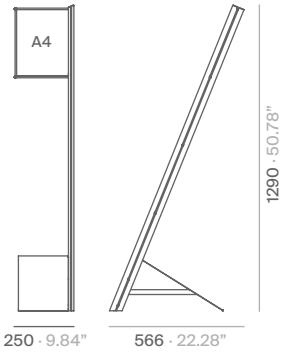

IFD doble

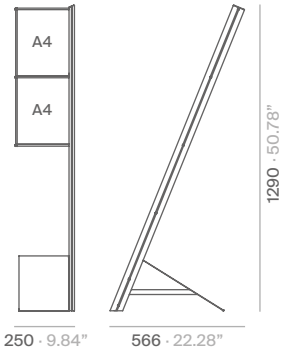

IFT triple

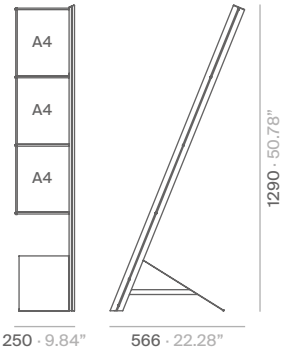

IFS
simple con repisa

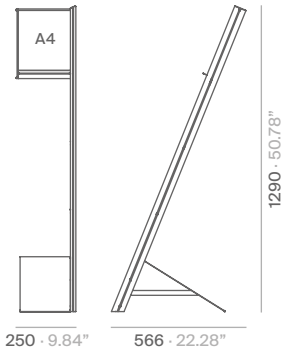

IFD
doble con repisa

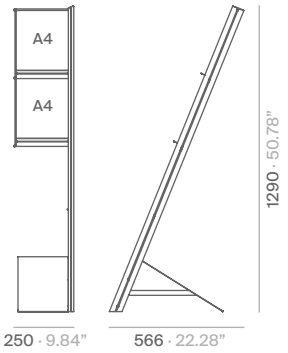

IFT
triple con repisa

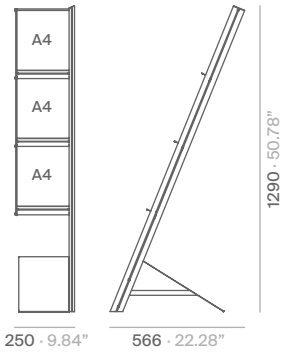

Referencia	Modelo	Acabado columna	Acabado	Embalaje	PVP* euros/unidad
IFSBL	Simple sin repisa	Aluminio anodizado plata mate	Blanco mate RAL 9003	·nº de bultos: 2 Bulto 1 (estructura): 495x110x1440 mm / 0.078 m³ / 2.8 kg Bulto 2 (base): 435x290x450 mm / 0.057 m³ / 3.5 kg	285
IFSNE			Negro satinado RAL 9011		
IFSGF			Gris forja		295
IFSRBL	Simple con repisa		Blanco mate RAL 9003	·nº de bultos: 2 Bulto 1 (estructura): 495x110x1440 mm / 0.078 m³ / 2.82 kg Bulto 2 (base): 435x290x450 mm / 0.057 m³ / 3.5 kg	307
IFSRNE			Negro satinado RAL 9011		
IFSRGF			Gris forja		317
IFDBL	Doble sin repisas		Blanco mate RAL 9003	·nº de bultos: 2 Bulto 1 (estructura): 495x110x1440 mm / 0.078 m³ / 3.6 kg Bulto 2 (base): 435x290x450 mm / 0.057 m³ / 3.5 kg	350
IFDNE			Negro satinado RAL 9011		
IFDGF			Gris forja		360
IFDRBL	Doble con repisas		Blanco mate RAL 9003	·nº de bultos: 2 Bulto 1 (estructura): 495x110x1440 mm / 0.078 m³ / 3.8 kg Bulto 2 (base): 435x290x450 mm / 0.057 m³ / 3.5 kg	395
IFDRNE			Negro satinado RAL 9011		
IFDRGF			Gris forja		405
IFTBL	Triple sin repisas		Blanco mate RAL 9003	·nº de bultos: 2 Bulto 1 (estructura): 495x110x1440 mm / 0.078 m³ / 4.9 kg Bulto 2 (base): 435x290x450 mm / 0.057 m³ / 3.5 kg	414
IFTNE			Negro satinado RAL 9011		
IFTGF			Gris forja		424
IFTRBL	Triple con repisas		Blanco mate RAL 9003	·nº de bultos: 2 Bulto 1 (estructura): 495x110x1440 mm / 0.078 m³ / 5 kg Bulto 2 (base): 435x290x450 mm / 0.057 m³ / 3.5 kg	478
IFTRNE			Negro satinado RAL 9011		
IFTRGF			Gris forja		488

mm · inches
Acabados en la página 195.
Para acabados y dimensiones especiales, consultar.

Atria



Atril de estructura ligera.

Materiales:
- Columna: Aluminio.
- Base: Acero.
- Bandeja: Acero.

Atria

STC Studio

ATRIA

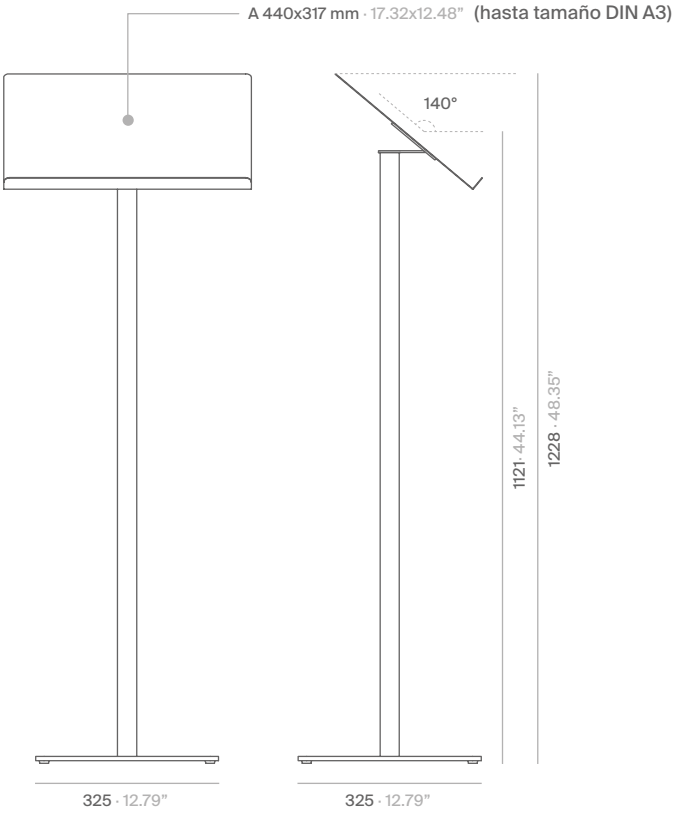

Referencia	Acabado columna	Acabado base y bandeja	Embalaje	PVP* euros/unidad
ATRBL	Aluminio anodizado	Blanco mate RAL 9003	·nº de bultos: 3 Bulto 1 (columna): 95x90x1145 mm / 0.01 m³ / 1.1 kg Bulto 2 (base): 400x400x60 mm / 0.01 m³ / 7.06 kg Bulto 3 (atril): 375x90x500 mm / 0.017 m³ / 2.54 kg	267
ATRNE		Negro satinado RAL 9011		
ATRGF		Gris forja		279
COLATRBL	Cambio de color columna: blanco mate RAL 9003	-	-	+11**
COLATRNE	Cambio de color columna: negro satinado RAL 9011			
COLATRGF	Cambio de color columna: gris forja			+14**

mm · inches
Acabados en la página 195.
Para acabados y dimensiones especiales, consultar.

Tarifa de precios 2026 - Nacional - *Precio de Venta al Público (IVA no incluido).
**Suplemento pintura por cambio de color.

Balda

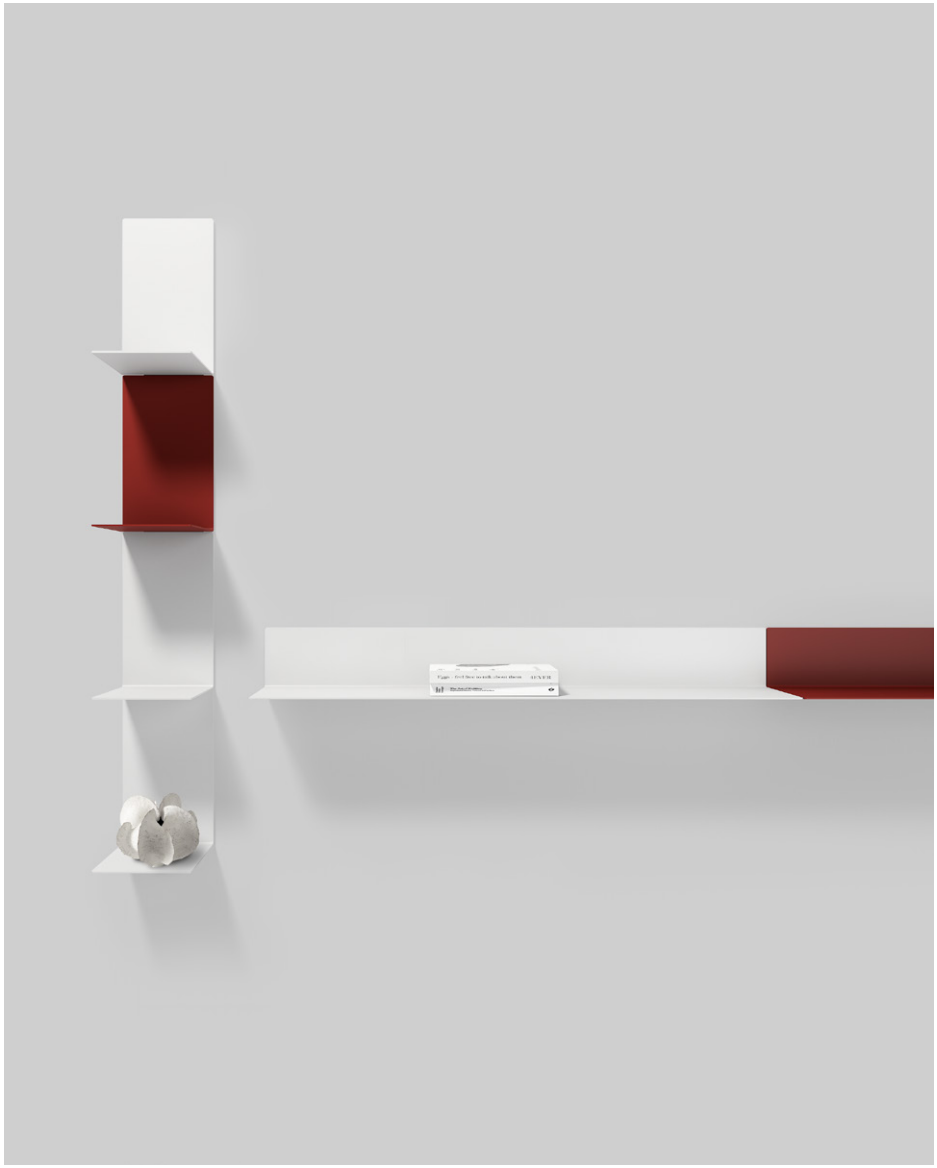

Baldas modulares de estética lineal, en disposición vertical y horizontal, que permiten la libre composición de las mismas para adaptarse a las necesidades de cada espacio.

Material: Plancha de aluminio.

Balda

Víctor Carrasco

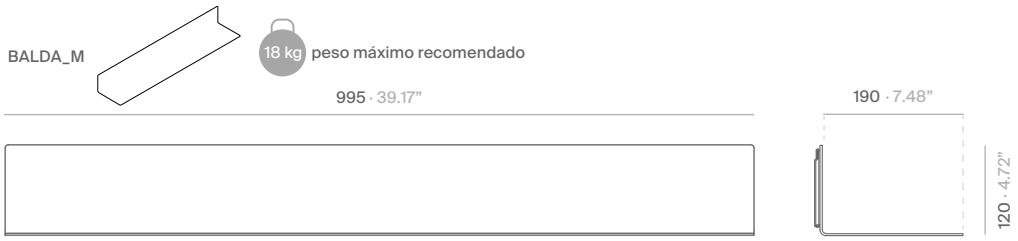

Referencia	Modelo	Acabado	Embalaje	PVP* euros/unidad
BALDAMBL	BALDA_M	Blanco RAL 9003	·nº de bultos: 1 210x230x1010 mm / 0.049 m³ / 4.5 kg	214
BALDAMNE		Negro RAL 9011		
BALDAMAZ		Azul RAL 5011		228
BALDAMRT		Rojo tomate RAL 3013		
BALDAMGN		Granate RAL 3005		
BALDAMVE		Verde RAL 6009		
BALDAMGF		Gris forja		
BALDAMBG		Beige gris RAL 1019		
BALDAMRB		Rojo beige RAL 3012		
BALDAMBB		Bronze bagana		253
BALDAMRR		Rust rame		

mm · inches
Acabados en la página 195.
Para acabados y dimensiones especiales, consultar.

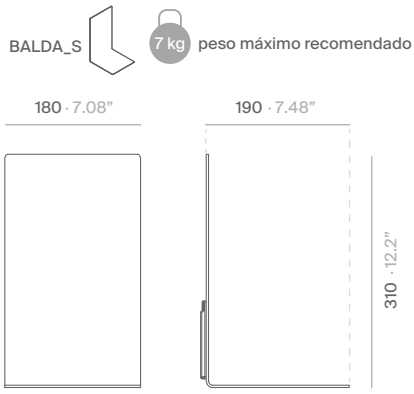



Referencia	Modelo	Acabado	Embalaje	PVP* euros/unidad
BALDASBL	BALDA_S	Blanco mate RAL 9003	·nº de bultos: 1 310x255x370 mm / 0.029 m³ / 1.9 kg	136
BALDASNE		Negro satinado RAL 9011		
BALDASAZ		Azul RAL 5011		149
BALDASRT		Rojo tomate RAL 3013		
BALDASGN		Granate RAL 3005		
BALDASVE		Verde RAL 6009		
BALDASGF		Gris forja		
BALDASBG		Beige gris RAL 1019		
BALDASRB		Rojo beige RAL 3012		
BALDASBB		Bronze bagana		173
BALDASRR		Rust rame		
BALDARBL	BALDA_R	Blanco mate RAL 9003	·nº de bultos: 1 310x255x370 mm / 0.029 m³ / 1.9 kg	136
BALDARNE		Negro satinado RAL 9011		
BALDARAZ		Azul RAL 5011		149
BALDARRT		Rojo tomate RAL 3013		
BALDARGN		Granate RAL 3005		
BALDARVE		Verde RAL 6009		
BALDARGF		Gris forja		
BALDARBG		Beige gris RAL 1019		
BALDARRB		Rojo beige RAL 3012		
BALDARBB		Bronze bagana		173
BALDARRR		Rust rame		

mm · inches
Acabados en la página 195.
Para acabados y dimensiones especiales, consultar.

Koku

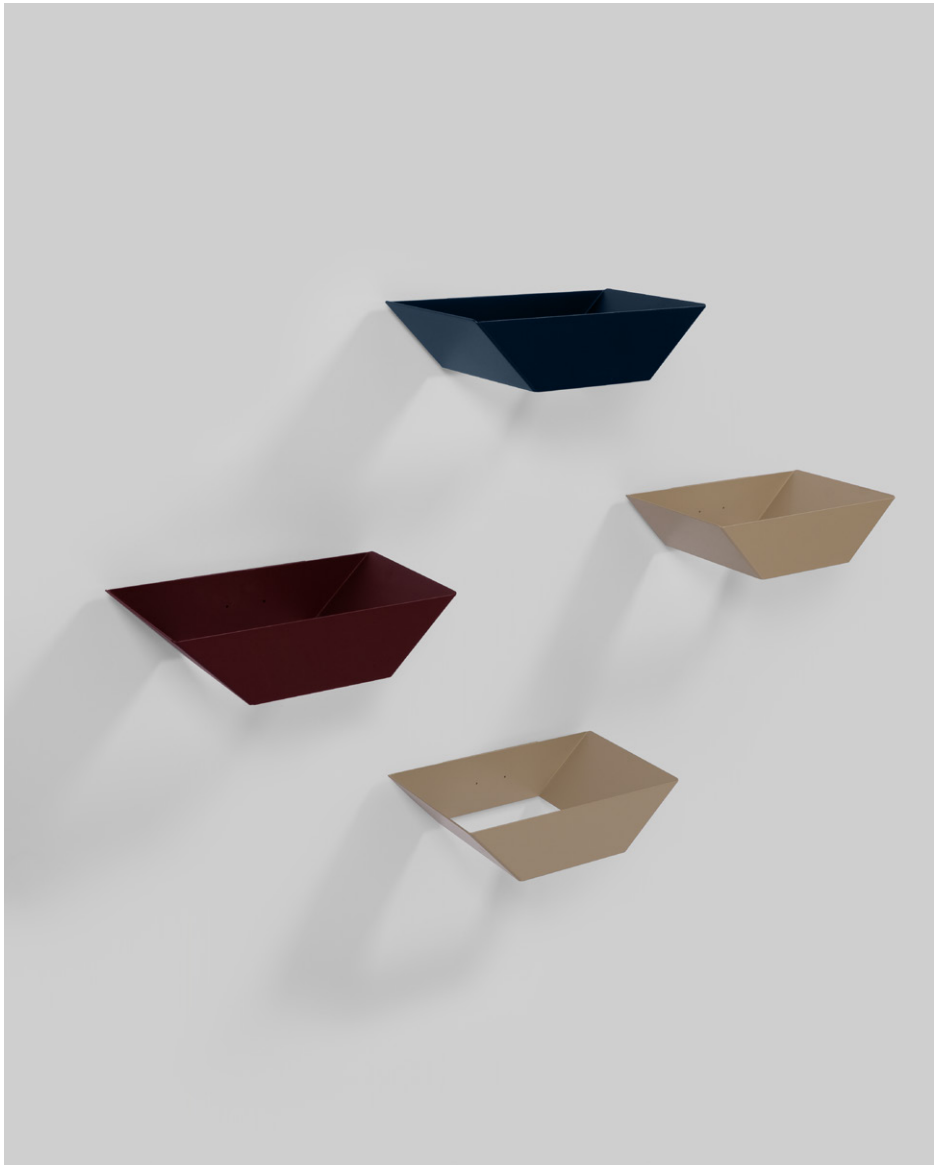

Estante concebido para cubrir necesidades de espacio y funcionalidad, por sus dimensiones y su gran capacidad. Posee un sencillo sistema de fijación a pared.

Material: Acero.

Koku

Hugo Tejada

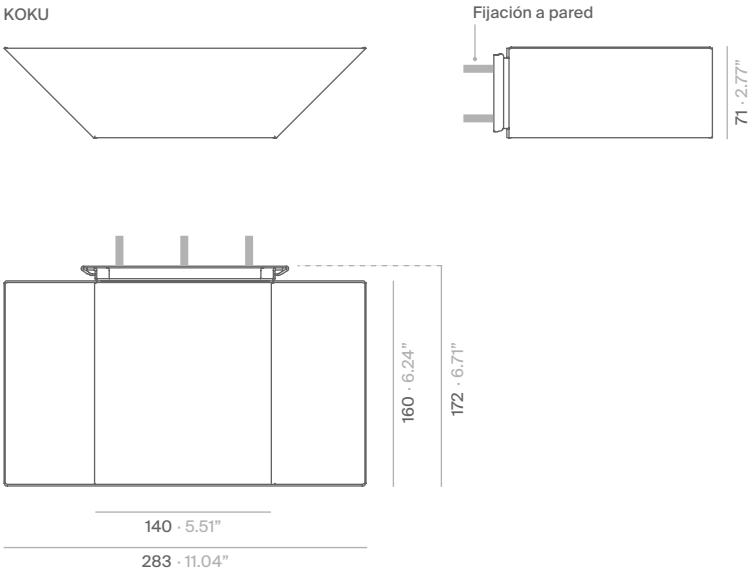

Referencia	Acabado	Embalaje	PVP* euros/unidad
DYKYBL	Blanco RAL 9003	·nº de bultos: 1 410x130x275 mm / 0.015 m³ / 1.52 kg	107
DYKYNE	Negro RAL 9011		
DYKYAZ	Azul RAL 5011		114
DYKYRT	Rojo tomate RAL 3013		
DYKYGN	Granate RAL 3005		
DYKYVE	Verde RAL 6009		
DYKYBG	Beige gris RAL 1019		
DYKYAR	Arena RAL 1024		
DYKYRB	Rojo beige RAL 3012		
DYKYBB	Bronze bagana		124
DYKYRR	Rust rame		

mm · inches
Acabados en la página 195.
Para acabados y dimensiones especiales, consultar.

Usio



La colección de estanterías Usio destaca por sus líneas limpias y elegantes en todas sus versiones. Es la solución perfecta para espacios reducidos. Posee una columna de aluminio anodizado plata mate y estantes de acero pintados.

Materiales:
Estantes y base: Acero.
Estructura central: Aluminio.

Usio

STC Studio

USP
de pared

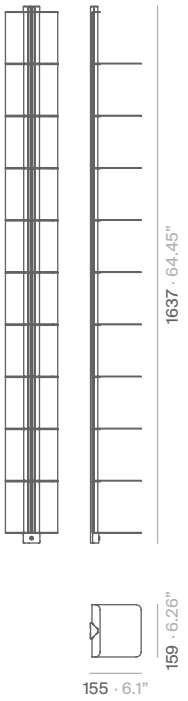

Referencia	Modelo	Acabado columna	Acabado estantes y base	Embalaje	PVP* euros/unidad
USPBL	A pared 10 estantes	Aluminio anodizado	Blanco mate RAL 9003	·nº de bultos: 2 Bulto 1 (columna): 95x90x1620 mm / 0.014 m^3 / 1.5 kg Bulto 2 (10 estantes): 300x255x350 mm / 0.027 m^3 / 8 kg	288
USPNE			Negro satinado RAL 9011		
USPAZ			Azul RAL 5011		337
USPRT			Rojo tomate RAL 3013		
USPGN			Granate RAL 3005		
USPVE			Verde RAL 6009		
USPGF			Gris forja		
USPRB			Rojo beige RAL 3012		
USPBB			Bronze bagana		422
USPRR			Rust rame		

mm · inches
Acabados en la página 195.
Para acabados y dimensiones especiales, consultar.

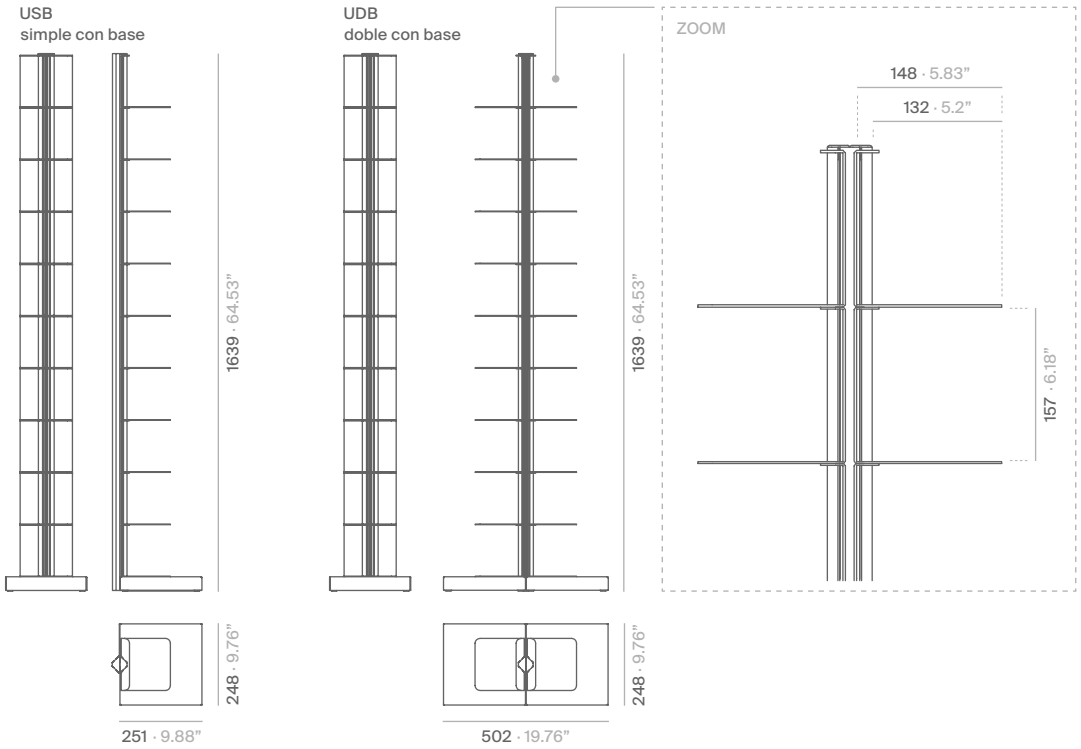

Referencia	Modelo	Acabado columna	Acabado estantes y base	Embalaje	PVP* euros/unidad
USB2BL	Simple con base 10 estantes	Aluminio anodizado	Blanco mate RAL 9003	·nº de bultos: 2 Bulto 1 (columna): 95x90x1680 mm / 0.014 m³ / 2.6 kg Bulto 2 (10 estantes y base): 300x250x350 mm / 0.026 m³ / 12.85 kg	462
USB2NE			Negro satinado RAL 9011		
USB2AZ			Azul RAL 5011		511
USB2RT			Rojo tomate RAL 3013		
USB2GN			Granate RAL 3005		
USB2VE			Verde RAL 6009		
USB2GF			Gris forja		
USB2RB			Rojo beige RAL 3012		
USB2BB			Bronze bagana		594
USB2RR			Rust rame		
UDBBL	Doble con base 20 estantes		Blanco mate RAL 9003	·nº de bultos: 4 Bulto 1 (columna): 95x90x1680 mm / 0.014 m³ / 2.6 kg Bulto 2 (base): 550x145x310 mm / 0.025 m³ / 6.89 kg Bulto 3 (10 estantes): 300x255x350 mm / 0.027 m³ / 8 kg Bulto 4 (10 estantes): 300x255x350 mm / 0.027 m³ / 8 kg	698
UDBNE			Negro satinado RAL 9011		
UDBAZ			Azul RAL 5011		766
UDBRT			Rojo tomate RAL 3013		
UDBGN			Granate RAL 3005		
UDBVE			Verde RAL 6009		
UDBGF			Gris forja		
UDBRB			Rojo beige RAL 3012		
UDBBB			Bronze bagana		881
UDBRR			Rust rame		

mm · inches
Acabados en la página 195.
Para acabados y dimensiones especiales, consultar.

Mott

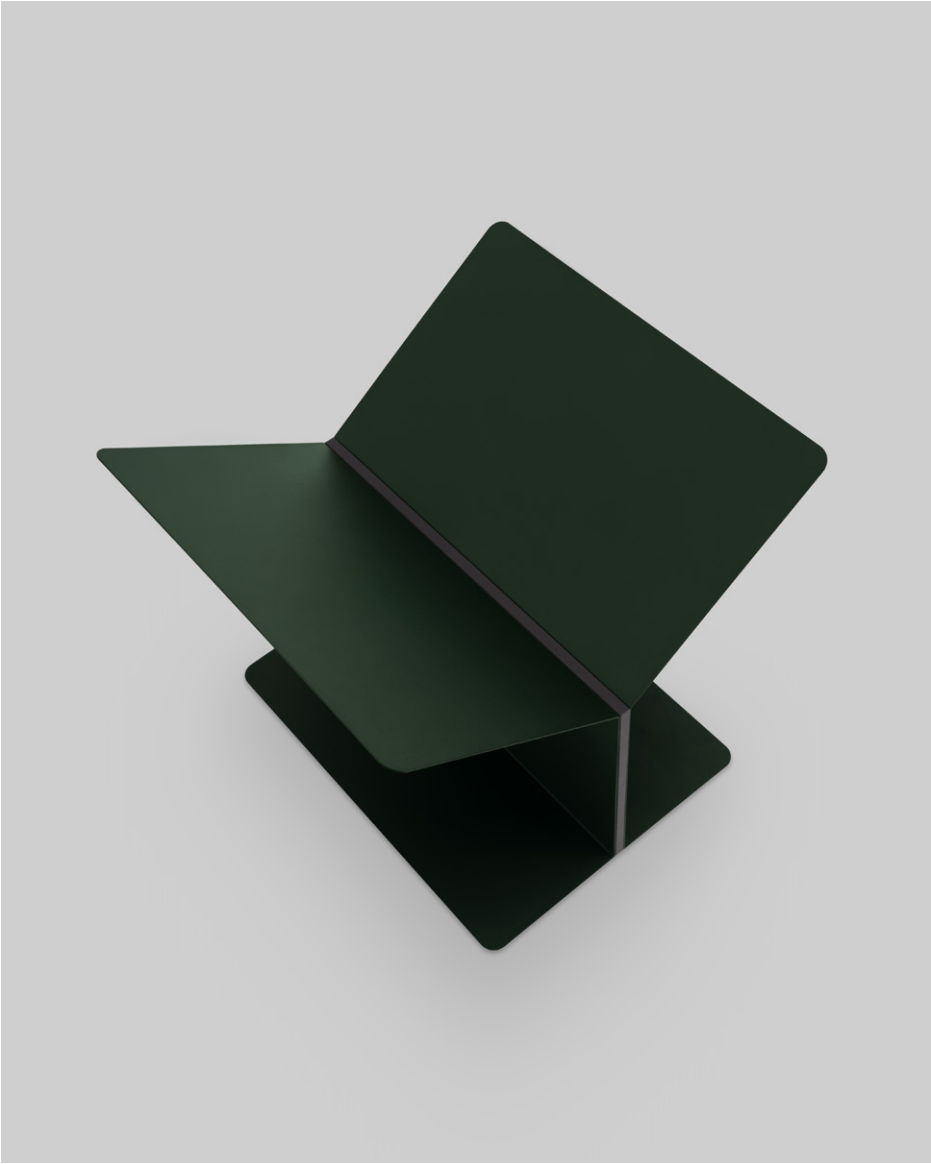

Revistero inspirado en formas arquitectónicas.

Materiales:
- Estructura: Acero.
- Alma: Aglomerado con canto PVC.

Mott

STC Studio

MOTT

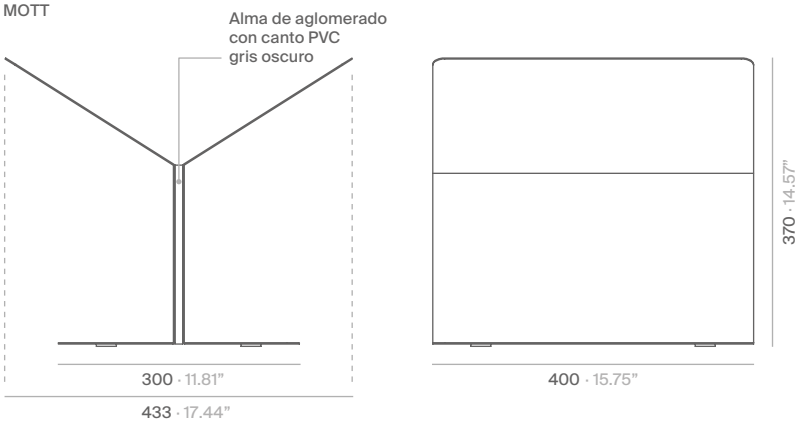

Referencia	Acabado alma	Acabado estructura	Embalaje	PVP* euros/unidad
MOTBL	Gris oscuro	Blanco RAL 9003	·nº de bultos: 1 420x530x530 mm / 0.118 m³ / 8.48 kg	255
MOTNE		Negro RAL 9011		
MOTAZ		Azul RAL 5011		285
MOTRT		Rojo tomate RAL 3013		
MOTGN		Granate RAL 3005		
MOTVE		Verde RAL 6009		
MOTGF		Gris forja		
MOTRB		Rojo beige RAL 3012		
MOTBB		Bronze bagana		340
MOTRR		Rust rame		

mm · inches
Acabados en la página 195.
Para acabados y dimensiones especiales, consultar.

Faya



Soporte para extintores fabricado en plancha de acero pintada. Disponible en dos versiones, una autoportante y una a pared. Las ruedas del modelo autoportante facilitan el desplazamiento del soporte.

Material: Acero.

Faya

STC Studio

FAYAP

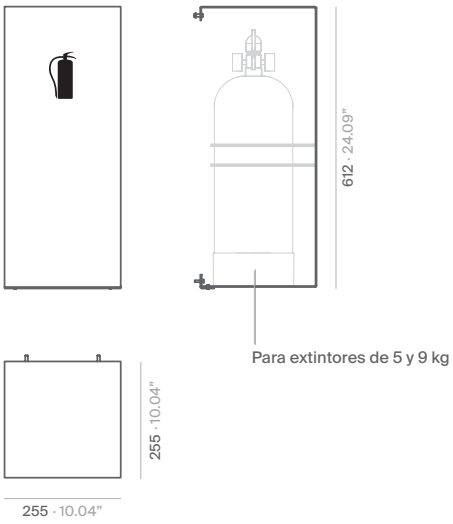

FAYAA

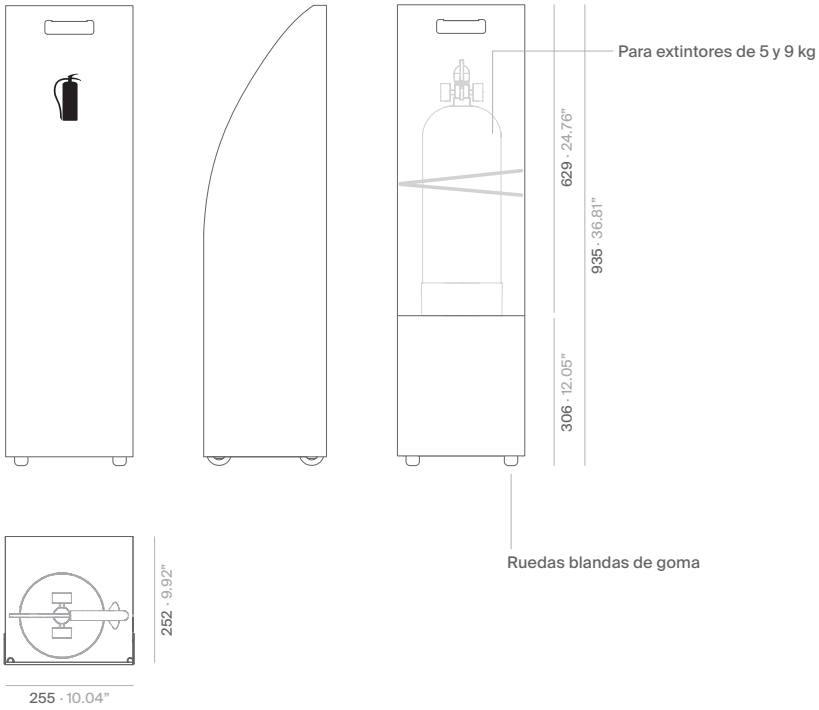

Referencia	Acabado	Embalaje	PVP* euros/unidad
FAYAPBL	Blanco mate RAL 9003		181
FAYAPNE	Negro satinado RAL 9011		
FAYAABL	Blanco mate RAL 9003	·nº de bultos: 1 300x300x1000 mm / 0.09 m³ / 8 kg	292
FAYAANE	Negro satinado RAL 9011		

mm · inches
Acabados en la página 195.
Para acabados y dimensiones especiales, consultar.

Escudo



Armario para extintores de acero pintado. Incorpora un colgador interior que permite dos posiciones de montaje, configurables en función del tipo de enganche del extintor.

Material: Acero.

Escudo

Gensler

ESCUDO
autoportante

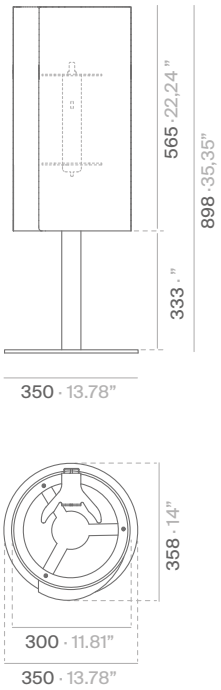

ESCUDO
a pared

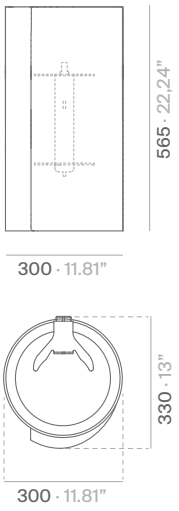

ESCUDOSIGN
soporte para señal de ubicación
del extintor + señal fotoluminiscente.

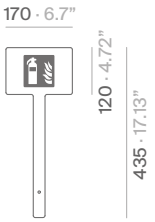

Referencia	Modelo	Acabado	Embalaje	PVP* euros/unidad
ESCUDOPIBL	Escudo autoportante	Blanco RAL 9003	·nº de bultos: 2 Bulto 1 (Escudo): 310x310x690 mm / 0,066 m³ / 6.3 kg Bulto 2 (base): 450x450x410 mm / 0,083 m³ / 4.4 kg	586
ESCUDOPIBLG		Blanco gris RAL 9002		
ESCUDOPINE		Negro RAL 9011		
ESCUDOPIBG		Beige gris RAL 1019		675
ESCUDOPISA		Salmón RAL 3022		
ESCUDOPIPE		Petróleo RAL 6004		
ESCUDOPABL	Escudo a pared	Blanco RAL 9003	·nº de bultos: 1 310x310x690 mm / 0,066 m³ / 6.3 kg	374
ESCUDOPABLG		Blanco gris RAL 9002		
ESCUDOPANE		Negro RAL 9011		
ESCUDOPABG		Beige gris RAL 1019		429
ESCUDOPASA		Salmón RAL 3022		
ESCUDOPAPE		Petróleo RAL 6004		
ESCUDOSIGN	Soporte + señal fotoluminiscente de ubicación del extintor	Soporte en el mismo acabado que el armario	·nº de bultos:	62

mm · inches
Acabados en la página 195.
Para acabados y dimensiones especiales, consultar.

SITA

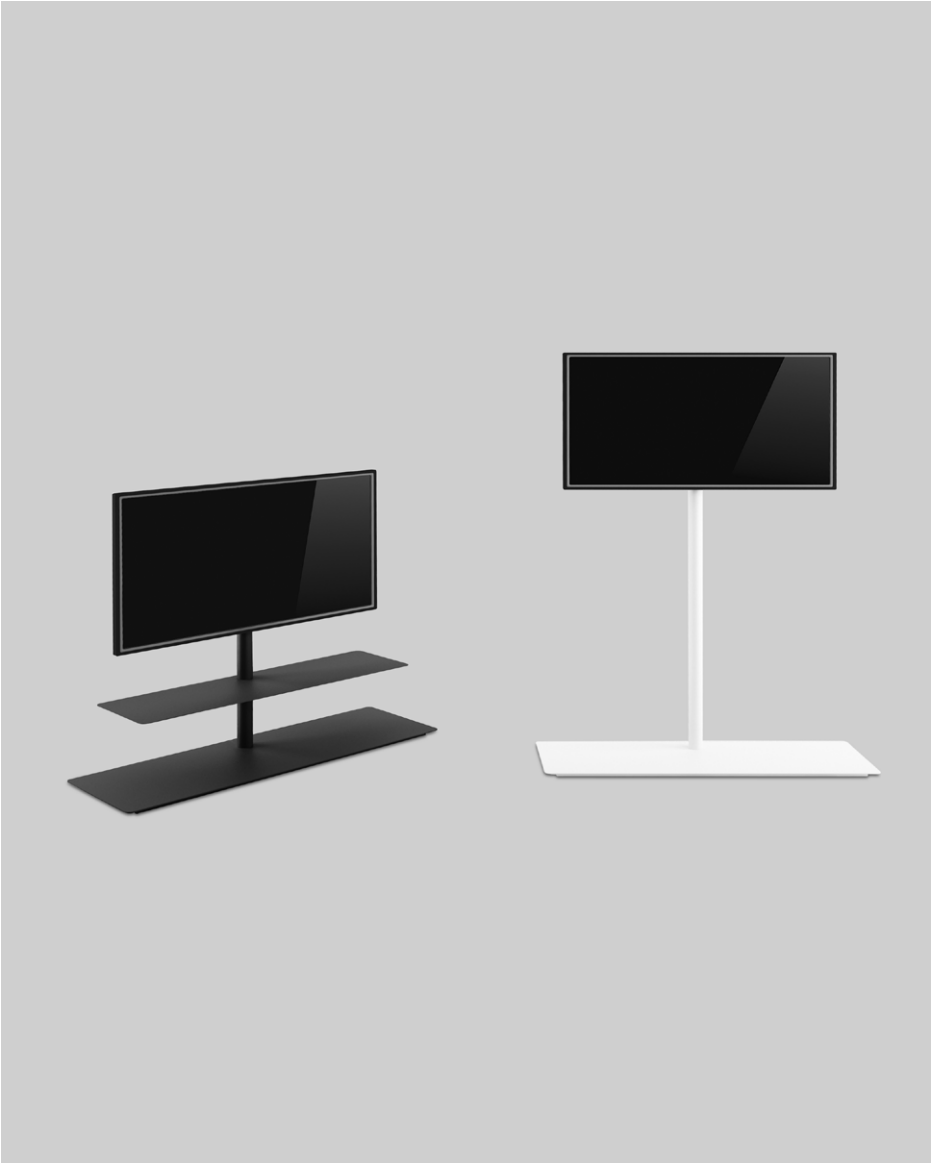

Screen In the Air (SITA) es un soporte para televisiones y monitores versátil idóneo tanto para hogares y habitaciones de hotel, como para zonas comunes, oficinas, salas de reunión, etc. Destaca por su elegante trasera que oculta las conexiones eléctricas, proporcionando una imagen cuidada. Para incluir el equipo de CVD e HI-FI se dispone de una versión con estante o se puede adjuntar un módulo contendor que completa el conjunto. Interfaz de montaje standar VESA 75, 100, 200, 300 y 400, opcional accesorio para VESA 600 y 800. El monitor puede girar 240° y 360°, en dependencia del modelo. Dispone de ruedas que facilitan su desplazamiento.

Material: Acero.

SITA
STC Studio

Explicación del estándar de montaje VESA
Todos los soportes SITA son compatibles con el estándar de montaje VESA.

¿Qué es el estándar VESA?
El estándar de montaje VESA define la distancia en milímetros entre los 4 orificios al reverso de su televisor (distancia horizontal x distancia vertical) VESA es una medida estándar usada para soportes y otros sistemas de montaje utilizado por la mayoría de las marcas de Televisores. Las medidas VESA más comunes son: 200x200 para Televisores de hasta 32 pulgadas, VESA 400x400 para Televisores de hasta 60 pulgadas y VESA 600x400 para Televisores con pantallas más grandes de hasta 84 pulgadas.

Los televisores pueden colgarse en el soporte de televisor SITA de diferentes maneras según la medida VESA que cumpla el televisor, por eso es importante conocer esta información antes de comprar el soporte SITA. Si su televisor es VESA 600 o VESA 800 necesitará comprar el accesorio SITAVE que adapta el soporte SITA a estas dimensiones. Si su televisor cumple un VESA inferior al VESA 600, no necesita de este accesorio.

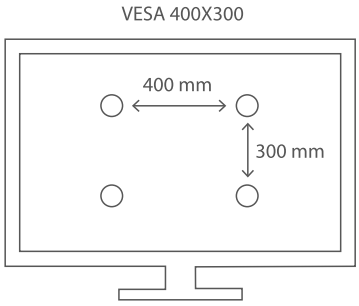

¿Dónde puedo encontrar las dimensiones VESA de mi televisor?
La manera más rápida y sencilla de encontrar la medida VESA de su televisor es midiéndolo manualmente. Puede encontrar fácilmente los cuatro orificios al reverso de su televisor. Mida primeramente la distancia entre los agujeros horizontalmente, después mida la distancia verticalmente. Así de sencillo puede saber el formato VESA de su televisor en tan solo unos minutos.

Ejemplo: Distancia horizontal 400 mm, distancia vertical 300 mm,
la medida VESA en este caso sería 400x300.

SITAHE

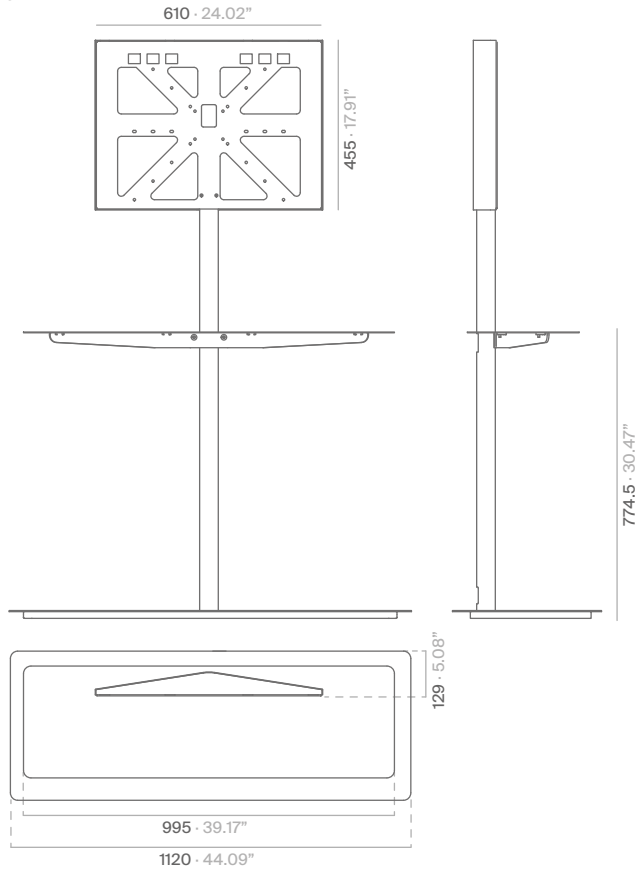

SITAHA

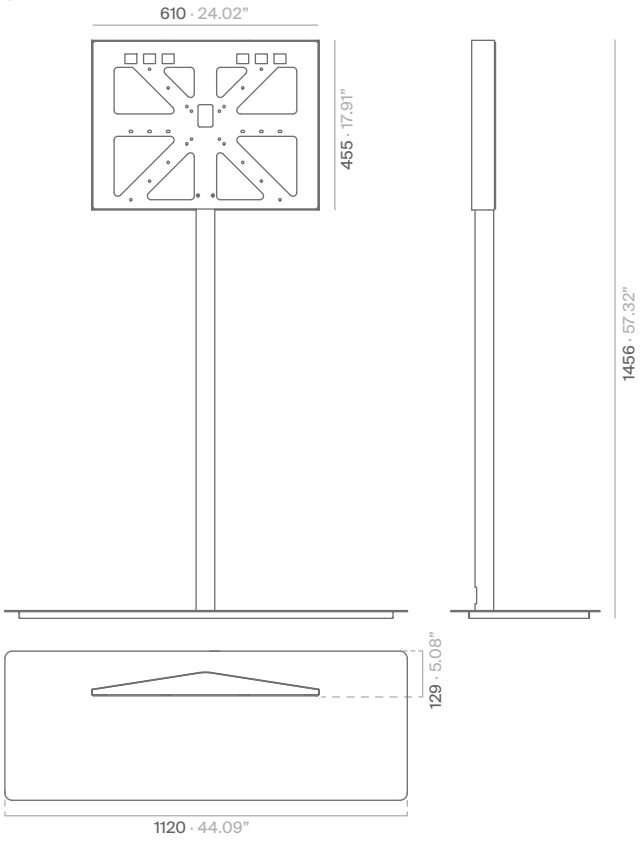

IMPORTANTE:

El diseño incluye 4 ruedas pequeñas que facilitan su desplazamiento.

La interface de montaje standar del SITA es para VESA 75,100, 200, 300 y 400. Para VESA 600 y 800, se requiere accesorio SITAVE.

SITAHE: Para televisores de altura máxima 810 mm y peso máximo 40 kg (TV ≤ de 65”).
SITAHA: Para televisores de peso máximo 40 kg (TV ≤ de 75”).

Referencia	Modelo	Acabado	Embalaje	PVP* euros/unidad
SITAHEBL	SITA alto con estante	Blanco mate RAL 9003	·nº de bultos: 4 Bulto 1 (soporte TV): 540x130x740 mm / 0.05 m³ / 9 kg Bulto 2 (columna): 95x90x1470 mm / 0.012 m³ / 4.2 kg Bulto 3 (base): 495x110x1190 mm / 0.06 m³ / 21.9 kg Bulto 4 (estante): 495x110x1190 mm / 0.06 m³ / 7.18 kg	1233
SITAHENE		Negro satinado RAL 9011		
SITAHABL	SITA alto sin estante	Blanco mate RAL 9003	·nº de bultos: 3 Bulto 1 (soporte TV): 540x130x740 mm / 0.05 m³ / 9 kg Bulto 2 (columna): 95x90x1470 mm / 0.012 m³ / 4.2 kg Bulto 3 (base): 495x110x1190 mm / 0.06 m³ / 21.9 kg	1002
SITAHANE		Negro satinado RAL 9011		

mm · inches
Acabados en la página 195.
Para acabados y dimensiones especiales, consultar.

SITAME

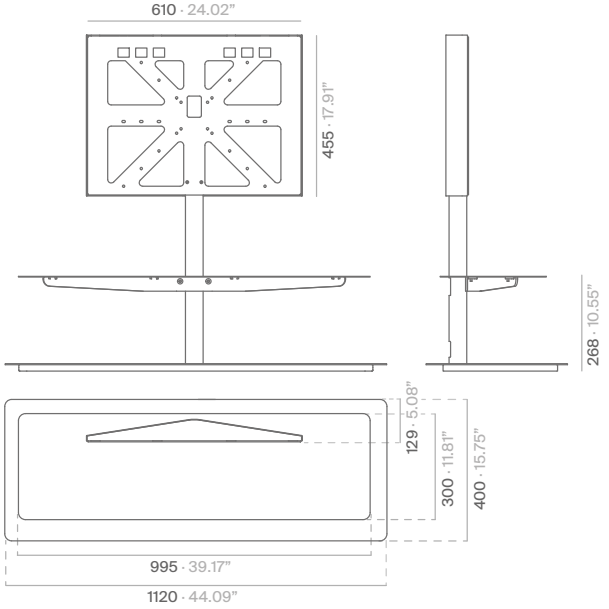

SITAMA

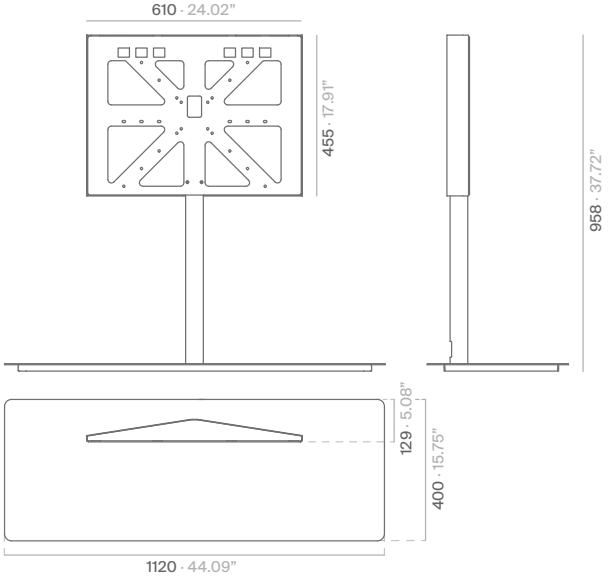

IMPORTANTE:

El diseño incluye 4 ruedas pequeñas que facilitan su desplazamiento.

La interface de montaje standar del SITA es para VESA 75,100, 200, 300 y 400. Para VESA 600 y 800, se requiere accesorio SITAVE.

SITAME: Para televisores de altura máxima 810 mm y peso máximo 40 kg (TV ≤ de 65”).
SITAMA: Para televisores de peso máximo 40 kg (TV ≤ de 75”).

Referencia	Modelo	Acabado	Embalaje	PVP* euros/unidad
SITAMEBL	SITA con estante	Blanco mate RAL 9003	·nº de bultos: 4 Bulto 1 (soporte TV): 540x130x740 mm / 0.05 m^3 / 9 kg Bulto 2 (columna): 95x90x970 mm / 0.012 m^3 / 3 kg Bulto 3 (base): 495x110x1190 mm / 0.06 m^3 / 21.9 kg Bulto 4 (estante): 495x110x1190 mm / 0.06 m^3 / 7.18 kg	1224
SITAMENE		Negro satinado RAL 9011		
SITAMABL	SITA sin estante	Blanco mate RAL 9003	·nº de bultos: 3 Bulto 1 (soporte TV): 540x130x740 mm / 0.05 m^3 / 9 kg Bulto 2 (columna): 95x90x970 mm / 0.012 m^3 / 3 kg Bulto 3 (base): 495x110x1190 mm / 0.06 m^3 / 21.9 kg	988
SITAMANE		Negro satinado RAL 9011		

mm · inches
Acabados en la página 195.
Para acabados y dimensiones especiales, consultar.

SITA360

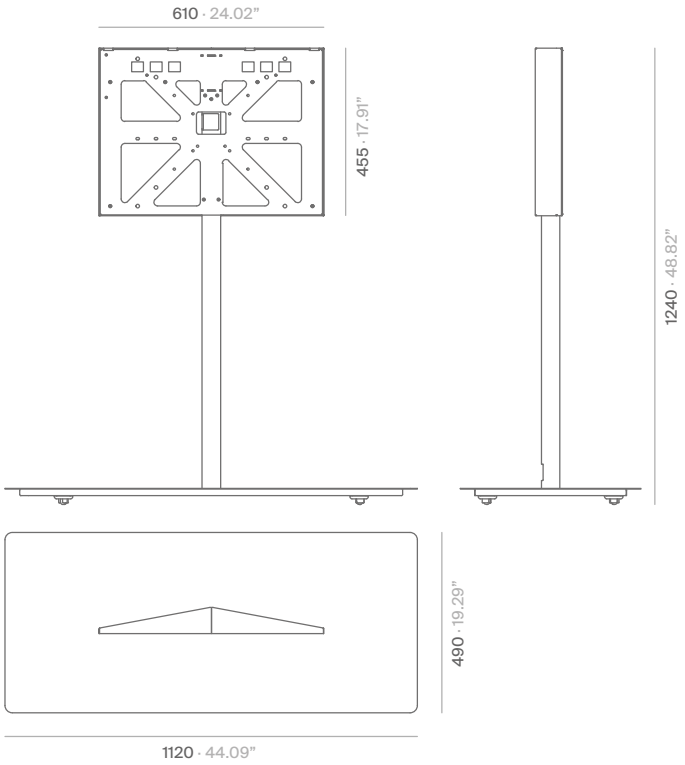

IMPORTANTE:

El diseño incluye 4 ruedas pequeñas que facilitan su desplazamiento.

La interface de montaje standar del SITA es para VESA 75,100, 200, 300 y 400. Para VESA 600 y 800, se requiere accesorio SITAVE.

Este modelo SITA permite girar 360° el soporte del televisor, sin necesidad de girar todo el mueble.

SITA360: Para televisores de peso máximo 40 kg (TV ≤ de 75”).

Referencia	Modelo	Acabado	Embalaje	PVP* euros/unidad
SITA360BL	SITA 360° sin estante	Blanco mate RAL 9003	·nº de bultos: 3 Bulto 1 (soporte TV): Bulto 2 (columna): Bulto 3 (base):	1241
SITA360NE		Negro satinado RAL 9011		

mm · inches
Acabados en la página 195.
Para acabados y dimensiones especiales, consultar.

ACCESORIOS

SITABO

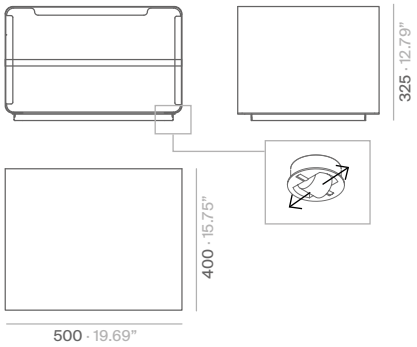

SITAVE

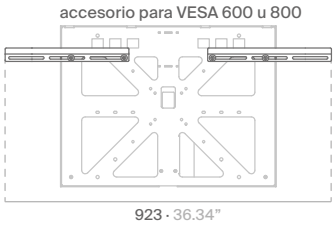

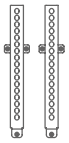

Las regletas que se atornillan a la TV permiten ajustarla con la tapa trasera del SITA (tapando todos los cables) y dejarla fija en altura.

Referencia	Modelo	Acabado	Embalaje	PVP* euros/unidad
SITABOBL	Módulo contenedor	Blanco mate RAL 9003	·nº de bultos: 1 Bulto 1 (Sitabo): 420x530x530 mm / 0.118 m³ / 21.5 kg	480
SITABONE		Negro satinado RAL 9011		
SITAVE	Accesorio para VESA 600 O 800	Negro satinado RAL 9011	-	78

mm · inches
Acabados en la página 195.
Para acabados y dimensiones especiales, consultar.

Fum



Columna cenicero para exterior de aluminio. Ambas versiones, de pared y de pie, cuentan con un depósito sellado que reduce el humo y los malos olores.

Materiales:
- Tapa + lengueta: Acero inox.
- Columna: Aluminio.
- Base: Acero cincado.

Fum

STC Studio

FUMPI
Columna cenicero de pie
Capacidad: 0.7 litros

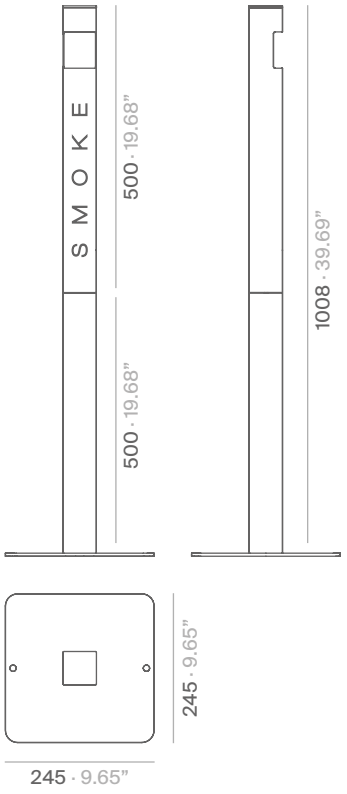

FUMPI2
Columna cenicero de pie
Capacidad: 1.4 litros

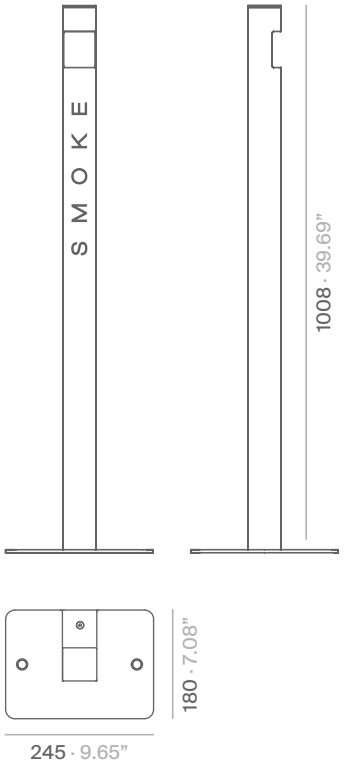

FUMPA
Columna cenicero pared
Capacidad: 0.7 litros

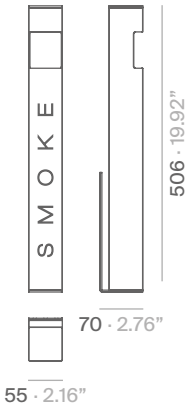

Referencia	Modelo	Acabado	Embalaje	PVP* euros/unidad
FUMPIBL	FUMPI de pie, desmontable y con fijación a suelo; capacidad: 0.7 litros	Blanco mate RAL 9003	·nº de bultos: 2 Bulto 1 (columna): 180x160x610 mm / 0.018 m³ / 2.68 kg Bulto 2 (base): 400x400x60 mm / 0.01 m³ / 2.94 kg	355
FUMPINE		Negro satinado RAL 9011		
FUMPIBLCE	FUMPI de pie, desmontable, con fijación a suelo y cerradura; capacidad: 0.7 litros	Blanco mate RAL 9003		414
FUMPINECE		Negro satinado RAL 9011		
FUMPI2BL	FUMPI2 de pie; capacidad: 1.4 litros	Blanco mate RAL 9003	·nº de bultos: 1 270x270x1100 mm / 0.08 m³ / 5 kg	391
FUMPI2NE		Negro satinado RAL 9011		
FUMPABL	FUMPA de pared; capacidad: 0.7 litros	Blanco mate RAL 9003	·nº de bultos: 1 100x95x585 mm / 0.006 m³ / 1.74 kg	249
FUMPANE		Negro satinado RAL 9011		

mm · inches
Acabados en la página 195.
Para acabados y dimensiones especiales, consultar.

Drop



Colección de papeleras compuesta por cuatro modelos que incorporan un aro interior para la sujeción de la bolsa, logrando una estética limpia y continua. Tanto la estructura como el aro están fabricados en acero galvanizado, lo que permite su uso en exteriores techados.

Materiales:
- Estructura: Acero galvanizado.
- Aro: Acero galvanizado.

Drop

STC Studio

DROPOL _ 36 liters · litros

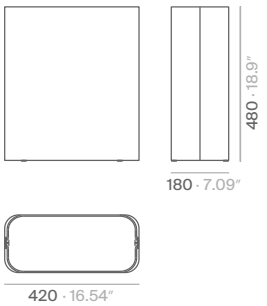

DROP 29 _ 29 liters · litros

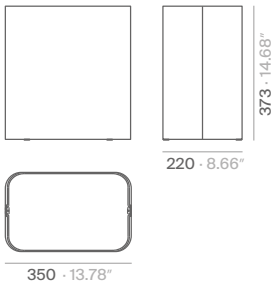

Referencia	Modelo	Acabado	Embalaje	PVP* euros/unidad
DROPOLBL	DROPOL Papelera de acero galvanizado 36 litros	Blanco RAL 9003	·nº de bultos: 1 445x270x570 mm / 0.068 m³ / 6.72 kg	206
DROPOLNE		Negro RAL 9011		
DROPOLAZ		Azul RAL 5011		221
DROPOLRT		Rojo tomate RAL 3013		
DROPOLGN		Granate RAL 3005		
DROPOLVE		Verde RAL 6009		
DROPOLGF		Gris forja		
DROPOLBG		Beige gris RAL 1019		
DROPOLRB		Rojo beige RAL 3012		
DROPOLBB		Bronze bagana		248
DROPOLRR		Rust rame		
DROPBL	DROP 29 Papelera de acero galvanizado 29 litros	Blanco RAL 9003	·nº de bultos: 1 360x250x410 mm / 0.037 m³ / 5.08 kg	153
DROPNE		Negro RAL 9011		
DROPAZ		Azul RAL 5011		164
DROPRT		Rojo tomate RAL 3013		
DROPGN		Granate RAL 3005		
DROPVE		Verde RAL 6009		
DROPGF		Gris forja		
DROPBG		Beige gris RAL 1019		
DROPRB		Rojo beige RAL 3012		
DROPBB		Bronze bagana		190
DROPRR		Rust rame		

mm · inches
Acabados en la página 195.
Para acabados y dimensiones especiales, consultar.

DROP TOP 29 _ 29 liters · litros

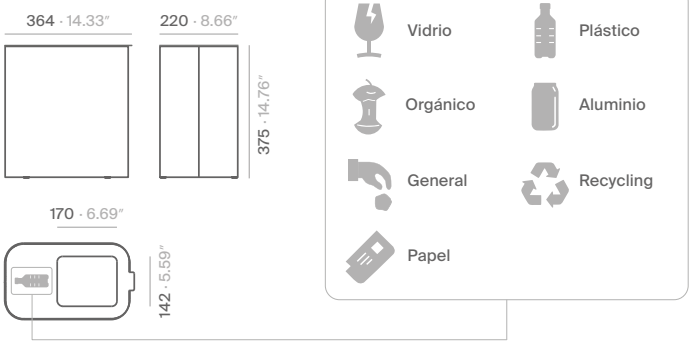

Referencia	Modelo	Acabado	Vinilo	Embalaje	PVP* euros/unidad
DROPT29BLVID	DROP TOP 29 Papelera de acero galvanizado 29 litros	Blanco RAL 9003	Vidrio	·nº de bultos: 1 360x250x410 mm / 0.037 m³ / 4.7 kg	192
DROPT29BLORG			Orgánico		
DROPT29BLGEN			General		
DROPT29BLPAP			Papel		
DROPT29BLPLA			Plástico		
DROPT29BLALU			Aluminio		
DROPT29BLREC			Recycling		
DROPT29NEVID		Negro RAL 9011	Vidrio		
DROPT29NEORG			Orgánico		
DROPT29NEGEN			General		
DROPT29NEPAP			Papel		
DROPT29NEPLA			Plástico		
DROPT29NEALU			Aluminio		
DROPT29NEREC			Recycling		
DROPT29AZVID		Azul RAL 5011	Vidrio		218
DROPT29AZORG			Orgánico		
DROPT29AZGEN			General		
DROPT29AZPAP			Papel		
DROPT29AZPLA			Plástico		
DROPT29AZALU			Aluminio		
DROPT29AZREC			Recycling		
DROPT29RTVID		Rojo tomate RAL 3013	Vidrio		
DROPT29RTORG			Orgánico		
DROPT29RTGEN			General		
DROPT29RTPAP			Papel		
DROPT29RTPLA			Plástico		
DROPT29RTALU			Aluminio		
DROPT29RTREC			Recycling		

mm · inches
Acabados en la página 195.
Para acabados y dimensiones especiales, consultar.

Referencia	Modelo	Acabado	Vinilo	Embalaje	PVP* euros/unidad
DROPT29GNVID	DROP TOP 29 Papelera de acero galvanizado 29 litros	Granate RAL 3005	Vidrio	·nº de bultos: 1 360x250x410 mm / 0.037 m³ / 4.7 kg	218
DROPT29GNORG			Orgánico		
DROPT29GNGEN			General		
DROPT29GNPAP			Papel		
DROPT29GNPLA			Plástico		
DROPT29GNALU			Aluminio		
DROPT29GNREC			Recycling		
DROPT29VEVID		Verde RAL 6009	Vidrio		
DROPT29VEORG			Orgánico		
DROPT29VEGEN			General		
DROPT29VEPAP			Papel		
DROPT29VEPLA			Plástico		
DROPT29VEALU			Aluminio		
DROPT29VEREC			Recycling		
DROPT29GFVID		Gris forja	Vidrio		
DROPT29GFORG			Orgánico		
DROPT29GFGEN			General		
DROPT29GFPAP			Papel		
DROPT29GFPLA			Plástico		
DROPT29GFALU			Aluminio		
DROPT29GFREC			Recycling		
DROPT29BGVID		Beige gris RAL 1019	Vidrio		
DROPT29BGORG			Orgánico		
DROPT29BGGEN			General		
DROPT29BGPAP			Papel		
DROPT29BGPLA			Plástico		
DROPT29BGALU			Aluminio		
DROPT29BGREC			Recycling		

mm · inches
Acabados en la página 195.
Para acabados y dimensiones especiales, consultar.

Referencia	Modelo	Acabado	Vinilo	Embalaje	PVP* euros/unidad
DROPT29RBVID	DROP TOP 29 Papelera de acero galvanizado 29 litros	Rojo beige RAL 3012	Vidrio	·nº de bultos: 1 360x250x410 mm / 0.037 m³ / 4.7 kg	218
DROPT29RBORG			Orgánico		
DROPT29RBGEN			General		
DROPT29RBPAP			Papel		
DROPT29RBPLA			Plástico		
DROPT29RBALU			Aluminio		
DROPT29RBREC			Recycling		
DROPT29BBVID		Bronze bagana	Vidrio		259
DROPT29BBORG			Orgánico		
DROPT29BBGEN			General		
DROPT29BBPAP			Papel		
DROPT29BBPLA			Plástico		
DROPT29BBALU			Aluminio		
DROPT29BBREC			Recycling		
DROPT29RRVID		Rust rame	Vidrio		
DROPT29RRORG			Orgánico		
DROPT29RRGEN			General		
DROPT29RRPAP			Papel		
DROPT29RRPLA			Plástico		
DROPT29RRALU			Aluminio		
DROPT29RRREC			Recycling		

mm · inches
Acabados en la página 195.
Para acabados y dimensiones especiales, consultar.

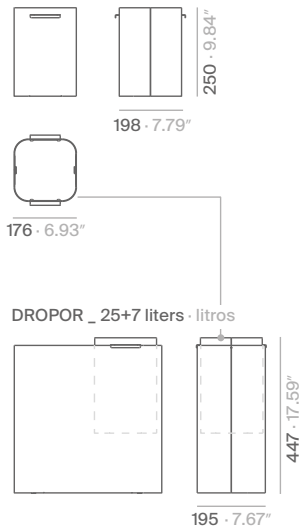

Referencia	Modelo	Acabado	Acabado contenedor desechos orgánicos	Embalaje	PVP* euros/unidad
DROPORBLBL	DROPOR Papelera de acero galvanizado con contenedor de deshechos orgánicos 25 + 7 litros	Blanco RAL 9003	Blanco RAL 9003	·nº de bultos: 2 Bulto 1 (cazoleta grande): 445x270x570 mm / 0.068 m³ / 6.72 kg Bulto 2 (cazoleta pequeña): 305x255x380 mm / 0.029 m³ / 2.41 kg	327
DROPORBLNE			Negro RAL 9011		
DROPORBLAZ			Azul RAL 5011		341
DROPORBLRT			Rojo tomate RAL 3013		
DROPORBLGN			Granate RAL 3005		
DROPORBLVE			Verde RAL 6009		
DROPORBLGF			Gris forja		
DROPORBLBG			Beige gris RAL 1019		
DROPORBLAR			Arena RAL 1024		
DROPORBLRB			Rojo beige RAL 3012		
DROPORBLBB			Bronze bagana		362
DROPORBLRR			Rust rame		
DROPORNEBL		Negro RAL 9011	Blanco RAL 9003		327
DROPORNENE			Negro RAL 9011		
DROPORNEAZ			Azul RAL 5011		341
DROPORNERT			Rojo tomate RAL 3013		
DROPORNEGN			Granate RAL 3005		
DROPORNEVE			Verde RAL 6009		
DROPORNEGF			Gris forja		
DROPORNEBG			Beige gris RAL 1019		
DROPORNEAR			Arena RAL 1024		
DROPORNERB			Rojo beige RAL 3012		
DROPORNEBB			Bronze bagana		362
DROPORNERR			Rust rame		

mm · inches
Acabados en la página 195.
Para acabados y dimensiones especiales, consultar.

Referencia	Modelo	Acabado	Acabado contenedor desechos orgánicos	Embalaje	PVP* euros/unidad
DROPORGFBL	DROPOR Papelera de acero galvanizado con contenedor de deshechos orgánicos 25 + 7 litros	Gris forja	Blanco RAL 9003	·nº de bultos: 2 Bulto 1 (cazoleta grande): 445x270x570 mm / 0.068 m³ / 6.72 kg Bulto 2 (cazoleta pequeña): 305x255x380 mm / 0.029 m³ / 2.41 kg	341
DROPORGFNE			Negro RAL 9011		
DROPORGFAZ			Azul RAL 5011		354
DROPORGFRT			Rojo tomate RAL 3013		
DROPORGFGN			Granate RAL 3005		
DROPORGFVE			Verde RAL 6009		
DROPORGFGF			Gris forja		
DROPORGFBG			Beige gris RAL 1019		
DROPORGFAR			Arena RAL 1024		
DROPORGFRB			Rojo beige RAL 3012		
DROPORGFBB			Bronze bagana		389
DROPORGFRR			Rust rame		
DROPORAZBL		Azul RAL 5011	Blanco RAL 9003		341
DROPORAZNE			Negro RAL 9011		
DROPORAZAZ			Azul RAL 5011		354
DROPORAZRT			Rojo tomate RAL 3013		
DROPORAZGN			Granate RAL 3005		
DROPORAZVE			Verde RAL 6009		
DROPORAZGF			Gris forja		
DROPORAZBG			Beige gris RAL 1019		
DROPORAZAR			Arena RAL 1024		
DROPORAZRB			Rojo beige RAL 3012		
DROPORAZBB			Bronze bagana		389
DROPORAZRR			Rust rame		
DROPORRTBL		Rojo tomate RAL 3013	Blanco RAL 9003		341
DROPORRTNE			Negro RAL 9011		
DROPORRTAZ			Azul RAL 5011		354
DROPORRTRT			Rojo tomate RAL 3013		
DROPORRTGN			Granate RAL 3005		
DROPORRTVE			Verde RAL 6009		
DROPORRTGF			Gris forja		
DROPORRTBG			Beige gris RAL 1019		
DROPORRTAR			Arena RAL 1024		
DROPORRTRB			Rojo beige RAL 3012		
DROPORRTBB			Bronze bagana		389
DROPORRTRR			Rust rame		

mm · inches
Acabados en la página 195.
Para acabados y dimensiones especiales, consultar.

Referencia	Modelo	Acabado	Acabado contenedor desechos orgánicos	Embalaje	PVP* euros/unidad
DROPORGNBL	DROPOR Papelera de acero galvanizado con contenedor de deshechos orgánicos 25 + 7 litros	Granate RAL 3005	Blanco RAL 9003	·nº de bultos: 2 Bulto 1 (cazoleta grande): 445x270x570 mm / 0.068 m³ / 6.72 kg Bulto 2 (cazoleta pequeña): 305x255x380 mm / 0.029 m³ / 2.41 kg	341
DROPORGNNE			Negro RAL 9011		
DROPORGNAZ			Azul RAL 5011		354
DROPORGNRT			Rojo tomate RAL 3013		
DROPORGNGN			Granate RAL 3005		
DROPORGNVE			Verde RAL 6009		
DROPORGNGF			Gris forja		
DROPORGNBG			Beige gris RAL 1019		
DROPORGNAR			Arena RAL 1024		
DROPORGNRB			Rojo beige RAL 3012		
DROPORGNBB			Bronze bagana		389
DROPORGNRR			Rust rame		
DROPORVEBL		Verde RAL 6009	Blanco RAL 9003		341
DROPORVENE			Negro RAL 9011		
DROPORVEAZ			Azul RAL 5011		354
DROPORVERT			Rojo tomate RAL 3013		
DROPORVEGN			Granate RAL 3005		
DROPORVEVE			Verde RAL 6009		
DROPORVEGF			Gris forja		
DROPORVEBG			Beige gris RAL 1019		
DROPORVEAR			Arena RAL 1024		
DROPORVERB			Rojo beige RAL 3012		
DROPORVEBB			Bronze bagana		389
DROPORVERR			Rust rame		
DROPORBGBL		Beige gris RAL 1019	Blanco RAL 9003		341
DROPORBGNE			Negro RAL 9011		
DROPORBGAZ			Azul RAL 5011		354
DROPORBGRT			Rojo tomate RAL 3013		
DROPORBGGN			Granate RAL 3005		
DROPORBGVE			Verde RAL 6009		
DROPORBGGF			Gris forja		
DROPORBGBG			Beige gris RAL 1019		
DROPORBGAR			Arena RAL 1024		
DROPORBGRB			Rojo beige RAL 3012		
DROPORBGBB			Bronze bagana		389
DROPORBGRR			Rust rame		

mm · inches
Acabados en la página 195.
Para acabados y dimensiones especiales, consultar.

Referencia	Modelo	Acabado	Acabado contenedor desechos orgánicos	Embalaje	PVP* euros/unidad
DROPORRBBL	DROPOR Papelera de acero galvanizado con contenedor de deshechos orgánicos 25 + 7 litros	Rojo beige RAL 3012	Blanco RAL 9003	·nº de bultos: 2 Bulto 1 (cazoleta grande): 445x270x570 mm / 0.068 m³ / 6.72 kg Bulto 2 (cazoleta pequeña): 305x255x380 mm / 0.029 m³ / 2.41 kg	341
DROPORRBNE			Negro RAL 9011		
DROPORRBAZ			Azul RAL 5011		354
DROPORRBRT			Rojo tomate RAL 3013		
DROPORRBGN			Granate RAL 3005		
DROPORRBVE			Verde RAL 6009		
DROPORRBGF			Gris forja		
DROPORRBBG			Beige gris RAL 1019		
DROPORRBAR			Arena RAL 1024		
DROPORRBRB			Rojo beige RAL 3012		
DROPORRBBB			Bronze bagana		389
DROPORRBRR			Rust rame		
DROPORBBBL		Bronze bagana	Blanco RAL 9003		389
DROPORBBNE			Negro RAL 9011		
DROPORBBAZ			Azul RAL 5011		403
DROPORBBRT			Rojo tomate RAL 3013		
DROPORBBGN			Granate RAL 3005		
DROPORBBVE			Verde RAL 6009		
DROPORBBGF			Gris forja		
DROPORBBBG			Beige gris RAL 1019		
DROPORBBAR			Arena RAL 1024		
DROPORBBRB			Rojo beige RAL 3012		
DROPORBBBB			Bronze bagana		440
DROPORBBRR			Rust rame		
DROPORRRBL		Rust rame	Blanco RAL 9003		389
DROPORRRNE			Negro RAL 9011		
DROPORRRAZ			Azul RAL 5011		403
DROPORRRRT			Rojo tomate RAL 3013		
DROPORRRGN			Granate RAL 3005		
DROPORRRVE			Verde RAL 6009		
DROPORRRGF			Gris forja		
DROPORRRBG			Beige gris RAL 1019		
DROPORRRAR			Arena RAL 1024		
DROPORRRRB			Rojo beige RAL 3012		
DROPORRRBB			Bronze bagana		440
DROPORRRRR			Rust rame		

mm · inches
Acabados en la página 195.
Para acabados y dimensiones especiales, consultar.

Drop Mini



Papelera de capacidad 13 litros sin tapa. Como todas las papeleras de su serie, incluye un aro interior de acero galvanizado que sujeta la bolsa. Apta para su uso en exteriores techados.

Materiales:
Estructura: Acero galvanizado.
Aro: Acero galvanizado.

Drop Mini

STC Studio

DROP MINI _ 13 liters · litros

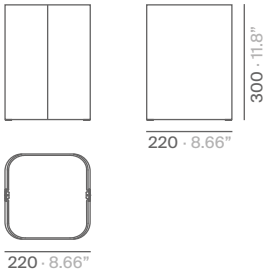

Referencia	Modelo	Acabado	Embalaje	PVP* euros/unidad
DROPMINIBL	DROP MINI Papelera de acero galvanizado 13 litros	Blanco RAL 9003	·nº de bultos: 1 310x255x370 mm / 0.029 m³ / 3 kg	130
DROPMININE		Negro RAL 9011		
DROPMINIAZ		Azul RAL 5011		146
DROPMINIRT		Rojo tomate RAL 3013		
DROPMINIGN		Granate RAL 3005		
DROPMINIVE		Verde RAL 6009		
DROPMINIGF		Gris forja		
DROPMINIBG		Beige gris RAL 1019		
DROPMINIRB		Rojo beige RAL 3012		
DROPMINIBB		Bronze bagana		172
DROPMINIRR		Rust rame		

mm · inches

Acabados en la página 195.

Para acabados y dimensiones especiales, consultar.

Drop Top Mini



Papelera de capacidad 13 litros con tapa. Como todas las papeleras de su serie, incluye un aro interior de acero galvanizado que sujeta la bolsa. Apta para su uso en exteriores techados.

Materiales:
Estructura: Acero galvanizado.
Aro: Acero galvanizado.

Drop Top Mini

STC Studio

DROP TOP MINI _ 13 liters · litros

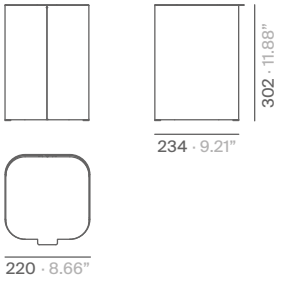

Referencia	Modelo	Acabado	Embalaje	PVP* euros/unidad
DROPTOPMIBL	DROP TOP MINI Papelera de acero galvanizado 13 litros	Blanco RAL 9003	·nº de bultos: 1 310x255x370 mm / 0.029 m³ / 3.3 kg	225
DROPTOPMINE		Negro RAL 9011		
DROPTOPMIAZ		Azul RAL 5011		238
DROPTOPMIRT		Rojo tomate RAL 3013		
DROPTOPMIGN		Granate RAL 3005		
DROPTOPMIVE		Verde RAL 6009		
DROPTOPMIGF		Gris forja		
DROPTOPMIBG		Beige gris RAL 1019		
DROPTOPMIRB		Rojo beige RAL 3012		
DROPTOPMIBB		Bronze bagana		260
DROPTOPMIRR		Rust rame		

mm · inches

Acabados en la página 195.

Para acabados y dimensiones especiales, consultar.

Drop Top



Papelera con tapa que oculta parcialmente los residuos y que se identifica con un pictograma vinílico para su clasificación en: vidrio, orgánico, general, papel, plástico o aluminio. Fabricada en acero galvanizado y pintada con pintura en polvo. Incluye un aro interior de acero galvanizado que sujeta la bolsa. Apta para su uso en exteriores techados. Cuenta con una capacidad de 62 litros y está diseñada para bolsas a partir de 50 litros.

Materiales:

Estructura: Acero galvanizado.
Aro: Acero galvanizado.

Drop Top

STC Studio

DROP TOP_ 62 liters · litros

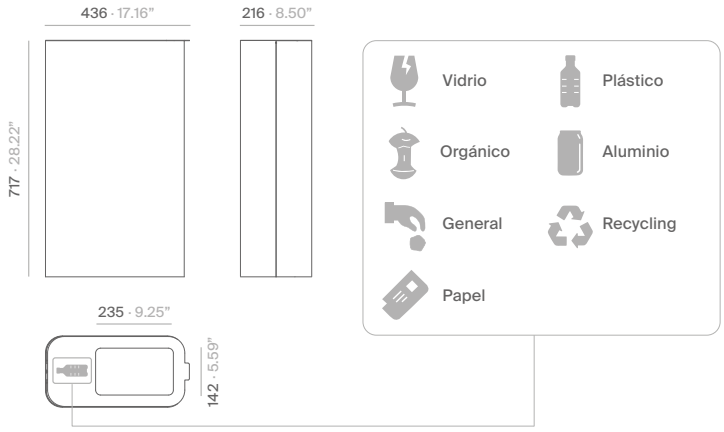

Referencia	Modelo	Acabado	Vinilo	Embalaje	PVP* euros/unidad
DROPTOPBLVID	DROP TOP Papelera de acero galvanizado 62 litros	Blanco RAL 9003	Vidrio	·nº de bultos: 1 445x236x745 mm / 0.08 m³ / 8.5 kg	357
DROPTOPBLORG			Orgánico		
DROPTOPBLGEN			General		
DROPTOPBLPAP			Papel		
DROPTOPBLPLA			Plástico		
DROPTOPBLALU			Aluminio		
DROPTOPBLREC			Recycling		
DROPTOPNEVID		Negro RAL 9011	Vidrio		
DROPTOPNEORG			Orgánico		
DROPTOPNEGEN			General		
DROPTOPNEPAP			Papel		
DROPTOPNEPLA			Plástico		
DROPTOPNEALU			Aluminio		
DROPTOPNEREC			Recycling		
DROPTOPAZVID		Azul RAL 5011	Vidrio		394
DROPTOPAZORG			Orgánico		
DROPTOPAZGEN			General		
DROPTOPAZPAP			Papel		
DROPTOPAZPLA			Plástico		
DROPTOPAZALU			Aluminio		
DROPTOPAZREC			Recycling		
DROPTOPRTVID		Rojo tomate RAL 3013	Vidrio		
DROPTOPRTORG			Orgánico		
DROPTOPRTGEN			General		
DROPTOPRTPAP			Papel		
DROPTOPRTPLA			Plástico		
DROPTOPRTALU			Aluminio		
DROPTOPRTREC			Recycling		

mm · inches

Acabados en la página 195.

Para acabados y dimensiones especiales, consultar.

Referencia	Modelo	Acabado	Vinilo	Embalaje	PVP* euros/unidad
DROPTOPGNVID	DROP TOP Papelera de acero galvanizado 62 litros	Granate RAL 3005	Vidrio	·nº de bultos: 1 445x236x745 mm / 0.08 m³ / 8.5 kg	394
DROPTOPGNORG			Orgánico		
DROPTOPGNGEN			General		
DROPTOPGNPAP			Papel		
DROPTOPGNPLA			Plástico		
DROPTOPGNALU			Aluminio		
DROPTOPGNREC			Recycling		
DROPTOPVEVID		Verde RAL 6009	Vidrio		
DROPTOPVEORG			Orgánico		
DROPTOPVEGEN			General		
DROPTOPVEPAP			Papel		
DROPTOPVEPLA			Plástico		
DROPTOPVEALU			Aluminio		
DROPTOPVEREC			Recycling		
DROPTOPGFVID		Gris forja	Vidrio		
DROPTOPGFORG			Orgánico		
DROPTOPGFGEN			General		
DROPTOPGFPAP			Papel		
DROPTOPGFPLA			Plástico		
DROPTOPGFALU			Aluminio		
DROPTOPGFREC			Recycling		
DROPTOPBGVID		Beige gris RAL 1019	Vidrio		
DROPTOPBGORG			Orgánico		
DROPTOPBGGEN			General		
DROPTOPBGPAP			Papel		
DROPTOPBGPLA			Plástico		
DROPTOPBGALU			Aluminio		
DROPTOPBGREC			Recycling		

mm · inches
Acabados en la página 195.
Para acabados y dimensiones especiales, consultar.

Referencia	Modelo	Acabado	Vinilo	Embalaje	PVP* euros/unidad
DROPTOPRBVID	DROP TOP Papelera de acero galvanizado 62 litros	Rojo beige RAL 3012	Vidrio	·nº de bultos: 1 445x236x745 mm / 0.08 m³ / 8.5 kg	394
DROPTOPRBORG			Orgánico		
DROPTOPRBGEN			General		
DROPTOPRBPAP			Papel		
DROPTOPRBPLA			Plástico		
DROPTOPRBALU			Aluminio		
DROPTOPRBREC			Recycling		
DROPTOPBBVID		Bronze bagana	Vidrio		442
DROPTOPBBORG			Orgánico		
DROPTOPBBGEN			General		
DROPTOPBBPAP			Papel		
DROPTOPBBPLA			Plástico		
DROPTOPBBALU			Aluminio		
DROPTOPBBREC			Recycling		
DROPTOPRRVID		Rust rame	Vidrio		
DROPTOPRRORG			Orgánico		
DROPTOPRRGEN			General		
DROPTOPRRPAP			Papel		
DROPTOPRRPLA			Plástico		
DROPTOPRRALU			Aluminio		
DROPTOPRRREC			Recycling		
DROPTOPTA	Tapa para exterior, de aluminio y sin agujero	Mismo acabado que la papelera			+51

mm · inches
Acabados en la página 195.
Para acabados y dimensiones especiales, consultar.

Drop Top Triple



Papelera de acero galvanizado que permite el reciclaje múltiple en un único contenedor de tres compartimentos diferenciados en la tapa por su forma geométrica. Estos tres compartimentos se identifican con un pictograma vinílico, a elegir entre: vidrio, orgánico, general, papel, plástico o aluminio. Apta para su uso en exteriores techados. Cuenta con una capacidad total de 120 litros y está diseñada para bolsas a partir de 50 litros.

Materiales:

Estructura: Acero galvanizado.
Aros: Acero galvanizado.

Drop Top Triple

STC Studio

DROP TOP TRIPLE _ 120 liters · litros

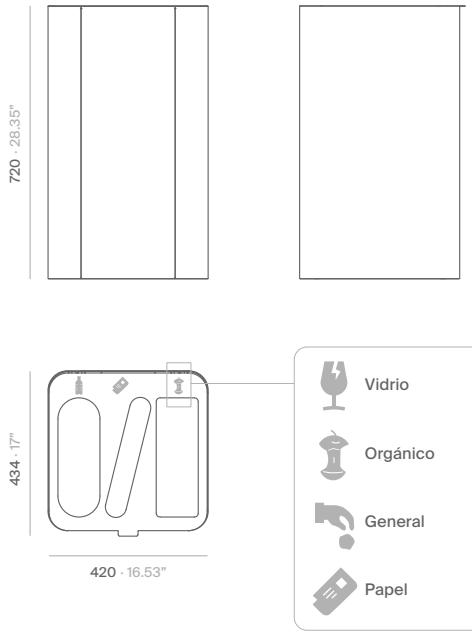

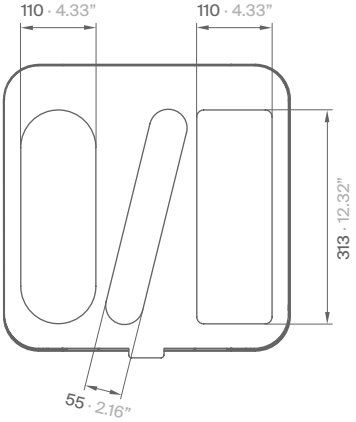

Referencia	Modelo	Acabado	Embalaje	PVP* euros/unidad
DROPTOPTRIBL	DROP TOP TRIPLE Papelera de acero galvanizado 120 litros	Blanco RAL 9003	·nº de bultos: 1 455x469x760 mm / 0.16 m³ / 15 kg	629
DROPTOPTRINE		Negro RAL 9011		
DROPTOPTRIAZ		Azul RAL 5011		673
DROPTOPTRIRT		Rojo tomate RAL 3013		
DROPTOPTRIGN		Granate RAL 3005		
DROPTOPTRIVE		Verde RAL 6009		
DROPTOPTRIGF		Gris forja		
DROPTOPTRIBG		Beige gris RAL 1019		
DROPTOPTRIRB		Rojo beige RAL 3012		
DROPTOPTRIBB		Bronze bagana		750
DROPTOPTRIRR		Rust rame		
DROPTOPTRITA	Tapa para exterior, de aluminio y sin agujeros	Mismo acabado que la papelera		+65

mm · inches

Acabados en la página 195.

Para acabados y dimensiones especiales, consultar.

Drop Out



Paragüero de plancha de acero galvanizado disponible en dos modelos: DROT y DROTOL. El modelo DROT cuenta con dos cubetas independientes, una destinada a los paraguas largos y otra a los plegables. Se pueden combinar los colores de ambas cubetas.

Materiales:

Estructura principal + cubeta: Acero galvanizado.
Recoge aguas: Poliestireno.

Drop Out

STC Studio

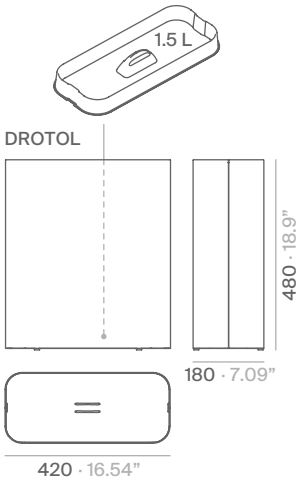

CAPACIDAD: de 12 a 16 paraguas grandes.

Referencia	Acabado cubeta grande	Embalaje	PVP* euros/unidad
DROTOLBL	Blanco RAL 9003	·nº de bultos: 1 445x270x570 mm / 0.068 m³ / 6.72 kg	198
DROTOLNE	Negro RAL 9011		
DROTOLAZ	Azul RAL 5011		215
DROTOLRT	Rojo tomate RAL 3013		
DROTOLGN	Granate RAL 3005		
DROTOLVE	Verde RAL 6009		
DROTOLGF	Gris forja		
DROTOLBG	Beige gris RAL 1019		
DROTOLRB	Rojo beige RAL 3012		
DROTOLBB	Bronze bagana		243
DROTOLRR	Rust rame		

mm · inches

Acabados en la página 195.

Para acabados y dimensiones especiales, consultar.

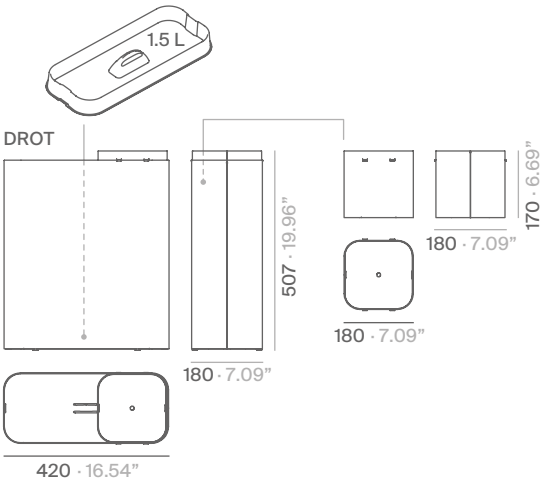

CAPACIDAD: de 5 a 6 paraguas grandes
y de 4 a 5 paraguas pequeños.

Referencia	Acabado cubeta grande	Acabado cubeta pequeña	Embalaje	PVP* euros/unidad
DROTBLBL	Blanco RAL 9003	Blanco RAL 9003	·nº de bultos: 2 Bulto 1 (cazoleta grande): 445x270x570 mm / 0.068 m³ / 6.72 kg Bulto 2 (cazoleta pequeña): 305x255x380 mm / 0.029 m³ / 1.79 kg	325
DROTBLNE		Negro RAL 9011		
DROTBLAZ		Azul RAL 5011		341
DROTBLRT		Rojo tomate RAL 3013		
DROTBLGN		Granate RAL 3005		
DROTBLVE		Verde RAL 6009		
DROTBLGF		Gris forja		
DROTBLBG		Beige gris RAL 1019		
DROTBLAR		Arena RAL 1024		
DROTBLRB		Rojo beige RAL 3012		
DROTBLBB		Bronze bagana		370
DROTBLRR		Rust rame		
DROTNEBL	Negro RAL 9011	Blanco RAL 9003		325
DROTNENE		Negro RAL 9011		
DROTNEAZ		Azul RAL 5011		341
DROTNERT		Rojo tomate RAL 3013		
DROTNEGN		Granate RAL 3005		
DROTNEVE		Verde RAL 6009		
DROTNEGF		Gris forja		
DROTNEBG		Beige gris RAL 1019		
DROTNEAR		Arena RAL 1024		
DROTNERB		Rojo beige RAL 3012		
DROTNEBB		Bronze bagana		370
DROTNERR		Rust rame		

mm · inches
Acabados en la página 195.
Para acabados y dimensiones especiales, consultar.

Referencia	Acabado cubeta grande	Acabado cubeta pequeña	Embalaje	PVP* euros/unidad
DROTGFBL	Gris forja	Blanco RAL 9003	·nº de bultos: 2 Bulto 1 (cazoleta grande): 445x270x570 mm / 0.068 m³ / 6.72 kg Bulto 2 (cazoleta pequeña): 305x255x380 mm / 0.029 m³ / 1.79 kg	341
DROTGFNE		Negro RAL 9011		
DROTGFAZ		Azul RAL 5011		359
DROTGFRT		Rojo tomate RAL 3013		
DROTGFGN		Granate RAL 3005		
DROTGFVE		Verde RAL 6009		
DROTGFGF		Gris forja		
DROTGFBG		Beige gris RAL 1019		
DROTGFAR		Arena RAL 1024		
DROTGFRB		Rojo beige RAL 3012		
DROTGFBB		Bronze bagana		387
DROTGFRR		Rust rame		
DROTAZBL	Azul RAL 5011	Blanco RAL 9003		341
DROTAZNE		Negro RAL 9011		
DROTAZAZ		Azul RAL 5011		359
DROTAZRT		Rojo tomate RAL 3013		
DROTAZGN		Granate RAL 3005		
DROTAZVE		Verde RAL 6009		
DROTAZGF		Gris forja		
DROTAZBG		Beige gris RAL 1019		
DROTAZAR		Arena RAL 1024		
DROTAZRB		Rojo beige RAL 3012		
DROTAZBB		Bronze bagana		387
DROTAZRR		Rust rame		
DROTRTBL	Rojo tomate RAL 3013	Blanco RAL 9003		341
DROTRTNE		Negro RAL 9011		
DROTRTAZ		Azul RAL 5011		359
DROTRTRT		Rojo tomate RAL 3013		
DROTRTGN		Granate RAL 3005		
DROTRTVE		Verde RAL 6009		
DROTRTGF		Gris forja		
DROTRTBG		Beige gris RAL 1019		
DROTRTAR		Arena RAL 1024		
DROTRTRB		Rojo beige RAL 3012		
DROTRTBB		Bronze bagana		387
DROTRTRR		Rust rame		

mm · inches
Acabados en la página 195.
Para acabados y dimensiones especiales, consultar.

Referencia	Acabado cubeta grande	Acabado cubeta pequeña	Embalaje	PVP* euros/unidad
DROTGNBL	Granate RAL 3005	Blanco RAL 9003	·nº de bultos: 2 Bulto 1 (cazoleta grande): 445x270x570 mm / 0.068 m³ / 6.72 kg Bulto 2 (cazoleta pequeña): 305x255x380 mm / 0.029 m³ / 1.79 kg	341
DROTGNNE		Negro RAL 9011		
DROTGNAZ		Azul RAL 5011		359
DROTGNRT		Rojo tomate RAL 3013		
DROTGNGN		Granate RAL 3005		
DROTGNVE		Verde RAL 6009		
DROTGNGF		Gris forja		
DROTGNBG		Beige gris RAL 1019		
DROTGNAR		Arena RAL 1024		
DROTGNRB		Rojo beige RAL 3012		
DROTGNBB		Bronze bagana		387
DROTGNRR		Rust rame		
DROTVEBL	Verde RAL 6009	Blanco RAL 9003		341
DROTVENE		Negro RAL 9011		
DROTVEAZ		Azul RAL 5011		359
DROTVERT		Rojo tomate RAL 3013		
DROTVEGN		Granate RAL 3005		
DROTVEVE		Verde RAL 6009		
DROTVEGF		Gris forja		
DROTVEBG		Beige gris RAL 1019		
DROTVEAR		Arena RAL 1024		
DROTVERB		Rojo beige RAL 3012		
DROTVEBB		Bronze bagana		387
DROTVERR		Rust rame		
DROTBGBL	Beige gris RAL 1019	Blanco RAL 9003		341
DROTBGNE		Negro RAL 9011		
DROTBGAZ		Azul RAL 5011		359
DROTBGRT		Rojo tomate RAL 3013		
DROTBGGN		Granate RAL 3005		
DROTBGVE		Verde RAL 6009		
DROTBGGF		Gris forja		
DROTBGBG		Beige gris RAL 1019		
DROTBGAR		Arena RAL 1024		
DROTBGRB		Rojo beige RAL 3012		
DROTBGBB		Bronze bagana		387
DROTBGRR		Rust rame		

mm · inches
Acabados en la página 195.
Para acabados y dimensiones especiales, consultar.

Referencia	Acabado cubeta grande	Acabado cubeta pequeña	Embalaje	PVP* euros/unidad
DROTRBBL	Rojo beige RAL 3012	Blanco RAL 9003	·nº de bultos: 2 Bulto 1 (cazoleta grande): 445x270x570 mm / 0.068 m³ / 6.72 kg Bulto 2 (cazoleta pequeña): 305x255x380 mm / 0.029 m³ / 1.79 kg	341
DROTRBNE		Negro RAL 9011		
DROTRBAZ		Azul RAL 5011		359
DROTRBRT		Rojo tomate RAL 3013		
DROTRBGN		Granate RAL 3005		
DROTRBVE		Verde RAL 6009		
DROTRBGF		Gris forja		
DROTRBBG		Beige gris RAL 1019		
DROTRBAR		Arena RAL 1024		
DROTRBRB		Rojo beige RAL 3012		
DROTRBBB		Bronze bagana		387
DROTRBRR		Rust rame		
DROTBBBL	Bronze bagana	Blanco RAL 9003		370
DROTBBNE		Negro RAL 9011		
DROTBBAZ		Azul RAL 5011		387
DROTBBRT		Rojo tomate RAL 3013		
DROTBBGN		Granate RAL 3005		
DROTBBVE		Verde RAL 6009		
DROTBBGF		Gris forja		
DROTBBBG		Beige gris RAL 1019		
DROTBBAR		Arena RAL 1024		
DROTBBRB		Rojo beige RAL 3012		
DROTBBBB		Bronze bagana		416
DROTBBRR		Rust rame		
DROTRRBL	Rust rame	Blanco RAL 9003		370
DROTRRNE		Negro RAL 9011		
DROTRRAZ		Azul RAL 5011		387
DROTRRRT		Rojo tomate RAL 3013		
DROTRRGN		Granate RAL 3005		
DROTRRVE		Verde RAL 6009		
DROTRRGF		Gris forja		
DROTRRBG		Beige gris RAL 1019		
DROTRRAR		Arena RAL 1024		
DROTRRRB		Rojo beige RAL 3012		
DROTRRBB		Bronze bagana		416
DROTRRRR		Rust rame		

Índice

mm · inches
Acabados en la página 195.
Para acabados y dimensiones especiales, consultar.

Sou



Paragüero compuesto de 3 planos de acero pintado, pensado para paraguas tanto grandes como pequeños. Dos versiones disponibles: de pie y a pared. La base y el panel interior pueden pintarse de un segundo color.

Material: Acero.

Sou

Tomoya Tabuchi

SOU_STAND

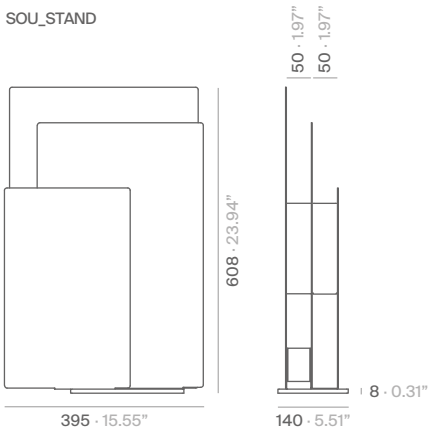

CAPACIDAD: de 6 a 8 paraguas grandes
y de 4 a 5 paraguas pequeños.

Referencia	Modelo	Paneles exteriores	SOU_STAND: panel interior y base SOU_WALL: panel interior	Embalaje	PVP* euros/unidad
SOUPIEBLBL	SOU_STAND Sou de pie	Blanco RAL 9003	Blanco RAL 9003	·nº de bultos: 1 450x180x670 mm / 0.054 m³ / 12 kg	456
SOUPIEBLNE			Negro RAL 9011		
SOUPIEBLAZ			Azul RAL 5011		472
SOUPIEBLRT			Rojo tomate RAL 3013		
SOUPIEBLGN			Granate RAL 3005		
SOUPIEBLVE			Verde RAL 6009		
SOUPIEBLBG			Beige gris RAL 1019		
SOUPIEBLAR			Arena RAL 1024		
SOUPIEBLRB			Rojo beige RAL 3012		
SOUPIEBLBB			Bronze bagana		499
SOUPIEBLRR			Rust rame		
SOUPIENEBL		Negro RAL 9011	Blanco RAL 9003		456
SOUPIENENE			Negro RAL 9011		
SOUPIENEAZ			Azul RAL 5011		472
SOUPIENERT			Rojo tomate RAL 3013		
SOUPIENEGN			Granate RAL 3005		
SOUPIENEVE			Verde RAL 6009		
SOUPIENEBG			Beige gris RAL 1019		
SOUPIENEAR			Arena RAL 1024		
SOUPIENERB			Rojo beige RAL 3012		
SOUPIENEBB			Bronze bagana		499
SOUPIENERR			Rust rame		

mm · inches
Acabados en la página 195.
Para acabados y dimensiones especiales, consultar.

Referencia	Modelo	Paneles exteriores	SOU_STAND: panel interior y base SOU_WALL: panel interior	Embalaje	PVP* euros/unidad
SOUPIEBGBL	SOU_STAND Sou de pie	Beige gris RAL 1019	Blanco RAL 9003	·nº de bultos: 1 450x180x670 mm / 0.054 m³ / 12 kg	472
SOUPIEBGNE			Negro RAL 9011		
SOUPIEBGAZ			Azul RAL 5011		488
SOUPIEBGRT			Rojo tomate RAL 3013		
SOUPIEBGGN			Granate RAL 3005		
SOUPIEBGVE			Verde RAL 6009		
SOUPIEBGBG			Beige gris RAL 1019		
SOUPIEBGAR			Arena RAL 1024		
SOUPIEBGRB			Rojo beige RAL 3012		
SOUPIEBGBB			Bronze bagana		516
SOUPIEBGRR			Rust rame		
SOUPIEARBL		Arena RAL 1024	Blanco RAL 9003		472
SOUPIEARNE			Negro RAL 9011		
SOUPIEARAZ			Azul RAL 5011		488
SOUPIEARRT			Rojo tomate RAL 3013		
SOUPIEARGN			Granate RAL 3005		
SOUPIEARVE			Verde RAL 6009		
SOUPIEARBG			Beige gris RAL 1019		
SOUPIEARAR			Arena RAL 1024		
SOUPIEARRB			Rojo beige RAL 3012		
SOUPIEARBB			Bronze bagana		516
SOUPIEARRR			Rust rame		
SOUPIEAZBL		Azul RAL 5011	Blanco RAL 9003		472
SOUPIEAZNE			Negro RAL 9011		
SOUPIEAZAZ			Azul RAL 5011		488
SOUPIEAZRT			Rojo tomate RAL 3013		
SOUPIEAZGN			Granate RAL 3005		
SOUPIEAZVE			Verde RAL 6009		
SOUPIEAZBG			Beige gris RAL 1019		
SOUPIEAZAR			Arena RAL 1024		
SOUPIEAZRB			Rojo beige RAL 3012		
SOUPIEAZBB			Bronze bagana		516
SOUPIEAZRR			Rust rame		

mm · inches
Acabados en la página 195.
Para acabados y dimensiones especiales, consultar.

Referencia	Modelo	Paneles exteriores	SOU_STAND: panel interior y base SOU_WALL: panel interior	Embalaje	PVP* euros/unidad
SOUPIERTBL	SOU_STAND Sou de pie	Rojo tomate RAL 3013	Blanco RAL 9003	·nº de bultos: 1 450x180x670 mm / 0.054 m³ / 12 kg	472
SOUPIERTNE			Negro RAL 9011		
SOUPIERTAZ			Azul RAL 5011		488
SOUPIERTRT			Rojo tomate RAL 3013		
SOUPIERTGN			Granate RAL 3005		
SOUPIERTVE			Verde RAL 6009		
SOUPIERTBG			Beige gris RAL 1019		
SOUPIERTAR			Arena RAL 1024		
SOUPIERTRB			Rojo beige RAL 3012		
SOUPIERTBB			Bronze bagana		516
SOUPIERTRR			Rust rame		
SOUPIEGNBL		Granate RAL 3005	Blanco RAL 9003		472
SOUPIEGNNE			Negro RAL 9011		
SOUPIEGNAZ			Azul RAL 5011		488
SOUPIEGNRT			Rojo tomate RAL 3013		
SOUPIEGNGN			Granate RAL 3005		
SOUPIEGNVE			Verde RAL 6009		
SOUPIEGNBG			Beige gris RAL 1019		
SOUPIEGNAR			Arena RAL 1024		
SOUPIEGNRB			Rojo beige RAL 3012		
SOUPIEGNBB			Bronze bagana		516
SOUPIEGNRR			Rust rame		
SOUPIEVEBL		Verde RAL 6009	Blanco RAL 9003		472
SOUPIEVENE			Negro RAL 9011		
SOUPIEVEAZ			Azul RAL 5011		488
SOUPIEVERT			Rojo tomate RAL 3013		
SOUPIEVEGN			Granate RAL 3005		
SOUPIEVEVE			Verde RAL 6009		
SOUPIEVEBG			Beige gris RAL 1019		
SOUPIEVEAR			Arena RAL 1024		
SOUPIEVERB			Rojo beige RAL 3012		
SOUPIEVEBB			Bronze bagana		516
SOUPIEVERR			Rust rame		

mm · inches
Acabados en la página 195.
Para acabados y dimensiones especiales, consultar.

Referencia	Modelo	Paneles exteriores	SOU_STAND: panel interior y base SOU_WALL: panel interior	Embalaje	PVP* euros/unidad
SOUPIERBBL	SOU_STAND Sou de pie	Rojo beige RAL 3012	Blanco RAL 9003	·nº de bultos: 1 450x180x670 mm / 0.054 m³ / 12 kg	472
SOUPIERBNE			Negro RAL 9011		
SOUPIERBAZ			Azul RAL 5011		488
SOUPIERBRT			Rojo tomate RAL 3013		
SOUPIERBGN			Granate RAL 3005		
SOUPIERBVE			Verde RAL 6009		
SOUPIERBBG			Beige gris RAL 1019		
SOUPIERBAR			Arena RAL 1024		
SOUPIERBRB			Rojo beige RAL 3012		
SOUPIERBBB			Bronze bagana		516
SOUPIERBRR			Rust rame		
SOUPIEBBBL		Bronze bagana	Blanco RAL 9003		499
SOUPIEBBNE			Negro RAL 9011		
SOUPIEBBAZ			Azul RAL 5011		516
SOUPIEBBRT			Rojo tomate RAL 3013		
SOUPIEBBGN			Granate RAL 3005		
SOUPIEBBVE			Verde RAL 6009		
SOUPIEBBBG			Beige gris RAL 1019		
SOUPIEBBAR			Arena RAL 1024		
SOUPIEBBRB			Rojo beige RAL 3012		
SOUPIEBBBB			Bronze bagana		530
SOUPIEBBRR			Rust rame		
SOUPIERRBL		Rust rame	Blanco RAL 9003		499
SOUPIERRNE			Negro RAL 9011		
SOUPIERRAZ			Azul RAL 5011		516
SOUPIERRRT			Rojo tomate RAL 3013		
SOUPIERRGN			Granate RAL 3005		
SOUPIERRVE			Verde RAL 6009		
SOUPIERRBG			Beige gris RAL 1019		
SOUPIERRAR			Arena RAL 1024		
SOUPIERRRB			Rojo beige RAL 3012		
SOUPIERRBB			Bronze bagana		530
SOUPIERRRR			Rust rame		

mm · inches
Acabados en la página 195.
Para acabados y dimensiones especiales, consultar.

SOU_WALL

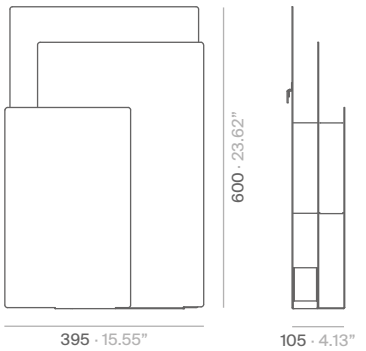

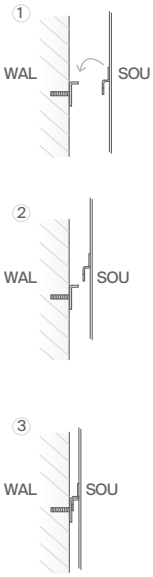

CAPACIDAD: de 6 a 8 paraguas grandes
y de 4 a 5 paraguas pequeños.

Referencia	Modelo	Paneles exteriores	SOU_STAND: panel interior y base SOU_WALL: panel interior	Embalaje	PVP* euros/unidad
SOUPABLBL	SOU_WALL Sou a pared	Blanco RAL 9003	Blanco RAL 9003	·nº de bultos: 1 450x180x670 mm / 0.054 m³ / 9.5 kg	498
SOUPABLNE			Negro RAL 9011		
SOUPABLAZ			Azul RAL 5011		513
SOUPABLRT			Rojo tomate RAL 3013		
SOUPABLGN			Granate RAL 3005		
SOUPABLVE			Verde RAL 6009		
SOUPABLBG			Beige gris RAL 1019		
SOUPABLAR			Arena RAL 1024		
SOUPABLRB			Rojo beige RAL 3012		
SOUPABLBB			Bronze bagana		542
SOUPABLRR			Rust rame		
SOUPANEBL		Negro RAL 9011	Blanco RAL 9003		498
SOUPANENE			Negro RAL 9011		
SOUPANEAZ			Azul RAL 5011		513
SOUPANERT			Rojo tomate RAL 3013		
SOUPANEGN			Granate RAL 3005		
SOUPANEVE			Verde RAL 6009		
SOUPANEBG			Beige gris RAL 1019		
SOUPANEAR			Arena RAL 1024		
SOUPANERB			Rojo beige RAL 3012		
SOUPANEBB			Bronze bagana		542
SOUPANERR			Rust rame		

mm · inches
Acabados en la página 195.
Para acabados y dimensiones especiales, consultar.

Referencia	Modelo	Paneles exteriores	SOU_STAND: panel interior y base SOU_WALL: panel interior	Embalaje	PVP* euros/unidad
SOUPABGBL	SOU_WALL Sou a pared	Beige gris RAL 1019	Blanco RAL 9003	·nº de bultos: 1 450x180x670 mm / 0.054 m³ / 9.5 kg	513
SOUPABGNE			Negro RAL 9011		
SOUPABGAZ			Azul RAL 5011		530
SOUPABGRT			Rojo tomate RAL 3013		
SOUPABGGN			Granate RAL 3005		
SOUPABGVE			Verde RAL 6009		
SOUPABGBG			Beige gris RAL 1019		
SOUPABGAR			Arena RAL 1024		
SOUPABGRB			Rojo beige RAL 3012		
SOUPABGBB			Bronze bagana		559
SOUPABGRR			Rust rame		
SOUPAARBL		Arena RAL 1024	Blanco RAL 9003		513
SOUPAARNE			Negro RAL 9011		
SOUPAARAZ			Azul RAL 5011		530
SOUPAARRT			Rojo tomate RAL 3013		
SOUPAARGN			Granate RAL 3005		
SOUPAARVE			Verde RAL 6009		
SOUPAARBG			Beige gris RAL 1019		
SOUPAARAR			Arena RAL 1024		
SOUPAARRB			Rojo beige RAL 3012		
SOUPAARBB			Bronze bagana		559
SOUPAARRR			Rust rame		
SOUPAAZBL		Azul RAL 5011	Blanco RAL 9003		513
SOUPAAZNE			Negro RAL 9011		
SOUPAAZAZ			Azul RAL 5011		530
SOUPAAZRT			Rojo tomate RAL 3013		
SOUPAAZGN			Granate RAL 3005		
SOUPAAZVE			Verde RAL 6009		
SOUPAAZBG			Beige gris RAL 1019		
SOUPAAZAR			Arena RAL 1024		
SOUPAAZRB			Rojo beige RAL 3012		
SOUPAAZBB			Bronze bagana		559
SOUPAAZRR			Rust rame		

mm · inches
Acabados en la página 195.
Para acabados y dimensiones especiales, consultar.

Referencia	Modelo	Paneles exteriores	SOU_STAND: panel interior y base SOU_WALL: panel interior	Embalaje	PVP* euros/unidad
SOUPARTBL	SOU_WALL Sou a pared	Rojo tomate RAL 3013	Blanco RAL 9003	·nº de bultos: 1 450x180x670 mm / 0.054 m³ / 9.5 kg	513
SOUPARTNE			Negro RAL 9011		
SOUPARTAZ			Azul RAL 5011		530
SOUPARTRT			Rojo tomate RAL 3013		
SOUPARTGN			Granate RAL 3005		
SOUPARTVE			Verde RAL 6009		
SOUPARTBG			Beige gris RAL 1019		
SOUPARTAR			Arena RAL 1024		
SOUPARTRB			Rojo beige RAL 3012		
SOUPARTBB			Bronze bagana		559
SOUPARTRR			Rust rame		
SOUPAGNBL		Granate RAL 3005	Blanco RAL 9003		513
SOUPAGNNE			Negro RAL 9011		
SOUPAGNAZ			Azul RAL 5011		530
SOUPAGNRT			Rojo tomate RAL 3013		
SOUPAGNGN			Granate RAL 3005		
SOUPAGNVE			Verde RAL 6009		
SOUPAGNBG			Beige gris RAL 1019		
SOUPAGNAR			Arena RAL 1024		
SOUPAGNRB			Rojo beige RAL 3012		
SOUPAGNBB			Bronze bagana		559
SOUPAGNRR			Rust rame		
SOUPAVEBL		Verde RAL 6009	Blanco RAL 9003		513
SOUPAVENE			Negro RAL 9011		
SOUPAVEAZ			Azul RAL 5011		530
SOUPAVERT			Rojo tomate RAL 3013		
SOUPAVEGN			Granate RAL 3005		
SOUPAVEVE			Verde RAL 6009		
SOUPAVEBG			Beige gris RAL 1019		
SOUPAVEAR			Arena RAL 1024		
SOUPAVERB			Rojo beige RAL 3012		
SOUPAVEBB			Bronze bagana		559
SOUPAVERR			Rust rame		

mm · inches
Acabados en la página 195.
Para acabados y dimensiones especiales, consultar.

Referencia	Modelo	Paneles exteriores	SOU_STAND: panel interior y base SOU_WALL: panel interior	Embalaje	PVP* euros/unidad
SOUPARBBL	SOU_WALL Sou a pared	Rojo beige RAL 3012	Blanco RAL 9003	·nº de bultos: 1 450x180x670 mm / 0.054 m³ / 9.5 kg	513
SOUPARBNE			Negro RAL 9011		
SOUPARBAZ			Azul RAL 5011		530
SOUPARBRT			Rojo tomate RAL 3013		
SOUPARBGN			Granate RAL 3005		
SOUPARBVE			Verde RAL 6009		
SOUPARBBG			Beige gris RAL 1019		
SOUPARBAR			Arena RAL 1024		
SOUPARBRB			Rojo beige RAL 3012		
SOUPARBBB			Bronze bagana		559
SOUPARBRR			Rust rame		
SOUPABBBL		Bronze bagana	Blanco RAL 9003		542
SOUPABBNE			Negro RAL 9011		
SOUPABBAZ			Azul RAL 5011		559
SOUPABBRT			Rojo tomate RAL 3013		
SOUPABBGN			Granate RAL 3005		
SOUPABBVE			Verde RAL 6009		
SOUPABBBG			Beige gris RAL 1019		
SOUPABBAR			Arena RAL 1024		
SOUPABBRB			Rojo beige RAL 3012		
SOUPABBBB			Bronze bagana		587
SOUPABBRR			Rust rame		
SOUPARRBL		Rust rame	Blanco RAL 9003		542
SOUPARRNE			Negro RAL 9011		
SOUPARRAZ			Azul RAL 5011		559
SOUPARRRT			Rojo tomate RAL 3013		
SOUPARRGN			Granate RAL 3005		
SOUPARRVE			Verde RAL 6009		
SOUPARRBG			Beige gris RAL 1019		
SOUPARRAR			Arena RAL 1024		
SOUPARRRB			Rojo beige RAL 3012		
SOUPARRBB			Bronze bagana		587
SOUPARRRR			Rust rame		

mm · inches
Acabados en la página 195.
Para acabados y dimensiones especiales, consultar.

Forrein



Paragüero de diseño minimalista fabricado en plancha de acero galvanizado de 2 mm, plegada en forma de “U”. Incorpora una base de polietileno que permite un secado rápido y sencillo.

Materiales:
- Estructura: Acero galvanizado.
- Base: Polietileno.

Forrein

STC Studio

FORREIN

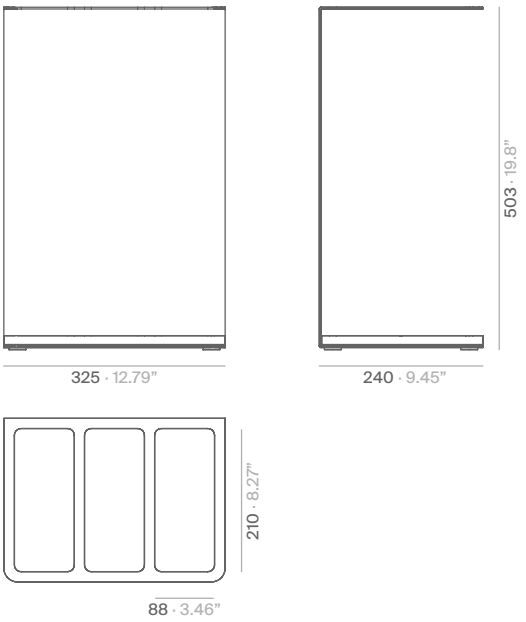

Referencia	Acabado	Embalaje	PVP* euros/unidad
FORBL	Blanco RAL 9003	·nº de bultos: 1 435x290x570 mm / 0.072 m³ / 6 kg	172
FORNE	Negro RAL 9011		
FORAZ	Azul RAL 5011		187
FORRT	Rojo tomate RAL 3013		
FORGN	Granate RAL 3005		
FORVE	Verde RAL 6009		
FORGF	Gris forja		
FORRB	Rojo beige RAL 3012		
FORBB	Bronze bagana		212
FORRR	Rust rame		

mm · inches
Acabados en la página 195.
Para acabados y dimensiones especiales, consultar.

Crepe Paragüero



Paragüero de aluminio. Incluye plato recoge aguas y rejilla para separar los paraguas.

Materiales:
- Estructura: Plancha de aluminio plegada y pintada.
- Rejilla: Aluminio.
- Platos recoge aguas: Polipropileno.

Crepe

Víctor Carrasco

CREPE_S_PARAGÜERO

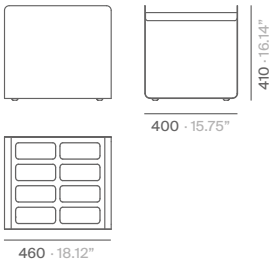

CREPE_L_PARAGÜERO

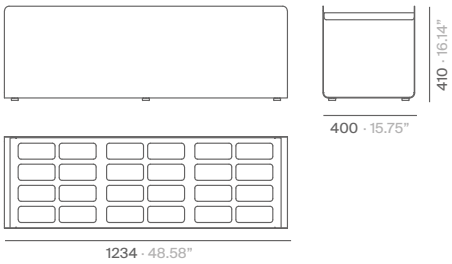

Platos recoge aguas incluidos.

Capacidad aproximada:
Crepe S: 24 unidades;
Crepe L: 72 unidades.

Ruedas:
Para los tamaños S y L de todos los modelos Crepe se ofrece la posibilidad de adquirir un suplemento de ruedas de Ø 35 mm.

SUPLERUCREPS
Crepe S - pack de 4 ruedas.

SUPLERUCREPE
Crepe L - pack de 6 ruedas.

Referencia	Modelo	Acabado	Embalaje	PVP* euros/unidad
CREPESPBL	Crepe_S_paragüero	Blanco RAL 9003	·nº de bultos: 1 525x430x540 mm / 0.122 m³ / 9.92 kg	476
CREPESPNE		Negro RAL 9011		
CREPESPAZ		Azul RAL 5011		507
CREPESPRT		Rojo tomate RAL 3013		
CREPESPGN		Granate RAL 3005		
CREPESPVE		Verde RAL 6009		
CREPESPGF		Gris forja		
CREPESPRB		Rojo beige RAL 3012		
CREPESPBB		Bronze bagana		564
CREPESPRR		Rust rame		
CREPELPBL	Crepe_L_paragüero	Blanco RAL 9003	·nº de bultos: 1 515x455x1300 mm / 0.305 m³ / 19 kg	922
CREPELPNE		Negro RAL 9011		
CREPELPAZ		Azul RAL 5011		980
CREPELPRT		Rojo tomate RAL 3013		
CREPELPGN		Granate RAL 3005		
CREPELPVE		Verde RAL 6009		
CREPELPGF		Gris forja		
CREPELPRB		Rojo beige RAL 3012		
CREPELPBB		Bronze bagana		1085
CREPELPRR		Rust rame		
SUPLERUCREPS	Ruedas Crepe S			98
SUPLERUCREPE	Ruedas Crepe L			127
CREPEANC	Anclaje Crepe (dos unidades)	Mismo acabado que la estructura del Crepe		125

mm · inches
Acabados en la página 195.
Para acabados y dimensiones especiales, consultar.

Crepe Paragüero Jardinera



Nueva versión del producto Crepe, surgida a partir de la necesidad de resolver dos funciones en una. Esta solución es perfecta para organizar y almacenar tus paraguas, y al mismo tiempo embellecer tus espacios con plantas.

Materiales:

Estructura: Plancha de aluminio plegada y pintada.
Platos recoge aguas y maceteros: Polipropileno.

Crepe Paragüero Jardinera

Víctor Carrasco

CREPE_PARAGÜERO JARDINERA

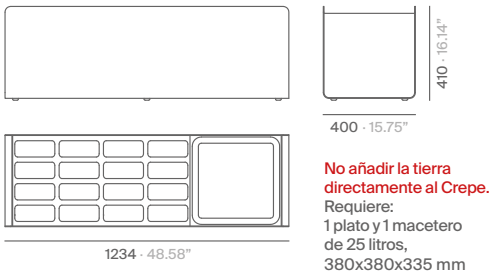

No añadir la tierra directamente al Crepe.
Requiere:
1 plato y 1 macetero de 25 litros, 380x380x335 mm

Platos recoge aguas incluidos solo para el paragüero.

Capacidad aproximada:
48 paraguas;
1 macetero de 25 litros.

Ruedas:
Se ofrece la posibilidad de adquirir un suplemento de ruedas de Ø 35 mm.

SUPLERUCREPE
Crepe L - pack de 6 ruedas.

Referencia	Modelo	Acabado	Embalaje	PVP* euros/unidad
CREPEPJBL	Crepe Paragüero Jardinera	Blanco RAL 9003	·nº de bultos: 1 515x455x1300 mm	978
CREPEPJNE		Negro RAL 9011		
CREPEPJAZ		Azul RAL 5011		994
CREPEPJRT		Rojo tomate RAL 3013		
CREPEPJGN		Granate RAL 3005		
CREPEPJVE		Verde RAL 6009		
CREPEPJGF		Gris forja		
CREPEPJRB		Rojo beige RAL 3012		
CREPEPJBB		Bronze bagana		1046
CREPEPJRR		Rust rame		
CREPEMACE	Macetero 380x380x335 mm 25 litros	Gris oscuro	·nº de bultos: 1 540x430x525 mm / 0.112 m³ / 1.26 kg	36
CREPEPLATO	Plato 330x330 mm		·nº de bultos: 1 400x60x400 mm / 0.01 m³ / 0.57 kg	22
SUPLERUCREPE	Ruedas Crepe L			127
CREPEANC	Anclaje Crepe (dos unidades)	Mismo acabado que la estructura del Crepe		125

mm · inches
Acabados en la página 195.
Para acabados y dimensiones especiales, consultar.

Crepe Jardinera Paragüero



Nueva versión del producto Crepe, surgida a partir de la necesidad de resolver dos funciones en una. Esta solución es perfecta para organizar y almacenar tus paraguas, y al mismo tiempo embellecer tus espacios con plantas.

Materiales:

Estructura: Plancha de aluminio plegada y pintada.
Platos recoge aguas y maceteros: Polipropileno.

Crepe Jardinera Paragüero

Víctor Carrasco

CREPE_JARDINERA PARAGÜERO

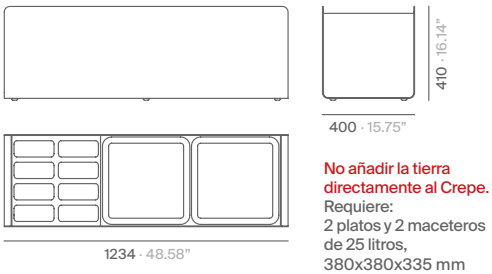

No añadir la tierra directamente al Crepe.
Requiere:
2 platos y 2 maceteros de 25 litros,
380x380x335 mm

Platos recoge aguas incluidos solo para el paragüero.

Capacidad aproximada:
24 paraguas;
2 maceteros de 25 litros.

Ruedas:
Se ofrece la posibilidad de adquirir un suplemento de ruedas de Ø 35 mm.

SUPLERUCREPE
Crepe L - pack de 6 ruedas.

Referencia	Modelo	Acabado	Embalaje	PVP* euros/unidad
CREPEJPBL	Crepe Jardinera Paragüero	Blanco RAL 9003	·nº de bultos: 1 515x455x1300 mm	842
CREPEJPNE		Negro RAL 9011		
CREPEJPAZ		Azul RAL 5011		857
CREPEJPRT		Rojo tomate RAL 3013		
CREPEJPGN		Granate RAL 3005		
CREPEJPVE		Verde RAL 6009		
CREPEJPGF		Gris forja		
CREPEJPRB		Rojo beige RAL 3012		
CREPEJPBB		Bronze bagana		909
CREPEJPRR		Rust rame		
CREPEMACE	Macetero 380x380x335 mm 25 litros	Gris oscuro	·nº de bultos: 1 540x430x525 mm / 0.112 m³ / 1.26 kg	36
CREPEPLATO	Plato 330x330 mm		·nº de bultos: 1 400x60x400 mm / 0.01 m³ / 0.57 kg	22
SUPLERUCREPE	Ruedas Crepe L			127
CREPEANC	Anclaje Crepe (dos unidades)	Mismo acabado que la estructura del Crepe		125

mm · inches
Acabados en la página 195.
Para acabados y dimensiones especiales, consultar.

Conee Puf



Puf de estética cónica tapizado. Incluye ruedas.

Material: Estructura de madera de tronco de cono con el eje inclinado, tapizado en polipiel.

Conee Puf

Víctor Carrasco

CONEE_PUF

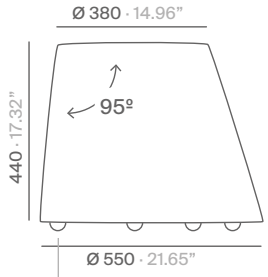

Incluye 5 ruedas dobles de Ø 35 mm que permiten su movilidad. Resistencia de cada rueda: 45 kg.

Referencia	Modelo · Dimensiones	Acabado	Embalaje	PVP* euros/unidad
CONEEPBE	Conee_P	Beige	·nº de bultos: 1 600x600x490 mm / 0.176 m³ / 9.5 kg	648
CONEEPRO		Rojo		
CONEEPBL		Blanco roto		
CONEEPNE		Negro		

mm · inches

Acabados en la página 195.

Para acabados y dimensiones especiales, consultar.

Verissimo Puf



Colección de pufs compuestos por una base cúbica de aluminio y un asiento cilíndrico tapizado en polipiel, concebida como una extensión natural de las jardineras Verissimo, de las que hereda su lenguaje formal. Disponible en dos tamaños (Ø 730 y Ø 1210 mm) y en cinco acabados cuidadosamente seleccionados, la colección destaca por el detalle del vivo en contraste, que subraya la geometría del asiento y aporta un sutil acento visual.

Materiales:
- Base: Aluminio.
- Asiento: Polipiel.

Verissimo Puf

Soraya Pla

VERISSIMO_ PUF_01

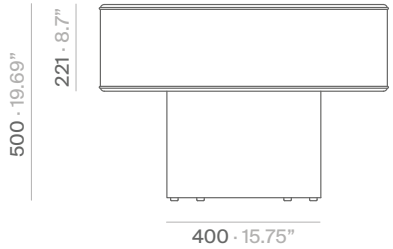

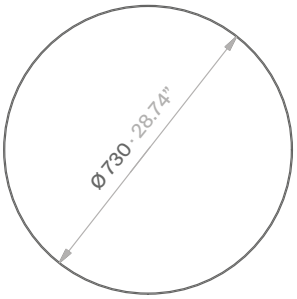

VERISSIMO_ PUF_02

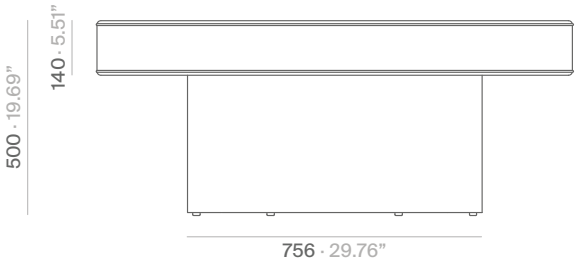

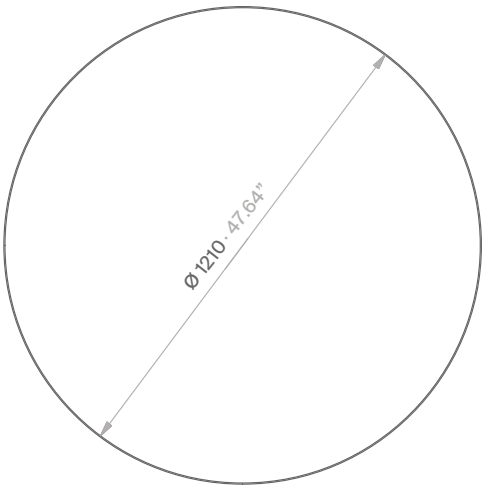

Referencia	Modelo	Acabado	Embalaje	PVP* euros/unidad
VEPUF01DU	Verissimo Puf 01	Duna	·nº de bultos: 22.5 kg	970
VEPUF01SA		Savanna		
VEPUF01CA		Cappuccino		
VEPUF01CE		Cement		
VEPUF01WI		Wine		
VEPUF01DU	Verissimo Puf 02	Duna	·nº de bultos: 51 kg	1784
VEPUF01SA		Savanna		
VEPUF01CA		Cappuccino		
VEPUF01CE		Cement		
VEPUF01WI		Wine		

mm · inches
Acabados en la página 195.
Para acabados y dimensiones especiales, consultar.

Conee Jardinera



La colección de jardineras Conee combina diseño escultórico y funcionalidad, convirtiéndose en piezas protagonistas en cualquier espacio. Su silueta cónica, con el eje ligeramente inclinado, aporta dinamismo y modernidad, mientras que los tres tamaños disponibles permiten crear composiciones armoniosas y personalizadas, tanto en interiores como en exteriores.

Cada jardinera incluye plato y macetero, y su base con ruedas facilita el movimiento y la reorganización de los espacios de forma sencilla.

Material: Estructura de tronco de cono con el eje inclinado compuesta por una plancha curvada de aluminio.

Conee Jardinera

Víctor Carrasco

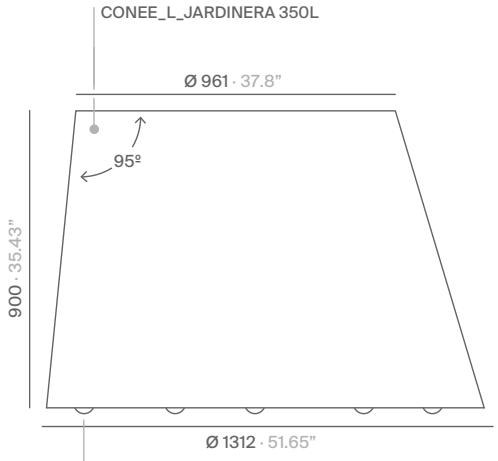

Incluye 5 ruedas dobles de Ø 75 mm que permiten su movilidad. Resistencia de cada rueda: 100 kg.

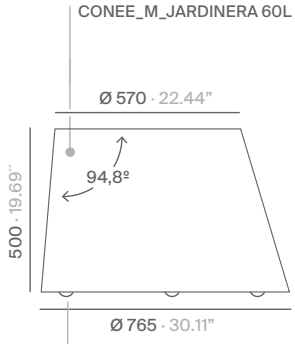

Incluye 3 ruedas dobles de Ø 50 mm que permiten su movilidad. Resistencia de cada rueda: 60 kg.

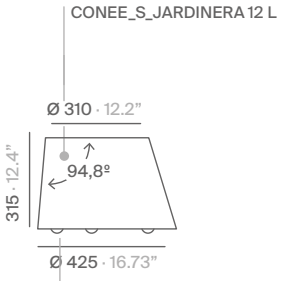

Incluye 3 ruedas dobles de Ø 35 mm que permiten su movilidad. Resistencia de cada rueda: 45 kg.

No añadir la tierra directamente.
Todas las jardineras de la familia Conee incluyen plato y macetero.

	MACETERO				PLATO		RUEDAS			
	ext cm	int cm	H cm	L	cm	H cm	Ømm	Cantidad de ruedas por Conee	Capacidad de carga de cada rueda (kg)	Máxima capacidad de carga de cada Conee (kg)
Conee L	96	90	73	350	88	8	75	5	100	500
Conee M	57	50	36	60	58	7	50	3	60	180
Conee S	-	28	25	12	24	4	35	3	45	135

mm · inches
Acabados en la página 195.
Para acabados y dimensiones especiales, consultar.

Referencia	Modelo · Dimensiones	Acabado	Embalaje	PVP* euros/unidad
CONEELALBL	Conee_L con 5 ruedas dobles de Ø 75 mm	Blanco RAL 9003	·nº de bultos: 1 1400x1400x1000 mm / 1.96 m³ / 50 kg	3060
CONEELALNE		Negro RAL 9011		
CONEELALAZ		Azul RAL 5011		3096
CONEELALRT		Rojo tomate RAL 3013		
CONEELALGN		Granate RAL 3005		
CONEELALVE		Verde RAL 6009		
CONEELALGF		Gris forja		
CONEELALRB		Rojo beige RAL 3012		
CONEELALBB		Bronze bagana		3227
CONEELALRR		Rust rame		
CONEEMALBL	Conee_M con 3 ruedas dobles de Ø 50 mm	Blanco RAL 9003	·nº de bultos: 1 850x850x550 mm / 0.397 m³ / 19.5 kg	1035
CONEEMALNE		Negro RAL 9011		
CONEEMALAZ		Azul RAL 5011		1066
CONEEMALRT		Rojo tomate RAL 3013		
CONEEMALGN		Granate RAL 3005		
CONEEMALVE		Verde RAL 6009		
CONEEMALGF		Gris forja		
CONEEMALRB		Rojo beige RAL 3012		
CONEEMALBB		Bronze bagana		1116
CONEEMALRR		Rust rame		
CONEESALBL	Conee_S con 3 ruedas dobles de Ø 35 mm	Blanco RAL 9003	·nº de bultos: 1 430x430x340 mm / 0.063 m³ / 6.5 kg	457
CONEESALNE		Negro RAL 9011		
CONEESALAZ		Azul RAL 5011		484
CONEESALRT		Rojo tomate RAL 3013		
CONEESALGN		Granate RAL 3005		
CONEESALVE		Verde RAL 6009		
CONEESALGF		Gris forja		
CONEESALRB		Rojo beige RAL 3012		
CONEESALBB		Bronze bagana		531
CONEESALRR		Rust rame		

mm · inches
Acabados en la página 195.
Para acabados y dimensiones especiales, consultar.

Crepe Jardinera



La colección de jardineras compuesta de tres modelos —pequeña (S), grande (L) y alta (H)— que permiten crear composiciones dinámicas y personalizadas, tanto en interiores como en exteriores. Combinan ligereza, resistencia y durabilidad. De forma opcional, se ofrecen platos recoge aguas y maceteros interiores de polipropileno para facilitar el mantenimiento y la protección de las superficies. Para las versiones Crepe S y Crepe L se ofrece un suplemento de ruedas que mejora su movilidad, permitiendo reorganizar los espacios de forma ágil y flexible.

Materiales:

Estructura: Plancha de aluminio plegada y pintada.
Platos y maceteros: Polipropileno.

Crepe Jardinera

Víctor Carrasco

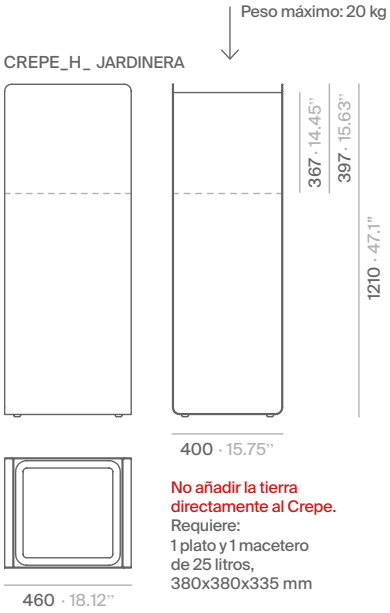

No añadir la tierra directamente al Crepe.
Requiere:
1 plato y 1 macetero de 25 litros, 380x380x335 mm

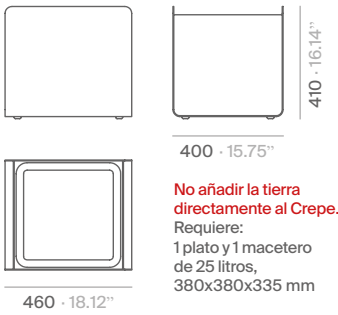

No añadir la tierra directamente al Crepe.
Requiere:
1 plato y 1 macetero de 25 litros, 380x380x335 mm

Ruedas:

Para los tamaños S y L de todos los modelos Crepe se ofrece la posibilidad de adquirir un suplemento de ruedas de Ø 35 mm.

SUPLERUCREPS
Crepe S - pack de 4 ruedas.

SUPLERUCREPE
Crepe L - pack de 6 ruedas.

Referencia	Modelo · Dimensiones	Acabado	Embajale	PVP* euros/unidad
CREPEHBL	High 460x400x1210 mm	Blanco RAL 9003	·nº de bultos: 1 515x455x1300 mm / 0.305 m³ / 16.5 kg	776
CREPEHNE		Negro RAL 9011		
CREPEHAZ		Azul RAL 5011		831
CREPEHRT		Rojo tomate RAL 3013		
CREPEHGN		Granate RAL 3005		
CREPEHVE		Verde RAL 6009		
CREPEHGF		Gris forja		
CREPEHRB		Rojo beige RAL 3012		
CREPEHBB		Bronze bagana		930
CREPEHRR		Rust rame		
CREPESBL	Single 460x400x410 mm	Blanco RAL 9003	·nº de bultos: 1 540x430x525 mm / 0.112 m³ / 7.64 kg	378
CREPESNE		Negro RAL 9011		
CREPESAZ		Azul RAL 5011		407
CREPESRT		Rojo tomate RAL 3013		
CREPESGN		Granate RAL 3005		
CREPESVE		Verde RAL 6009		
CREPESGF		Gris forja		
CREPESRB		Rojo beige RAL 3012		
CREPESBB		Bronze bagana		455
CREPESRR		Rust rame		

mm · inches
Acabados en la página 195.
Para acabados y dimensiones especiales, consultar.

CREPE_L_JARDINERA

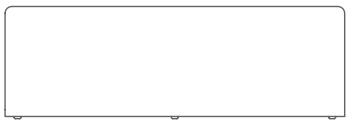



400 · 15.75”

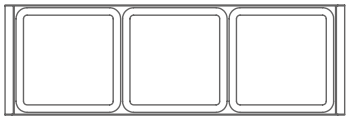

1234 · 48.58”

No añadir la tierra directamente al Crepe.
Requiere:
3 platos y 3 maceteros de 25 litros, 380x380x335 mm

Ruedas:

Para los tamaños S y L de todos los modelos Crepe se ofrece la posibilidad de adquirir un suplemento de ruedas de Ø 35 mm.

SUPLERUCREPS
Crepe S - pack de 4 ruedas.

SUPLERUCREPE
Crepe L - pack de 6 ruedas.

Referencia	Modelo · Dimensiones	Acabado	Embajale	PVP* euros/unidad
CREPELBL	Long 1234x400x410 mm	Blanco RAL 9003	·nº de bultos: 1 515x455x1300 mm / 0.305 m³ / 16.5 kg	654
CREPELNE		Negro RAL 9011		
CREPELAZ		Azul RAL 5011		710
CREPELRT		Rojo tomate RAL 3013		
CREPELGN		Granate RAL 3005		
CREPELVE		Verde RAL 6009		
CREPELGF		Gris forja		
CREPELRB		Rojo beige RAL 3012		
CREPELBB		Bronze bagana		809
CREPELRR		Rust rame		
CREPEMACE	Macetero 380x380x335 mm 25 litros	Gris oscuro	·nº de bultos: 1 540x430x525 mm / 0.112 m³ / 1.26 kg	36
CREPEPLATO	Plato 330x330 mm		·nº de bultos: 1 400x60x400 mm / 0.01 m³ / 0.57 kg	22
SUPLERUCREPS	Ruedas Crepe S			98
SUPLERUCREPE	Ruedas Crepe L			127
CREPEANC	Anclaje Crepe (dos unidades)	Mismo acabado que la estructura del Crepe		125

mm · inches
Acabados en la página 195.
Para acabados y dimensiones especiales, consultar.

Green Light



Familia de jardineras de aluminio y acero disponibles en tres versiones: colgante, de sobremesa y de pared.

Materiales:
- Contenedor: Aluminio.
- Patas: Aluminio extrusionado.
- Base: Acero galvanizado.
- Cable: Acero.
- Anclaje: Acero.
- Platos y maceteros: Polipropileno.

Green Light

Mermelada Estudio

GREEN LIGHT CO

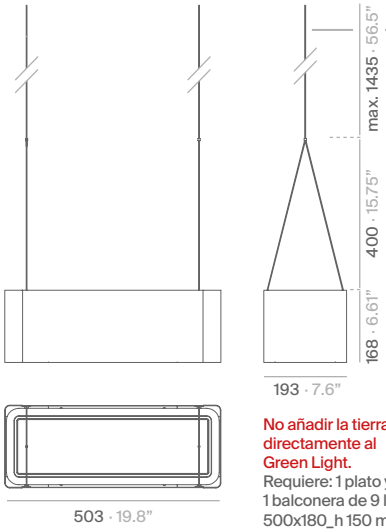

Los cables acaban en un lazo que permite colgar las jardineras, pero no incluye enganches para el techo.

No añadir la tierra directamente al Green Light.
Requiere: 1 plato y 1 balconera de 9 litros 500x180_h 150 mm

GREEN LIGHT ME

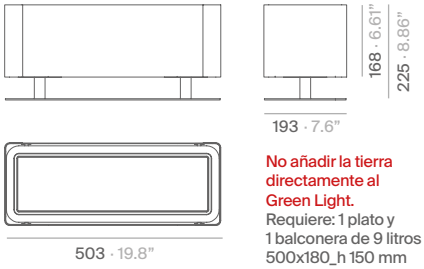

No añadir la tierra directamente al Green Light.
Requiere: 1 plato y 1 balconera de 9 litros 500x180_h 150 mm

GREEN LIGHT PA

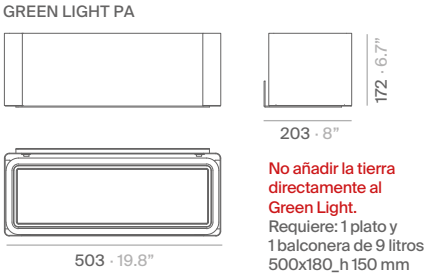

No añadir la tierra directamente al Green Light.
Requiere: 1 plato y 1 balconera de 9 litros 500x180_h 150 mm

Referencia	Modelo · Dimensiones	Acabado	Embalaje	PVP* euros/unidad
GREENLTCOBL	GREEN LIGHT CO colgante 503x193x568 mm	Blanco mate RAL 9003	·nº de bultos: 1 435x270x580 mm / 0.068 m³ / 2.82 kg	286
GREENLTCONE		Negro satinado RAL 9011		
GREENLTCOAZ		Azul RAL 5011		299
GREENLTCORT		Rojo tomate RAL 3013		
GREENLTCOGN		Granate RAL 3005		
GREENLTCOVE		Verde RAL 6009		
GREENLTCORB		Rojo beige RAL 3012		
GREENLTCOBB		Bronze bagana		322
GREENLTCORR		Rust rame		
GREENLTMEBL	GREEN LIGHT ME sobremesa 503x193x225 mm	Blanco mate RAL 9003	·nº de bultos: 1 435x270x580 mm / 0.068 m³ / 4.23 kg	332
GREENLTMENE		Negro satinado RAL 9011		
GREENLTMEAZ		Azul RAL 5011		356
GREENLTMERT		Rojo tomate RAL 3013		
GREENLTMEGN		Granate RAL 3005		
GREENLTMEVE		Verde RAL 6009		
GREENLTMERB		Rojo beige RAL 3012		
GREENLTMEBB		Bronze bagana		404
GREENLTMERR		Rust rame		

mm · inches
Acabados en la página 195.
Para acabados y dimensiones especiales, consultar.

Referencia	Modelo · Dimensiones	Acabado	Embalaje	PVP* euros/unidad
GREENLTPABL	GREEN LIGHT PA pared 503x203x172 mm	Blanco mate RAL 9003	·nº de bultos: 1 435x270x580 mm / 0.068 m³ / 2.82 kg	317
GREENLTPANE		Negro satinado RAL 9011		
GREENLTPAAZ		Azul RAL 5011		330
GREENLTPART		Rojo tomate RAL 3013		
GREENLTPAGN		Granate RAL 3005		
GREENLTPAVE		Verde RAL 6009		
GREENLTPARB		Rojo beige RAL 3012		
GREENLTPABB		Bronze bagana		358
GREENLTPARR		Rust rame		
GREENMAPA	GREENMAPA plato y macetero	Blanco	·nº de bultos: 1 435x270x580 mm / 0.068 m³ / 0.5 kg	19

mm · inches
Acabados en la página 195.
Para acabados y dimensiones especiales, consultar.

Green Cloud



El concepto detrás de estos maceteros es el de luminarias que, en lugar de luz, emiten vida vegetal. La colección está disponible en tres versiones: autoportante con base, autoportante para clavar directamente en el suelo, y colgante. Cada una de estas versiones se ofrece, a su vez, en tres tamaños de cazoleta, permitiendo múltiples configuraciones según las necesidades del proyecto. Incorporan un plato interior recoge aguas que facilita el mantenimiento y protege las superficies. De forma opcional, se ofrecen maceteros interiores.

Materiales:

- Contenedor: Aluminio.
- Columna: Aluminio extrusionado.
- Base: Acero.
- Cable: Acero.
- Platos y maceteros: Polipropileno.

Green Cloud

Mermelada Estudio

GREEN CLOUD_PI_L

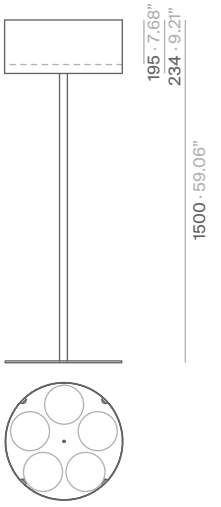

Ø 515 · Ø 20.28”

No añadir la tierra directamente al Green Cloud.
Requiere:
5 maceteros de 2,8 litros
Ø 170_h 180 mm

GREEN CLOUD_PI_M

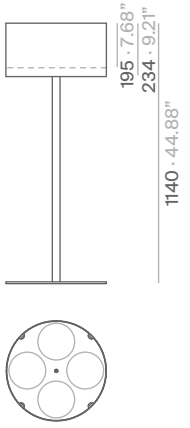

Ø 440 · Ø 17.32”

No añadir la tierra directamente al Green Cloud.
Requiere:
4 maceteros de 2,8 litros
Ø 170_h 180 mm

GREEN CLOUD_PI_S

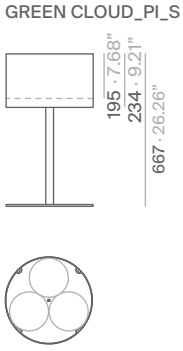

Ø 380 · Ø 14.96”

No añadir la tierra directamente al Green Cloud.
Requiere:
3 maceteros de 2,8 litros
Ø 170_h 180 mm

Referencia	Modelo · Dimensiones	Acabado	Embalaje	PVP* euros/unidad
GREENCLPILBL	Green Cloud Pie L Ø 515_h 1500 mm	Blanco mate RAL 9003	·nº de bultos: 3 Bulto 1 (contenedor): 530x270x585 mm / 0.084 m³ / 5.22 kg Bulto 2 (columna): 100x95x1350 mm / 0.013 m³ / 1.58 kg Bulto 3 (base): 595x595x60 mm / 0.021 m³ / 13.88 kg	650
GREENCLPILNE		Negro satinado RAL 9011		
GREENCLPILAZ		Azul RAL 5011		694
GREENCLPILRT		Rojo tomate RAL 3013		
GREENCLPILGN		Granate RAL 3005		
GREENCLPILVE		Verde RAL 6009		
GREENCLPILRB		Rojo beige RAL 3012		
GREENCLPILBB		Bronze bagana		709
GREENCLPILRR		Rust rame		
GREENCLPIMBL	Green Cloud Pie M Ø 440_h 1140 mm	Blanco mate RAL 9003	·nº de bultos: 3 Bulto 1 (contenedor): 530x270x585 mm / 0.084 m³ / 4.88 kg Bulto 2 (columna): 100x95x1040 mm / 0.01 m³ / 1.36 kg Bulto 3 (base): 495x495x60 mm / 0.015 m³ / 10.08 kg	569
GREENCLPIMNE		Negro satinado RAL 9011		
GREENCLPIMAZ		Azul RAL 5011		613
GREENCLPIMRT		Rojo tomate RAL 3013		
GREENCLPIMGN		Granate RAL 3005		
GREENCLPIMVE		Verde RAL 6009		
GREENCLPIMRB		Rojo beige RAL 3012		
GREENCLPIMBB		Bronze bagana		691
GREENCLPIMRR		Rust rame		

mm · inches
Acabados en la página 195.
Para acabados y dimensiones especiales, consultar.

Referencia	Modelo · Dimensiones	Acabado	Embalaje	PVP* euros/unidad
GREENCLPISBL	Green Cloud Pie S Ø 380_h 667 mm	Blanco mate RAL 9003	·nº de bultos: 3 Bulto 1 (contenedor): 445x275x575 mm / 0.070 m³ / 3.98 kg Bulto 2 (columna): 100x100x545 mm / 0.005m³ / 0.7 kg Bulto 3 (base): 400x400x60 mm / 0.01 m³ / 7.3 kg	494
GREENCLPISNE		Negro satinado RAL 9011		
GREENCLPISAZ		Azul RAL 5011		539
GREENCLPISRT		Rojo tomate RAL 3013		
GREENCLPISGN		Granate RAL 3005		
GREENCLPISVE		Verde RAL 6009		
GREENCLPISRB		Rojo beige RAL 3012		
GREENCLPISBB		Bronze bagana		616
GREENCLPISRR		Rust rame		
GREENMACE	Macetero Ø 170_h 180 mm 2.8 litros	Blanco	·nº de bultos: 1 300x255x350 mm / 0.027 m³ / 0.084 kg	10

mm · inches
Acabados en la página 195.
Para acabados y dimensiones especiales, consultar.

GREEN CLOUD_PEG_L



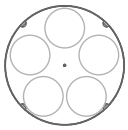

Ø 515 · Ø 20.28”

No añadir la tierra directamente al Green Cloud.
Requiere:
5 maceteros de 2,8 litros
Ø 170_h 180 mm

GREEN CLOUD_PEG_M



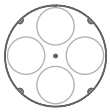

Ø 440 · Ø 17.32”

No añadir la tierra directamente al Green Cloud.
Requiere:
4 maceteros de 2,8 litros
Ø 170_h 180 mm

GREEN CLOUD_PEG_S

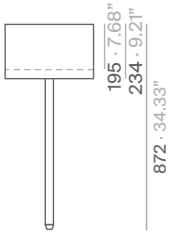



Ø 380 · Ø 14.96”

No añadir la tierra directamente al Green Cloud.
Requiere:
3 maceteros de 2,8 litros
Ø 170_h 180 mm

Referencia	Modelo · Dimensiones	Acabado	Embalaje	PVP* euros/unidad
GREENCLPELBL	Green Cloud Peg L Ø 515 mm	Blanco mate RAL 9003	·nº de bultos: 2 Bulto 1 (contenedor): 530x270x585 mm / 0.084 m³ / 5.22 kg Bulto 2 (columna): 100x95x1550 mm / 0.015 m³ / 1.83 kg	573
GREENCLPELNE		Negro satinado RAL 9011		
GREENCLPELAZ		Azul RAL 5011		603
GREENCLPELRT		Rojo tomate RAL 3013		
GREENCLPELGN		Granate RAL 3005		
GREENCLPELVE		Verde RAL 6009		
GREENCLPELRB		Rojo beige RAL 3012		
GREENCLPELBB		Bronze bagana		654
GREENCLPELRR		Rust rame		
GREENCLPEMBL	Green Cloud Peg M Ø 440 mm	Blanco mate RAL 9003	·nº de bultos: 2 Bulto 1 (contenedor): 530x270x585 mm / 0.084 m³ / 4.88 kg Bulto 2 (columna): 100x95x1350 mm / 0.013 m³ / 1.65 kg	552
GREENCLPEMNE		Negro satinado RAL 9011		
GREENCLPEMAZ		Azul RAL 5011		583
GREENCLPEMRT		Rojo tomate RAL 3013		
GREENCLPEMGN		Granate RAL 3005		
GREENCLPEMVE		Verde RAL 6009		
GREENCLPEMRB		Rojo beige RAL 3012		
GREENCLPEMBB		Bronze bagana		633
GREENCLPEMRR		Rust rame		

mm · inches
Acabados en la página 195.
Para acabados y dimensiones especiales, consultar.

Referencia	Modelo · Dimensiones	Acabado	Embalaje	PVP* euros/unidad
GREENCLPESBL	Green Cloud Peg S Ø 380 mm	Blanco mate RAL 9003	·nº de bultos: 2 Bulto 1 (contenedor): 445x275x575 mm / 0.070 m³ / 3.98 kg Bulto 2 (columna): 100x95x1040 mm / 0.01 m³ / 1 kg	486
GREENCLPESNE		Negro satinado RAL 9011		
GREENCLPESAZ		Azul RAL 5011		518
GREENCLPESRT		Rojo tomate RAL 3013		
GREENCLPESGN		Granate RAL 3005		
GREENCLPESVE		Verde RAL 6009		
GREENCLPESRB		Rojo beige RAL 3012		
GREENCLPESBB		Bronze bagana		569
GREENCLPESRR		Rust rame		
GREENMACE	Macetero Ø 170_h 180 mm 2.8 litros	Blanco	·nº de bultos: 1 300x255x350 mm / 0.027 m³ / 0.084 kg	10

mm · inches
Acabados en la página 195.
Para acabados y dimensiones especiales, consultar.

GREEN CLOUD_CO_L

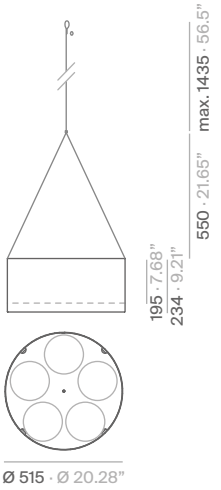

Ø 515 · Ø 20.28”

No añadir la tierra directamente al Green Cloud.
Requiere:
5 maceteros de 2,8 litros
Ø 170_h 180 mm

GREEN CLOUD_CO_M

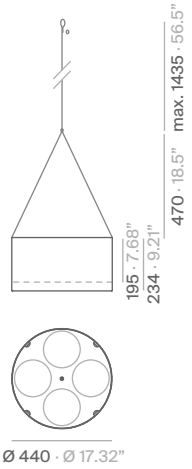

Ø 440 · Ø 17.32”

No añadir la tierra directamente al Green Cloud.
Requiere:
4 maceteros de 2,8 litros
Ø 170_h 180 mm

GREEN CLOUD_CO_S

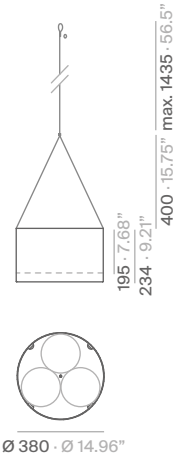

Ø 380 · Ø 14.96”

No añadir la tierra directamente al Green Cloud.
Requiere:
3 maceteros de 2,8 litros
Ø 170_h 180 mm

Referencia	Modelo · Dimensiones	Acabado	Embalaje	PVP* euros/unidad
GREENCLCOLBL	Green Cloud Colgante L Ø 515_h784 mm	Blanco mate RAL 9003	·nº de bultos: 1 530x270x585 mm / 0.084 m³ / 5.68 kg	506
GREENCLCOLNE		Negro satinado RAL 9011		
GREENCLCOLAZ		Azul RAL 5011		519
GREENCLCOLRT		Rojo tomate RAL 3013		
GREENCLCOLGN		Granate RAL 3005		
GREENCLCOLVE		Verde RAL 6009		
GREENCLCOLRB		Rojo beige RAL 3012		
GREENCLCOLBB		Bronze bagana		544
GREENCLCOLRR		Rust rame		
GREENCLCOMBL	Green Cloud Colgante M Ø 440_h 704 mm	Blanco mate RAL 9003	·nº de bultos: 1 530x270x585 mm / 0.084 m³ / 5.26 kg	474
GREENCLCOMNE		Negro satinado RAL 9011		
GREENCLCOMAZ		Azul RAL 5011		488
GREENCLCOMRT		Rojo tomate RAL 3013		
GREENCLCOMGN		Granate RAL 3005		
GREENCLCOMVE		Verde RAL 6009		
GREENCLCOMRB		Rojo beige RAL 3012		
GREENCLCOMBB		Bronze bagana		512
GREENCLCOMRR		Rust rame		

mm · inches
Acabados en la página 195.
Para acabados y dimensiones especiales, consultar.

Referencia	Modelo · Dimensiones	Acabado	Embalaje	PVP* euros/unidad
GREENCLCOSBL	Green Cloud Colgante S Ø 380_h 634 mm	Blanco mate RAL 9003	·nº de bultos: 1 445x275x575 mm / 0.07 m³ / 4.3 kg	434
GREENCLCOSNE		Negro satinado RAL 9011		
GREENCLCOSAZ		Azul RAL 5011		448
GREENCLCOSRT		Rojo tomate RAL 3013		
GREENCLCOSGN		Granate RAL 3005		
GREENCLCOSVE		Verde RAL 6009		
GREENCLCOSRB		Rojo beige RAL 3012		
GREENCLCOSBB		Bronze bagana		472
GREENCLCOSRR		Rust rame		
GREENMACE	Macetero Ø 170_h 180 mm 2.8 litros	Blanco	·nº de bultos: 1 300x255x350 mm / 0.027 m³ / 0.084 kg	10

mm · inches
Acabados en la página 195.
Para acabados y dimensiones especiales, consultar.

Verissimo



Esta colección de jardineras de aluminio se estructura en dos elementos esenciales: cazoletas y bases, que pueden combinarse entre sí. Los ocho modelos disponibles presentan volúmenes que van de los 60 a los 420 litros.

Materiales:
- Cazoleta y base: Aluminio.
- Contrapeso: Acero.

Verissimo

Soraya Pla

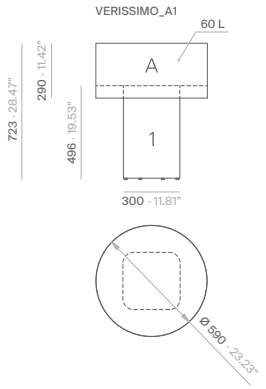

No sembrar directamente en la cazoleta de aluminio.
Maceteros interiores de polietireno disponibles en página 178.

Modelo A1

El PVP final de cada modelo es la suma del precio de su cazoleta y su base.

Referencia Cazoleta A	Modelo · Dimensiones	Acabado	Embalaje	PVP* euros/unidad
VEABL	Cazoleta A h 290 mm Ø 590 mm	Blanco RAL 9003	·nº de bultos: 1 608x325x608 mm / 0.12 m³ / 8.1 kg	443
VEABLG		Blanco gris RAL 9002		
VEANE		Negro RAL 9004		
VEAGT		Gris tráfico RAL 7043		463
VEARB		Rojo beige RAL 3012		
VEABG		Beige gris RAL 1019		
VEAMC		Marrón cobrizo RAL 8004		
VEAGG		Gris guijarro RAL 7032		
VEAGM		Gris musgo RAL 7003		
VEAAZ		Azul RAL 5011		
VEAPE		Petróleo RAL 6004		
VEARR		Rust rame		483

Referencia Base 1	Modelo · Dimensiones	Acabado	Embalaje	PVP* euros/unidad
VE1BL	Base 1 300x496x300 mm	Blanco RAL 9003	·nº de bultos: 1 372x511x372 mm / 0.07 m³ / 5.95 kg	386
VE1BLG		Blanco gris RAL 9002		
VE1NE		Negro RAL 9004		
VE1GT		Gris tráfico RAL 7043		406
VE1RB		Rojo beige RAL 3012		
VE1BG		Beige gris RAL 1019		
VE1MC		Marrón cobrizo RAL 8004		
VE1GG		Gris guijarro RAL 7032		
VE1GM		Gris musgo RAL 7003		
VE1AZ		Azul RAL 5011		
VE1PE		Petróleo RAL 6004		
VE1RR		Rust rame		446

mm · inches
Acabados en la página 195.
Para acabados y dimensiones especiales, consultar.

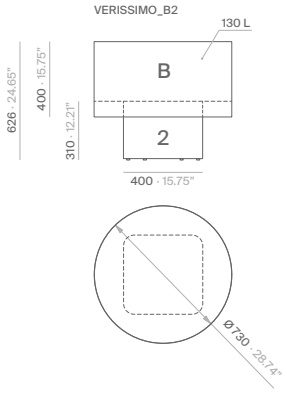

No sembrar directamente en la cazoleta de aluminio.
Maceteros interiores de polietireno disponibles en página 178.

Modelo B2

El PVP final de cada modelo es la suma del precio de su cazoleta y su base.

Referencia Cazoleta B	Modelo · Dimensiones	Acabado	Embalaje	PVP* euros/unidad
VEBBL	Cazoleta B h 400 mm Ø 730 mm	Blanco RAL 9003	·nº de bultos: 1 748x435x748 mm / 0.24 m³ / 10.9 kg	551
VEBBLG		Blanco gris RAL 9002		
VEBNE		Negro RAL 9004		
VEBGT		Gris tráfico RAL 7043		571
VEBRB		Rojo beige RAL 3012		
VEBBG		Beige gris RAL 1019		
VEBMC		Marrón cobrizo RAL 8004		
VEBGG		Gris guijarro RAL 7032		
VEBGM		Gris musgo RAL 7003		
VEBAZ		Azul RAL 5011		
VEBPE		Petróleo RAL 6004		
VEBRR		Rust rame		611

Referencia Base 2	Modelo · Dimensiones	Acabado	Embalaje	PVP* euros/unidad
VE2BL	Base 2 400x310x400 mm	Blanco RAL 9003	·nº de bultos: 1 464x325x464 mm / 0.07 m³ / 13.7 kg	383
VE2BLG		Blanco gris RAL 9002		
VE2NE		Negro RAL 9004		
VE2GT		Gris tráfico RAL 7043		403
VE2RB		Rojo beige RAL 3012		
VE2BG		Beige gris RAL 1019		
VE2MC		Marrón cobrizo RAL 8004		
VE2GG		Gris guijarro RAL 7032		
VE2GM		Gris musgo RAL 7003		
VE2AZ		Azul RAL 5011		
VE2PE		Petróleo RAL 6004		
VE2RR		Rust rame		423

mm · inches
Acabados en la página 195.
Para acabados y dimensiones especiales, consultar.

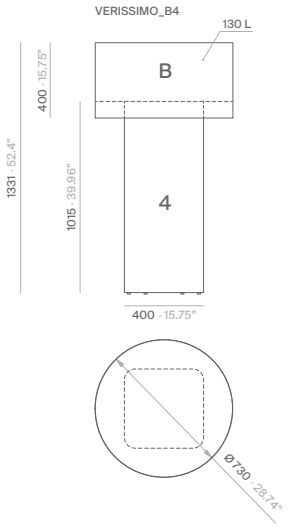

Por motivos de seguridad, se recomienda el uso de anclaje en las bases 4 y 5. Disponible en página 178.

No sembrar directamente en la cazoleta de aluminio. Maceteros interiores de polietireno disponibles en página 178.

Modelo B4

El PVP final de cada modelo es la suma del precio de su cazoleta y su base.

Referencia Cazoleta B	Modelo · Dimensiones	Acabado	Embalaje	PVP* euros/unidad
VEBBL	Cazoleta B h 400 mm Ø 730 mm	Blanco RAL 9003	·nº de bultos: 1 748x435x748 mm / 0.24 m³ / 10.9 kg	551
VEBBLG		Blanco gris RAL 9002		
VEBNE		Negro RAL 9004		
VEBGT		Gris tráfico RAL 7043		571
VEBRB		Rojo beige RAL 3012		
VEBBG		Beige gris RAL 1019		
VEBMC		Marrón cobrizo RAL 8004		
VEBGG		Gris guijarro RAL 7032		
VEBGM		Gris musgo RAL 7003		
VEBAZ		Azul RAL 5011		
VEBPE		Petróleo RAL 6004		
VEBRR		Rust rame		611

Referencia Base 4	Modelo · Dimensiones	Acabado	Embalaje	PVP* euros/unidad
VE4BL	Base 4 400x1015x400 mm	Blanco RAL 9003	·nº de bultos: 1 464x1030x464 mm / 0.22 m³ / 18.5 kg	788
VE4BLG		Blanco gris RAL 9002		
VE4NE		Negro RAL 9004		
VE4GT		Gris tráfico RAL 7043		821
VE4RB		Rojo beige RAL 3012		
VE4BG		Beige gris RAL 1019		
VE4MC		Marrón cobrizo RAL 8004		
VE4GG		Gris guijarro RAL 7032		
VE4GM		Gris musgo RAL 7003		
VE4AZ		Azul RAL 5011		
VE4PE		Petróleo RAL 6004		
VE4RR		Rust rame		840

mm · inches
Acabados en la página 195.
Para acabados y dimensiones especiales, consultar.

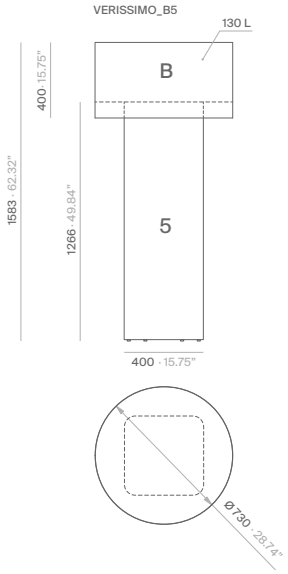

Por motivos de seguridad, se recomienda el uso de anclaje en las bases 4 y 5. Disponible en página 178.

No sembrar directamente en la cazoleta de aluminio. Maceteros interiores de polietireno disponibles en página 178.

Modelo B5

El PVP final de cada modelo es la suma del precio de su cazoleta y su base.

Referencia Cazoleta B	Modelo · Dimensiones	Acabado	Embalaje	PVP* euros/unidad
VEBBL	Cazoleta B h 400 mm Ø 730 mm	Blanco RAL 9003	·nº de bultos: 1 748x435x748 mm / 0.24 m³ / 10.9 kg	551
VEBBLG		Blanco gris RAL 9002		
VEBNE		Negro RAL 9004		
VEBGT		Gris tráfico RAL 7043		571
VEBRB		Rojo beige RAL 3012		
VEBBG		Beige gris RAL 1019		
VEBMC		Marrón cobrizo RAL 8004		
VEBGG		Gris guijarro RAL 7032		
VEBGM		Gris musgo RAL 7003		
VEBAZ		Azul RAL 5011		
VEBPE		Petróleo RAL 6004		
VEBRR		Rust rame		611

Referencia Base 5	Modelo · Dimensiones	Acabado	Embalaje	PVP* euros/unidad
VE5BL	Base 5 400x1266x400 mm	Blanco RAL 9003	·nº de bultos: 1 464x1281x464 mm / 0.28 m³ / 21.3 kg	821
VE5BLG		Blanco gris RAL 9002		
VE5NE		Negro RAL 9004		
VE5GT		Gris tráfico RAL 7043		854
VE5RB		Rojo beige RAL 3012		
VE5BG		Beige gris RAL 1019		
VE5MC		Marrón cobrizo RAL 8004		
VE5GG		Gris guijarro RAL 7032		
VE5GM		Gris musgo RAL 7003		
VE5AZ		Azul RAL 5011		
VE5PE		Petróleo RAL 6004		
VE5RR		Rust rame		873

mm · inches
Acabados en la página 195.
Para acabados y dimensiones especiales, consultar.

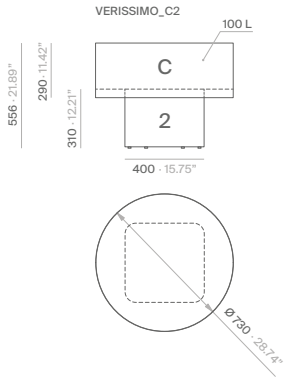

No sembrar directamente en la cazoleta de aluminio.
Maceteros interiores de polietireno disponibles en página 178.

Modelo C2

El PVP final de cada modelo es la suma del precio de su cazoleta y su base.

Referencia Cazoleta C	Modelo · Dimensiones	Acabado	Embalaje	PVP* euros/unidad
VECBL	Cazoleta C h 290 mm Ø 730 mm	Blanco RAL 9003	·nº de bultos: 1 748x325x748 mm / 0.18 m³ / 14.2 kg	519
VECBLG		Blanco gris RAL 9002		
VECNE		Negro RAL 9004		
VECGT		Gris tráfico RAL 7043		539
VECRB		Rojo beige RAL 3012		
VECBG		Beige gris RAL 1019		
VECMC		Marrón cobrizo RAL 8004		
VECGG		Gris guijarro RAL 7032		
VECGM		Gris musgo RAL 7003		
VECAZ		Azul RAL 5011		
VECPE		Petróleo RAL 6004		
VECRR		Rust rame		569

Referencia Base 2	Modelo · Dimensiones	Acabado	Embalaje	PVP* euros/unidad
VE2BL	Base 2 400x310x400 mm	Blanco RAL 9003	·nº de bultos: 1 464x325x464 mm / 0.07 m³ / 13.7 kg	383
VE2BLG		Blanco gris RAL 9002		
VE2NE		Negro RAL 9004		
VE2GT		Gris tráfico RAL 7043		403
VE2RB		Rojo beige RAL 3012		
VE2BG		Beige gris RAL 1019		
VE2MC		Marrón cobrizo RAL 8004		
VE2GG		Gris guijarro RAL 7032		
VE2GM		Gris musgo RAL 7003		
VE2AZ		Azul RAL 5011		
VE2PE		Petróleo RAL 6004		
VE2RR		Rust rame		423

mm · inches
Acabados en la página 195.
Para acabados y dimensiones especiales, consultar.

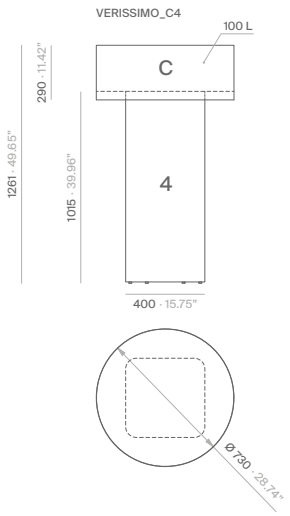

Por motivos de seguridad, se recomienda el uso de anclaje en las bases 4 y 5. Disponible en página 178.

No sembrar directamente en la cazoleta de aluminio. Maceteros interiores de polietireno disponibles en página 178.

Modelo C4

El PVP final de cada modelo es la suma del precio de su cazoleta y su base.

Referencia Cazoleta C	Modelo · Dimensiones	Acabado	Embalaje	PVP* euros/unidad
VECBL	Cazoleta C h 290 mm Ø 730 mm	Blanco RAL 9003	·nº de bultos: 1 748x325x748 mm / 0.18 m³ / 14.2 kg	519
VECBLG		Blanco gris RAL 9002		
VECNE		Negro RAL 9004		
VECGT		Gris tráfico RAL 7043		539
VECRB		Rojo beige RAL 3012		
VECBG		Beige gris RAL 1019		
VECMC		Marrón cobrizo RAL 8004		
VECGG		Gris guijarro RAL 7032		
VECGM		Gris musgo RAL 7003		
VECAZ		Azul RAL 5011		
VECPE		Petróleo RAL 6004		
VECRR		Rust rame		569

Referencia Base 4	Modelo · Dimensiones	Acabado	Embalaje	PVP* euros/unidad
VE4BL	Base 4 400x1015x400 mm	Blanco RAL 9003	·nº de bultos: 1 464x1030x464 mm / 0.22 m³ / 18.5 kg	788
VE4BLG		Blanco gris RAL 9002		
VE4NE		Negro RAL 9004		
VE4GT		Gris tráfico RAL 7043		821
VE4RB		Rojo beige RAL 3012		
VE4BG		Beige gris RAL 1019		
VE4MC		Marrón cobrizo RAL 8004		
VE4GG		Gris guijarro RAL 7032		
VE4GM		Gris musgo RAL 7003		
VE4AZ		Azul RAL 5011		
VE4PE		Petróleo RAL 6004		
VE4RR		Rust rame		840

mm · inches
Acabados en la página 195.
Para acabados y dimensiones especiales, consultar.

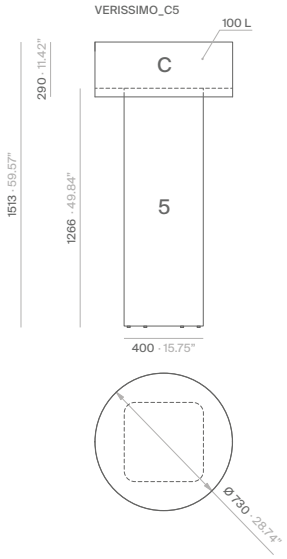

Por motivos de seguridad, se recomienda el uso de anclaje en las bases 4 y 5. Disponible en página 178.

No sembrar directamente en la cazoleta de aluminio. Maceteros interiores de polietireno disponibles en página 178.

Modelo C5

El PVP final de cada modelo es la suma del precio de su cazoleta y su base.

Referencia Cazoleta C	Modelo · Dimensiones	Acabado	Embalaje	PVP* euros/unidad
VECBL	Cazoleta C h 290 mm Ø 730 mm	Blanco RAL 9003	·nº de bultos: 1 748x325x748 mm / 0.18 m³ / 14.2 kg	519
VECBLG		Blanco gris RAL 9002		
VECNE		Negro RAL 9004		
VECGT		Gris tráfico RAL 7043		539
VECRB		Rojo beige RAL 3012		
VECBG		Beige gris RAL 1019		
VECMC		Marrón cobrizo RAL 8004		
VECGG		Gris guijarro RAL 7032		
VECGM		Gris musgo RAL 7003		
VECAZ		Azul RAL 5011		
VECPE		Petróleo RAL 6004		
VECRR		Rust rame		569

Referencia Base 5	Modelo · Dimensiones	Acabado	Embalaje	PVP* euros/unidad
VE5BL	Base 5 400x1266x400 mm	Blanco RAL 9003	·nº de bultos: 1 464x1281x464 mm / 0.28 m³ / 21.3 kg	821
VE5BLG		Blanco gris RAL 9002		
VE5NE		Negro RAL 9004		
VE5GT		Gris tráfico RAL 7043		854
VE5RB		Rojo beige RAL 3012		
VE5BG		Beige gris RAL 1019		
VE5MC		Marrón cobrizo RAL 8004		
VE5GG		Gris guijarro RAL 7032		
VE5GM		Gris musgo RAL 7003		
VE5AZ		Azul RAL 5011		
VE5PE		Petróleo RAL 6004		
VE5RR		Rust rame		873

mm · inches
Acabados en la página 195.
Para acabados y dimensiones especiales, consultar.

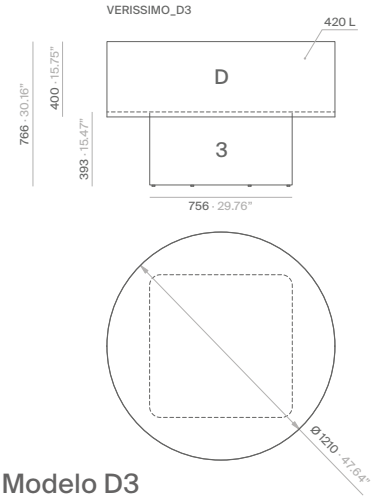

No sembrar directamente en la cazoleta de aluminio.
Maceteros interiores de polietireno disponibles en página 178.

Modelo D3

El PVP final de cada modelo es la suma del precio de su cazoleta y su base.

Referencia Cazoleta D	Modelo · Dimensiones	Acabado	Embalaje	PVP* euros/unidad
VEDBL	Cazoleta D h 400 mm Ø 1210 mm	Blanco RAL 9003	·nº de bultos: 1 1228x435x1228 mm / 0.66 m³ / 22.75 kg	1287
VEDBLG		Blanco gris RAL 9002		
VEDNE		Negro RAL 9004		
VEDGT		Gris tráfico RAL 7043		1359
VEDRB		Rojo beige RAL 3012		
VEDBG		Beige gris RAL 1019		
VEDMC		Marrón cobrizo RAL 8004		
VEDGG		Gris guijarro RAL 7032		
VEDGM		Gris musgo RAL 7003		
VEDAZ		Azul RAL 5011		
VEDPE		Petróleo RAL 6004		
VEDRR		Rust rame		1407

Referencia Base 3	Modelo · Dimensiones	Acabado	Embalaje	PVP* euros/unidad
VE3BL	Base 3 756x393x756 mm	Blanco RAL 9003	·nº de bultos: 1 828x408x828 mm / 0.28 m³ / 26 kg	986
VE3BLG		Blanco gris RAL 9002		
VE3NE		Negro RAL 9004		
VE3GT		Gris tráfico RAL 7043		1059
VE3RB		Rojo beige RAL 3012		
VE3BG		Beige gris RAL 1019		
VE3MC		Marrón cobrizo RAL 8004		
VE3GG		Gris guijarro RAL 7032		
VE3GM		Gris musgo RAL 7003		
VE3AZ		Azul RAL 5011		
VE3PE		Petróleo RAL 6004		
VE3RR		Rust rame		1108

mm · inches
Acabados en la página 195.
Para acabados y dimensiones especiales, consultar.

Macetero interior de polietileno para la siembra

Referencia	Modelo · Dimensiones	Acabado	Volumen	Peso	PVP* euros/unidad
VEMACEA	A h 211 mm Ø 572 mm	Negro	54 L	5.82 kg	210
VEMACEB	B h 301 mm Ø 712 mm	Negro	120 L	10 kg	261
VEMACEC	C h 231 mm Ø 712 mm	Negro	92 L	8.5 kg	253
VEMACED	D h 357 mm Ø 1130 mm	Negro	390 L	22.62 kg	408

Anclaje interior para bases 4 y 5

Referencia	Acabado	Embalaje	PVP* euros/unidad
VEANCLAJE	Negro	·nº de bultos: 1	103

mm · inches
Acabados en la página 195.
Para acabados y dimensiones especiales, consultar.

Flora



Un producto que fusiona en un único cuerpo dos utilidades: lámpara y florero coexisten en esta solución de diseño limpio e innovador. Se consigue así acercar la naturaleza a cualquier espacio, creando un ambiente cálido, tranquilo e íntimo.

Materiales:
- Cuerpo: Aluminio.
- Pantalla difusora: Metacrilato.

Flora

La Galería Estudio

FLORA

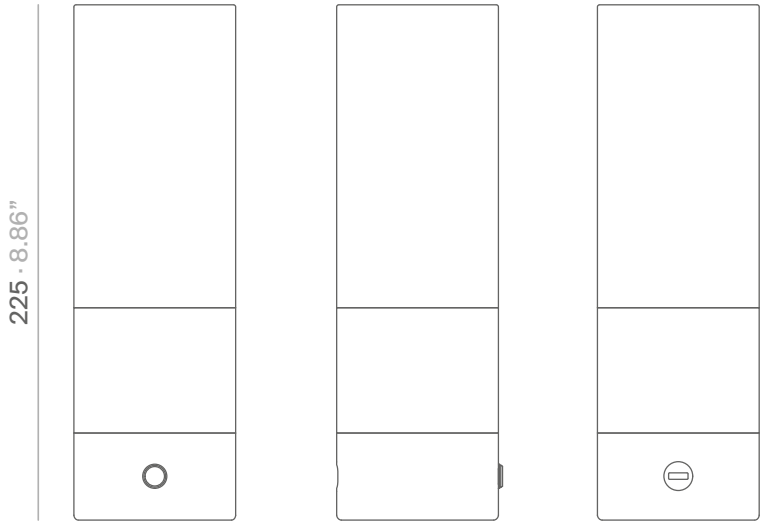

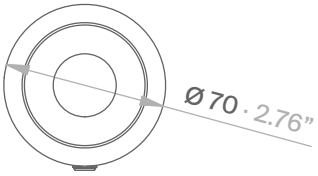

Referencia	Acabado	Embalaje	PVP* euros/unidad
FLORANE	Negro RAL 9011	·nº de bultos: 1 90x90x250 mm / 0.002025 m³ / 0.3 kg	211
FLORAGP	Gris plata RAL 7001		
FLORAVR	Verde reseda RAL 6011		
FLORASA	Salmón RAL 3022		
FLORAAR	Arena RAL 1024		

mm · inches
Acabados en la página 195.
Para acabados y dimensiones especiales, consultar.

Laura



Laura es una mesa auxiliar diseñada para aportar funcionalidad, personalidad y un toque natural a cualquier espacio. Su base integra un original contenedor multifuncional que puede utilizarse como jardinera para plantas o como espacio de almacenaje para objetos, convirtiéndola en una pieza versátil y adaptable a distintos entornos.

Material:
- Sobre: Aluminio
- Cazoleta: Aluminio.
- Columna: Aluminio.
- Contrapeso: Acero.

Flora

La Galería Estudio

LAURA

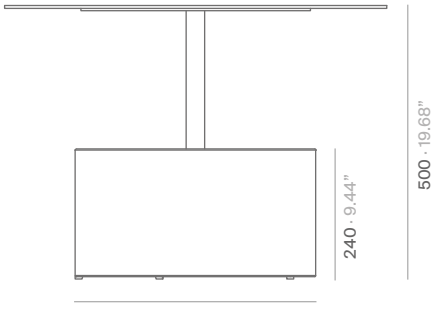

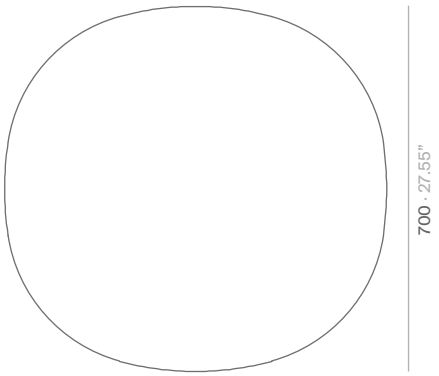

No añadir la tierra directamente.
Deben utilizarse maceteros y plato.
Incluye plato.

Referencia	Acabado	Embalaje	PVP* euros/unidad
LAUBL	Blanco mate RAL 9003	·nº de bultos: 3 Bulto 1 (tablero): 740x775x80 mm / 0.045 m³ / 7.512 kg Bulto 2 (columna): 100x100x545 mm / 0.005 m³ / 0.7 kg Bulto 3 (contenedor): 530x270x858 mm / 0.084 m³ / 8 kg	820
LAUNE	Negro satinado RAL 9011		
LAUAZ	Azul RAL 5011		881
LAURT	Rojo tomate RAL 3013		
LAUGN	Granate RAL 3005		
LAUVE	Verde RAL 6009		
LAURB	Rojo beige RAL 3012		
LAUBB	Bronze bagana		990
LAURR	Rust rame		

mm · inches
Acabados en la página 195.
Para acabados y dimensiones especiales, consultar.

Mill



Los sobres de esta colección de mesas están disponibles en MDF lacado o cristal templado transparente que combinan con dos versiones de bases. Las bases en forma de “Y” pueden ser cromadas.

Materiales:
- Sobre: Cristal. / MDF.
- Botón: Aluminio.
- Columna: Acero calibrado.
- Base: Acero / Acero calibrado.

Mill

STC Studio

MIYC
sobre de cristal y base “Y”

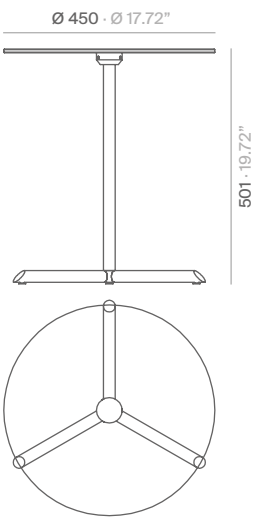

MIOC
sobre de cristal y base “O”

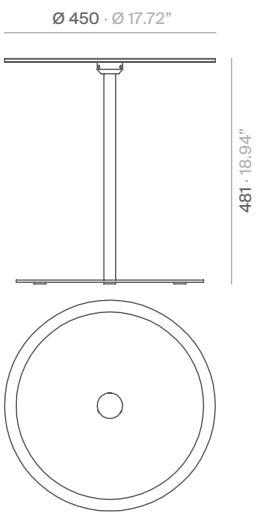

MIYM
sobre de MDF lacado y base “Y”

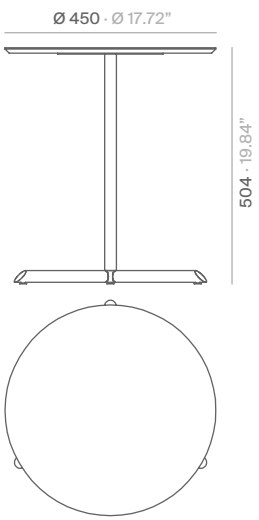

MIOM
sobre de MDF lacado y base “O”

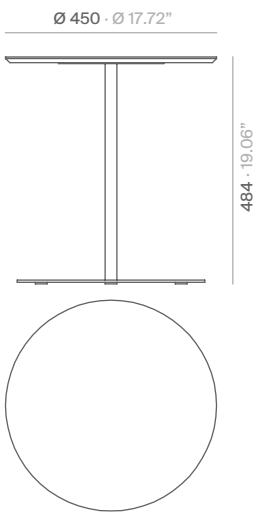

Referencia	Modelo	Acabado estructura · MDF	Embalaje	PVP* euros/unidad
MIYMBL	Sobre de MDF lacado y base “Y”	Blanco mate RAL 9003 · MDF blanco	·nº de bultos: 2 Bulto 1 (base+disco+columna): 500x500x70 mm / 0.018 m³ / 5 kg Bulto 2 (tablero): 500x500x70 mm / 0.018 m³ / 2.35 kg	457
MIYMNE		Negro satinado RAL 9011 · MDF negro soft		
MIOMBL	Sobre de MDF lacado base “O”	Blanco mate RAL 9003 · MDF blanco	·nº de bultos: 2 Bulto 1 (base+disco+columna): 500x500x70 mm / 0.018 m³ / 8.24 kg Bulto 2 (tablero): 500x500x70 mm / 0.018 m³ / 2.35 kg	421
MIOMNE		Negro satinado RAL 9011 · MDF negro soft		
MIYCBL	Sobre de cristal templado y base “Y”	Blanco mate RAL 9003	·nº de bultos: 2 Bulto 1 (base+columna): 500x500x70 mm / 0.018 m³ / 4.62 kg Bulto 2 (cristal): 470x470x50 mm / 0.011 m³ / 4.16 kg	500
MIYCNE		Negro satinado RAL 9011		
MIYCAZ		Azul RAL 5011		536
MIYCRT		Rojo tomate RAL 3013		
MIYCGN		Granate RAL 3005		
MIYCVE		Verde RAL 6009		
MIYCGF		Gris forja		
MIYCRB		Rojo beige RAL 3012		
MIYCBB		Bronze bagana		550
MIYCRR		Rust rame		
MIYCCRO		Cromado		569
MIOCBL	Sobre de cristal templado y base “O”	Blanco mate RAL 9003	·nº de bultos: 2 Bulto 1 (base+columna): 500x500x70 mm / 0.018 m³ / 7.54 kg Bulto 2 (cristal): 470x470x50 mm / 0.011 m³ / 4.16 kg	465
MIOCNE		Negro satinado RAL 9011		
MIOCAZ		Azul RAL 5011		500
MIOCRT		Rojo tomate RAL 3013		
MIOCGN		Granate RAL 3005		
MIOCVE		Verde RAL 6009		
MIOCGF		Gris forja		
MIOCRB		Rojo beige RAL 3012		
MIOCBB		Bronze bagana		564
MIOCRR		Rust rame		

mm · inches
Acabados en la página 195.
Para acabados y dimensiones especiales, consultar.

Celes



Conjunto de mesas a diferentes alturas y con tamaños de tablero combinables entre sí.

Material: Aluminio.

Celes

Víctor Carrasco

CELESAB

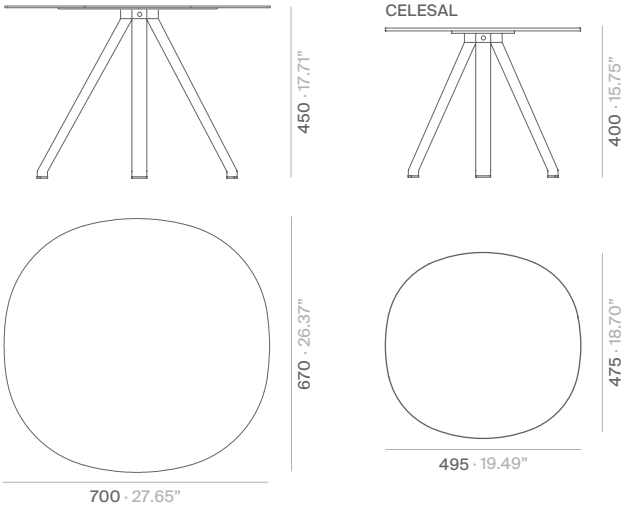

CELESAL

Referencia	Modelo	Acabado	Embalaje	PVP* euros/unidad
CELESABBL	CELESAB Fabricada entera en aluminio. Altura: 450 mm Sobre: 700 mm	Blanco mate RAL 9003	·nº de bultos: 1 780x100x780 mm / 0.06 m³ / 9.2 kg	713
CELESABNE		Negro satinado RAL 9011		
CELESABAZ		Azul RAL 5011		743
CELESABRT		Rojo tomate RAL 3013		
CELESABGN		Granate RAL 3005		
CELESABVE		Verde RAL 6009		
CELESABBG		Beige gris RAL 1019		
CELESABAR		Arena RAL 1024		
CELESABRB		Rojo beige RAL 3012		
CELESABBB		Bronze bagana		796
CELESABRR		Rust rame		
CELESALBL	CELESAL Fabricada entera en aluminio. Altura: 400 mm Sobre: 495 mm	Blanco mate RAL 9003	·nº de bultos: 1 590x70x600 mm / 0.03 m³ / 6 kg	547
CELESALNE		Negro satinado RAL 9011		
CELESALAZ		Azul RAL 5011		577
CELESALRT		Rojo tomate RAL 3013		
CELESALGN		Granate RAL 3005		
CELESALVE		Verde RAL 6009		
CELESALBG		Beige gris RAL 1019		
CELESALAR		Arena RAL 1024		
CELESALRB		Rojo beige RAL 3012		
CELESALBB		Bronze bagana		613
CELESALRR		Rust rame		

mm · inches

Acabados en la página 195.

Para acabados y dimensiones especiales, consultar.

CELESAM

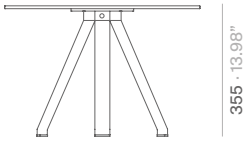

355 · 13.98”

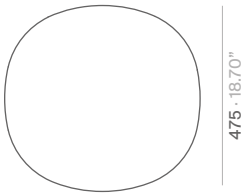

475 · 18.70”

495 · 19.49”

CELESAS

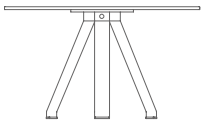

313 · 12.32”

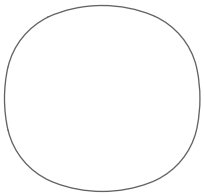

475 · 18.70”

495 · 19.49”

Referencia	Modelo	Acabado	Embalaje	PVP* euros/unidad
CELESAMBL	CELESAM Fabricada entera en aluminio. Altura: 355 mm Sobre: 495 mm	Blanco mate RAL 9003	·nº de bultos: 1 590x70x600 mm / 0.03 m³ / 5.8 kg	541
CELESAMNE		Negro satinado RAL 9011		
CELESAMAZ		Azul RAL 5011		571
CELESAMRT		Rojo tomate RAL 3013		
CELESAMGN		Granate RAL 3005		
CELESAMVE		Verde RAL 6009		
CELESAMBG		Beige gris RAL 1019		
CELESAMAR		Arena RAL 1024		
CELESAMRB		Rojo beige RAL 3012		
CELESAMBB		Bronze bagana		624
CELESAMRR		Rust rame		
CELESASBL	CELESAS Fabricada entera en aluminio. Altura: 313 mm Sobre: 495 mm	Blanco mate RAL 9003	·nº de bultos: 1 590x70x600 mm / 0.03 m³ / 5.6 kg	535
CELESASNE		Negro satinado RAL 9011		
CELESASAZ		Azul RAL 5011		565
CELESASRT		Rojo tomate RAL 3013		
CELESASGN		Granate RAL 3005		
CELESASVE		Verde RAL 6009		
CELESASBG		Beige gris RAL 1019		
CELESASAR		Arena RAL 1024		
CELESASRB		Rojo beige RAL 3012		
CELESASBB		Bronze bagana		618
CELESASRR		Rust rame		

mm · inches
Acabados en la página 195.
Para acabados y dimensiones especiales, consultar.

Parallel



Producto versátil pensado como soporte para parasoles. Disponible en dos versiones: una mesa soporte y una jardinera soporte. Ambos modelos están fabricados en aluminio con base de acero, garantizando así máxima durabilidad y estabilidad. Puede desplazarse fácilmente gracias a sus cuatro ruedas. El sobre de la mesa, hecho de FENIX, destaca por su acabado extremadamente mate, agradable al tacto y resistente a huellas. El modelo JARDINERA incluye un macetero interior y un plato recoge aguas.

Materiales:

- Estructura: Aluminio.
- Base: Acero.
- Tablero mesa: FENIX.
- Macetero interior y plato recoge aguas: Polipropileno.

Parallel

Ximo Roca

PARALLEL_JARDINERA

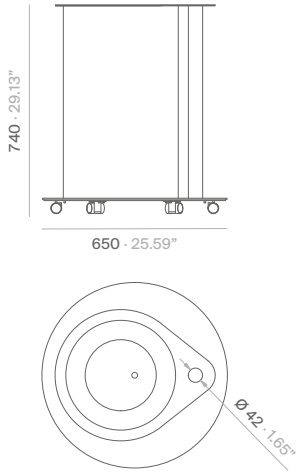

PARALLEL_MESA_ALTA_740

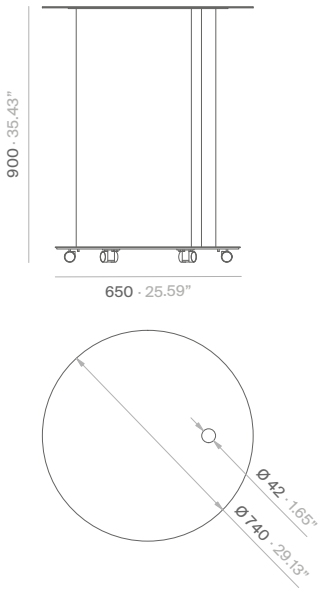

PARALLEL_MESA_BAJA_740

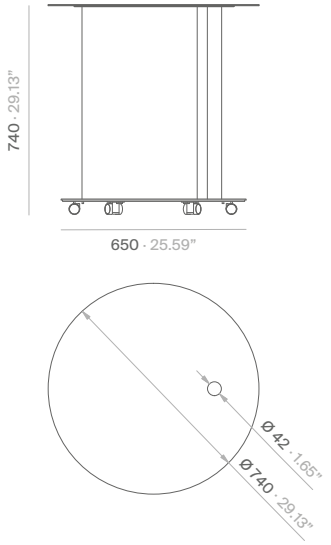

PARALLEL_MESA_BAJA_1200

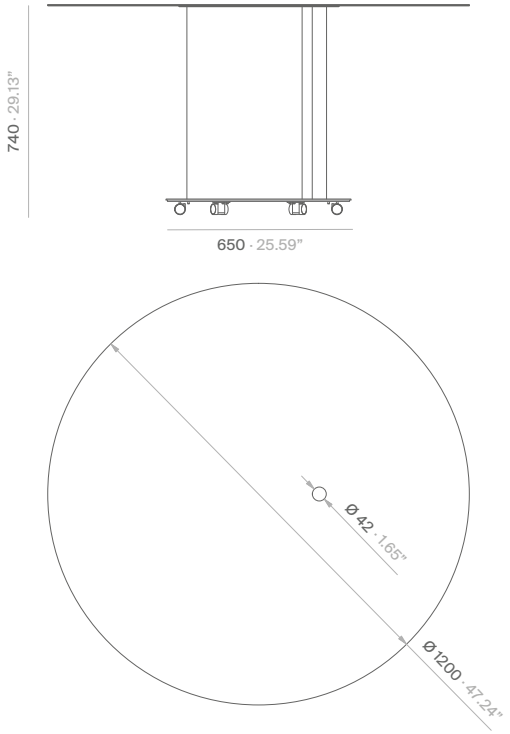

mm · inches
Acabados en la página 195.
Para acabados y dimensiones especiales, consultar.

Referencia	Modelo	Acabado estructura	Acabado tablero	Embalaje	PVP* euros/unidad
PARAMACEBL	Parallel Jardinera h: 740 mm	Blanco RAL 9003	-	·nº de bultos: 1	1193
PARAMACENE		Negro RAL 9004			
PARAMACEAZ		Azul RAL 5011			
PARAMACEGS		Gris seda RAL 7044			
PARAMACEMC		Marrón cobrizo RAL 8004			
PARAMACEMA		Marfil RAL 1015			
PARAMEA74BL	Parallel Mesa Alta Ø 740 mm h: 900 mm	Blanco RAL 9003	FENIX Bianco Kos	·nº de bultos: 1	1319
PARAMEA74NE		Negro RAL 9004	FENIX Nero Ingo		
PARAMEA74AZ		Azul RAL 5011	FENIX Blu Fes		
PARAMEA74GS		Gris seda RAL 7044	FENIX Grigio Efeso		
PARAMEA74MC		Marrón cobrizo RAL 8004	FENIX Rosso Namib		
PARAMEA74MA		Marfil RAL 1015	FENIX Beige Luxor		
PARAMEB74BL	Parallel Mesa Baja Ø 740 mm h: 740 mm	Blanco RAL 9003	FENIX Bianco Kos	·nº de bultos: 1	1299
PARAMEB74NE		Negro RAL 9004	FENIX Nero Ingo		
PARAMEB74AZ		Azul RAL 5011	FENIX Blu Fes		
PARAMEB74GS		Gris seda RAL 7044	FENIX Grigio Efeso		
PARAMEB74MC		Marrón cobrizo RAL 8004	FENIX Rosso Namib		
PARAMEB74MA		Marfil RAL 1015	FENIX Beige Luxor		
PARAMEB120BL	Parallel Mesa Baja Ø 1200 mm h: 740 mm	Blanco RAL 9003	FENIX Bianco Kos	·nº de bultos: 1	1776
PARAMEB120NE		Negro RAL 9004	FENIX Nero Ingo		
PARAMEB120AZ		Azul RAL 5011	FENIX Blu Fes		
PARAMEB120GS		Gris seda RAL 7044	FENIX Grigio Efeso		
PARAMEB120MC		Marrón cobrizo RAL 8004	FENIX Rosso Namib		
PARAMEB120MA		Marfil RAL 1015	FENIX Beige Luxor		

mm · inches
Acabados en la página 195.
Para acabados y dimensiones especiales, consultar.

Office Set



Serie de accesorios que permiten la organización de los elementos de oficina en espacios de trabajo.

Office Set

STC Studio

SWIRE
Pasacables rectangular
de sobremesa metálico y lacado

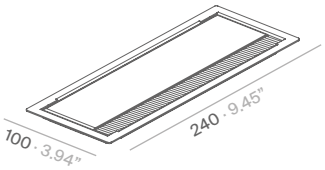

OMEGA
Regleta pasacables metálica

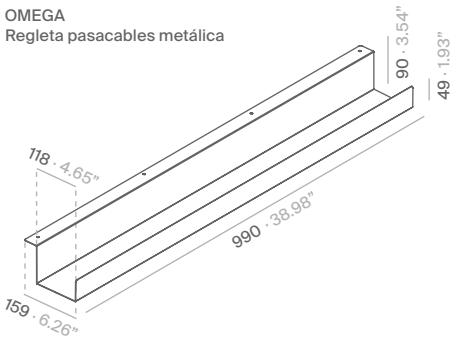

CPURD
Soporte CPU con ruedas

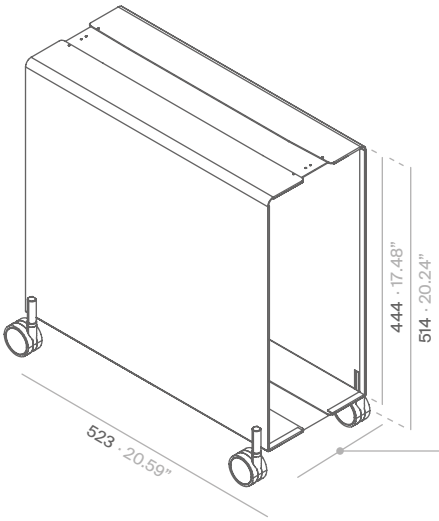

CPUSTC
Soporte CPU colgante

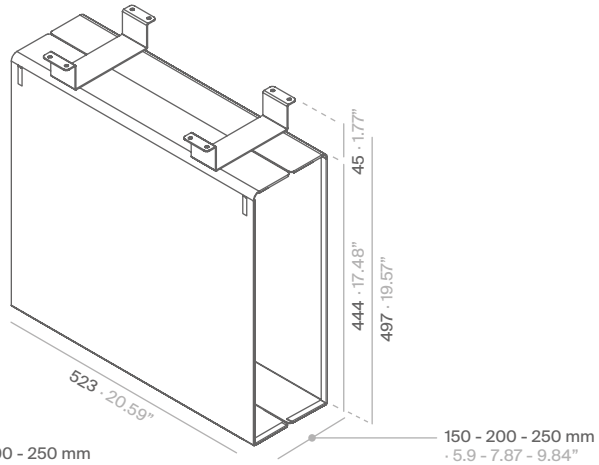

Referencia	Modelo	Acabado	Volumen (m^3) · peso (kg)	PVP* euros/unidad
SWIRE	Pasacables rectangular de sobremesa con cepillo	Blanco mate RAL 9003 Negro satinado RAL 9011 Aluminio brillo RAL 9006	·nº de bultos: 1 260x30x170 mm / 0.001 m^3 / 0.47 kg	78
OMEGA	Regleta para clableado		·nº de bultos: 1 150x150x1050 mm / 0.024 m^3 / 2.98 kg	72
CPUSTC	Soporte cpu colgante		·nº de bultos: 1 530x270x585 mm / 0.084 m^3 / 11.58 kg	274
CPURD	Soporte cpu con ruedas		·nº de bultos: 1 530x270x585 mm / 0.084 m^3 / 11.62 kg	301

mm · inches
Acabados en la página 195.
Para acabados y dimensiones especiales, consultar.

WIRE: columna autoportante de aluminio para ocultar cables. Dos versiones: sencilla o doble. Incluye un cepillo negro en el lateral que permite introducir y extraer cables fácilmente. Su base está diseñada para instalaciones con suelos técnicos.
Materiales:
Columna: Aluminio.
Base: Acero.

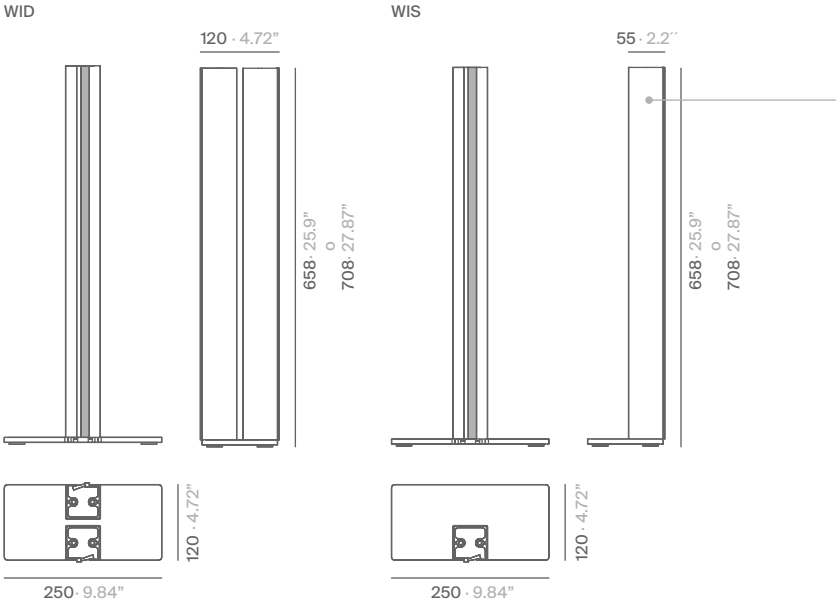

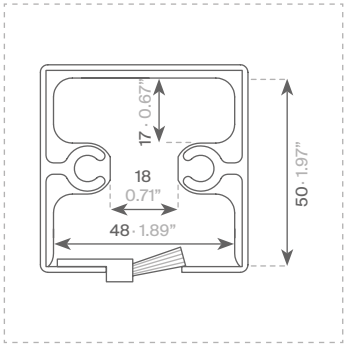

Recomendamos un máximo de 6 cables.

Referencia	Altura	Modelo	Acabado base	Acabado columna	Embalaje	PVP* euros/unidad
WIS661BLAL	658 mm	simple	Blanco mate RAL 9003	Aluminio anodizado	·nº de bultos: 1 290x175x755 mm / 0.038 m³ ·Peso: wire simple 650: 3.44 kg wire simple 700: 3.37 kg wire doble 650: 4.13 kg wire doble 700: 4.24 kg	167
WID661BLAL		doble				252
WIS661NEAL		simple	Negro satinado RAL 9011			167
WID661NEAL		doble				252
WIS661ALAL		simple	Aluminio brillo RAL 9006			167
WID661ALAL		doble				252
WIS661BLBL		simple	Blanco mate RAL 9003	Blanco mate RAL 9003		175
WID661BLBL		doble				260
WIS661NENE		simple	Negro satinado RAL 9011	Negro satinado RAL 9011		175
WID661NENE		doble				260
WIS711BLAL	708 mm	simple	Blanco mate RAL 9003	Aluminio anodizado		175
WID711BLAL		doble				260
WIS711NEAL		simple	Negro satinado RAL 9011			175
WID711NEAL		doble				260
WIS711ALAL		simple	Aluminio brillo RAL 9006			175
WID711ALAL		doble				260
WIS711BLBL		simple	Blanco mate RAL 9003	Blanco mate RAL 9003		178
WID711BLBL		doble				271
WIS711NENE		simple	Negro satinado RAL 9011	Negro satinado RAL 9011		178
WID711NENE		doble				271

mm · inches
Acabados en la página 195.
Para acabados y dimensiones especiales, consultar.

SUPP





SUPP: Elevador para pantallas de ordenador fabricado con una única plancha de acero que forma un espacio libre para colocar el teclado.
Material: Plancha de acero.

Referencia	Acabado	Embalaje	PVP* euros/unidad
SUPPBL	Blanco mate RAL 9003	·nº de bultos: 1 432x88x742 mm / 0.028 m³ / 3.3 kg	99
SUPPNE	Negro satinado RAL 9011		
SUPPAL	Aluminio brillo RAL 9006		
SUPPGF	Gris forja		108

mm · inches
Acabados en la página 195.
Para acabados y dimensiones especiales, consultar.

Acabados

Colores de pintura para metal

GRUPO 1

Blanco brillo

Blanco mate
RAL 9003

Blanco
texturado
RAL 9003

Blanco gris
texturado
RAL 9002


Negro
satinado
RAL 9011


Negro
texturado
RAL 9004


Negro
texturado
RAL 9011


Aluminio brillo
RAL 9006

GRUPO 2


Azul
texturado
RAL 5011


Verde
texturado
RAL 6009


Petróleo
texturado
RAL 6004


Verde
reseda
texturado
RAL 6011


Gris musgo
texturado
RAL 7003


Gris guijarro
texturado
RAL 7032


Gris seda
texturado
RAL 7044

Marfil
texturado
RAL 1015


Arena
texturado
RAL 1024


Beige gris
texturado
RAL 1019


Rojo beige
texturado
RAL 3012


Salmón
texturado
RAL 3022


Marrón
cobrizo
texturado
RAL 8004


Rojo tomate
texturado
RAL 3013


Granate
texturado
RAL 3005


Gris forja
texturado


Gris tráfico
texturado
RAL 7043


Gris plata
texturado
RAL 7001

GRUPO 3


Rust rame
texturado

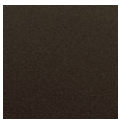
Bronze
bagana
texturado

Polipiel (Conee Puf)

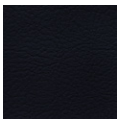
Negro

Blanco roto


Beige


Rojo

Polipiel (Verissimo Puf)


Duna


Savanna


Cement


Wine


Taupe


Cappuccino


Ceniza


Caoba

Madera


Haya


Roble mate

Sobre de aglomerado melamínico

Blanco soft


Negro soft

Versión exterior: sobre HPL

Blanco soft


Negro soft

Sobre de MDF lacado

Blanco soft


Negro soft

Alma


Gris oscuro

Acabados metálicos


Aluminio anodizado


Aluminio arenado


Aluminio natural

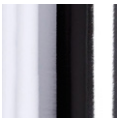
Acero cromado


Oro Karkar texturado

Sobre de cristal

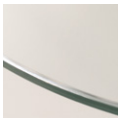
Cristal templado transparente

Cinta (Trec)


Negro


Rojo

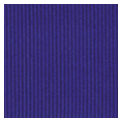
Azul

Screen (Malva)


Gris antracita

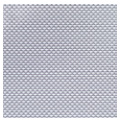
Gris claro

Metacrilato


Negro

Blanco

FENIX

Bianco Kos


Nero Ingo

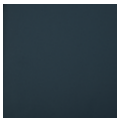
Blu Fes


Grigio Efeso


Rosso Namib

Beige Luxor

Tejido (Sail)

Bruma

Posidonia

Caliza

Coral

Tramontana

DESCUBRE NUESTROS PRODUCTOS EN:

pCon PLANNER

archiproducts

ARCHI TONIC

bimobject®

hicontract
inspired by interihotel

ASSOCIATED Nº00320 AIDIMME INSTITUTO TECNOLÓGICO METALMECÁNICO, MUEBLE, MADERA, EMBALAJE Y AFINES

Calidad Controlada

Systemtronic has the right to modify technically any of its products.
Systemtronic a le droit de modifier techniquement ses produits.
Systemtronic hat das Recht, irgendwelche seiner Produkte technisch zu ändern.
Systemtronic se reserva el derecho de modificar técnicamente sus productos.

This publication may not be reproduced in whole or in part in any manner whatsoever without the written permission of the publisher. All models are protected by international patent.
Cette publication ne peût reproduite, en partie ou entièrement, sans l´autorisation écrite de l'éditeur. Tous les modèles sont protégés par un brevet international.
Diese Veröffentlichung kann nicht in irgendeinem Art ohne die schriftliche Erlaubnis des Verlegers ganz oder teilweise reproduziert werden. Alle Modelle werden durch internationales Patent geschützt.
Esta publicación no puede ser reproducida en todo o en parte sin el permiso escrito del editor. Todos los modelos están protegidos mediante patente internacional.

Systemtronic cares about the environment_Systemtronic soigne le environnement_Systemtronic sorgt für die Umwelt_Systemtronic cuida el medioambiente.

systemtronic

Carrer de la Mar, 3
46138 Rafelbunyol
Valencia - Spain

Tel. (+34) 961 852 784
comercial@st-systemtronic.com

www.st-systemtronic.com
@systemtronic